Steren

Soporte doble de escritorio para monitores de 13” a 32”

Manual de instrucciones



STV-216

V0.0 / 0126B

IMPORTANTE

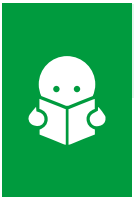

Por favor, lee completamente y con atención este instructivo, antes de realizar cualquier acción con el equipo, para saber cómo utilizarlo adecuadamente.

La información es presentada únicamente como referencia; debido a actualizaciones pueden existir diferencias. Las imágenes mostradas son ilustrativas. El diseño y el funcionamiento del producto pueden variar sin previo aviso. Consulta nuestra página **www.steren.com** para obtener la versión más reciente de este manual.

PRECAUCIONES

- Este producto está diseñado para uso en interiores.
- No excedas el peso máximo de soporte (9 kg).
- Elige una superficie firme y nivelada para colocar el soporte.
- Límpialo con un paño suave y seco.
- No excedas la dimensión máxima recomendada del monitor de 32" (81,28 cm).
- Los niños deben ser supervisados para asegurarse de que no empleen el aparato como juguete.

Steren no se hace responsable por daños materiales ni personales causados por mal uso o mala instalación. Es responsabilidad del usuario asegurarse de la correcta instalación y uso del producto, así como de su revisión periódica.

ÍNDICE

CONTENIDO DEL EMPAQUE	4
INSTALACIÓN	5
AJUSTES	15
ACOMODO DE LOS CABLES	18
ESPECIFICACIONES	19

CONTENIDO DEL EMPAQUE

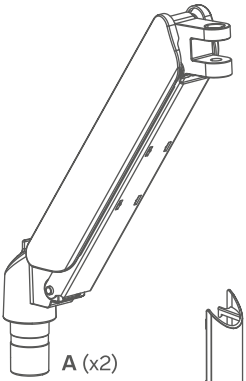

A (x2)

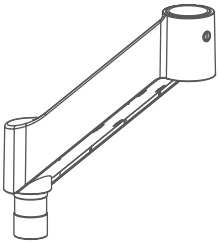

B (x2)

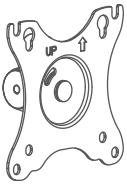

C (x2)

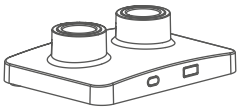

D (x1)

E (x4)

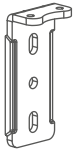

F (x1)



G (x1)



H (x2)

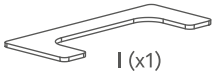

I (x1)



J (x2)



K (x2)
M8x30



L (x2)
M8x10



M (x2)
M6x8



N (x4)
ST3x6



O (x1)
4 mm



P (x1)
5 mm



M-A (x8)
M4x12



M-B (x8)
M5x12



M-C (x8)
D5

INSTALACIÓN

1 Elige el tipo de instalación. El soporte puede colocarse de dos formas: con mordaza de presión o a través del escritorio.

A) CON MORDAZA DE PRESIÓN

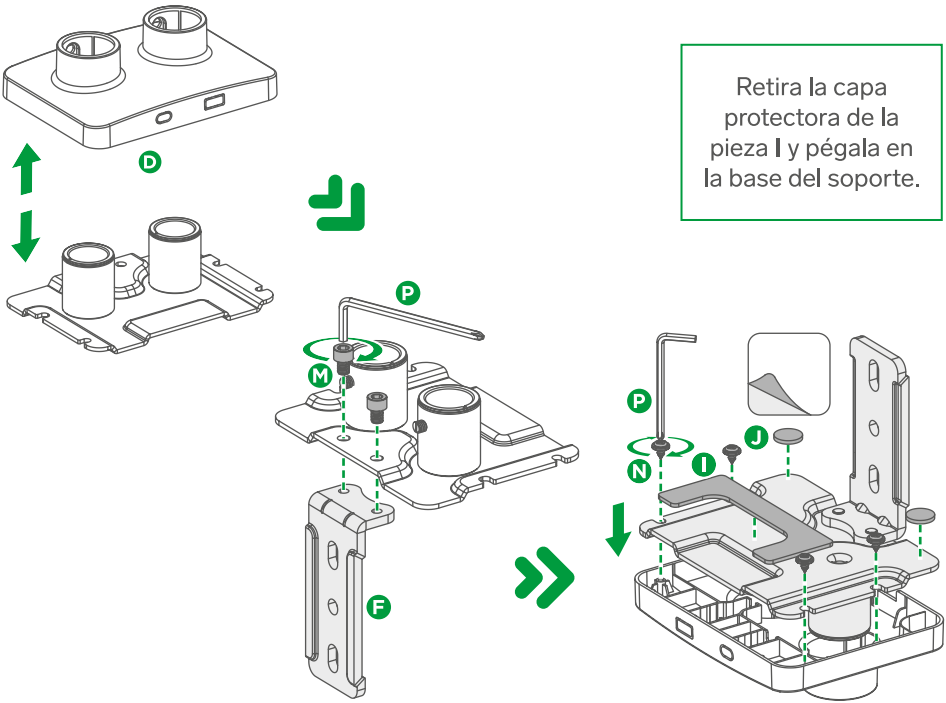

Retira la capa protectora de la pieza I y pégala en la base del soporte.

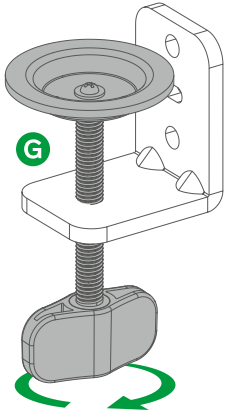



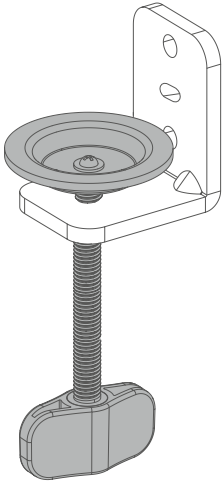

Ajusta la perilla tipo mariposa hasta que toque la base del soporte.

Si el grosor del escritorio es de 10 mm – 50 mm

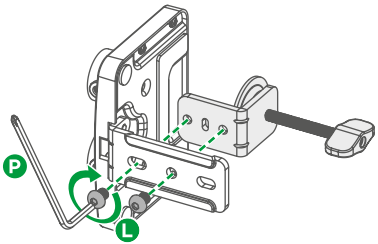

Si el grosor del escritorio es de 50 mm – 80 mm

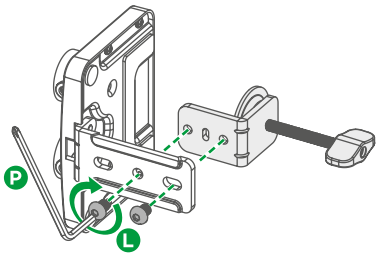

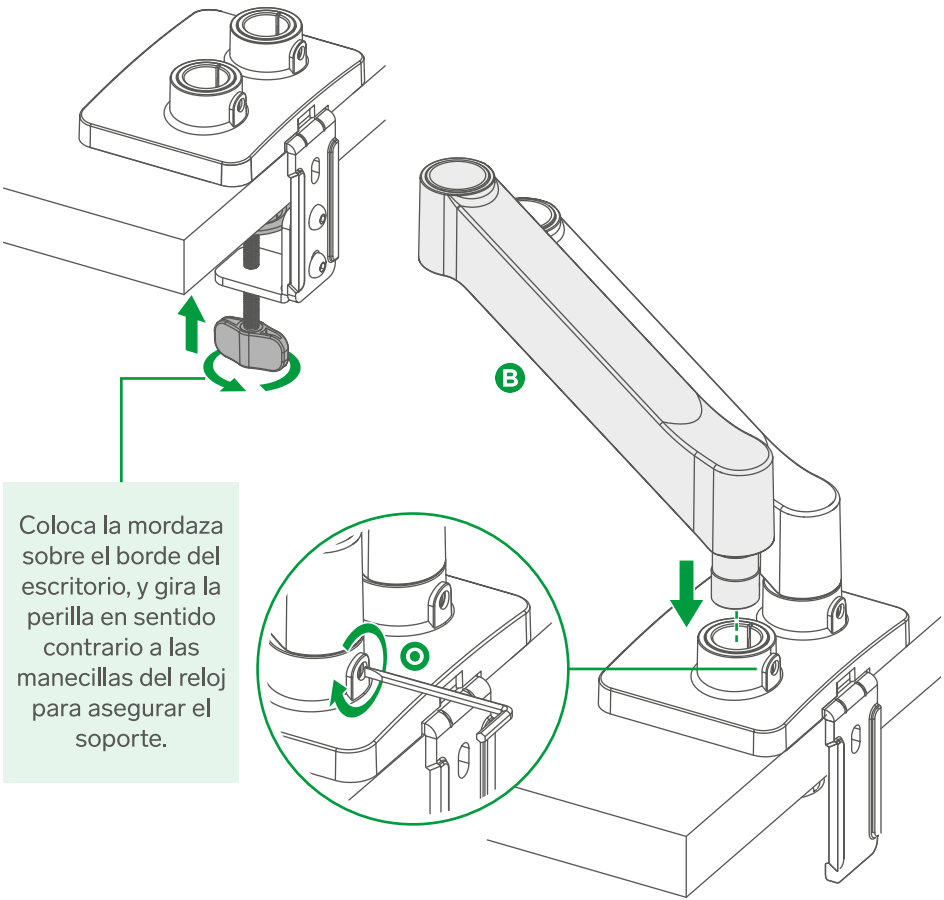

Coloca la mordaza sobre el borde del escritorio, y gira la perilla en sentido contrario a las manecillas del reloj para asegurar el soporte.

B) INSTALACIÓN A TRAVÉS DEL ESCRITORIO

Para escritorios con un grosor inferior a 50 mm, se requieren dos orificios para realizar esta instalación.

Retira la capa protectora de la pieza **I** y pégala en la base del soporte.

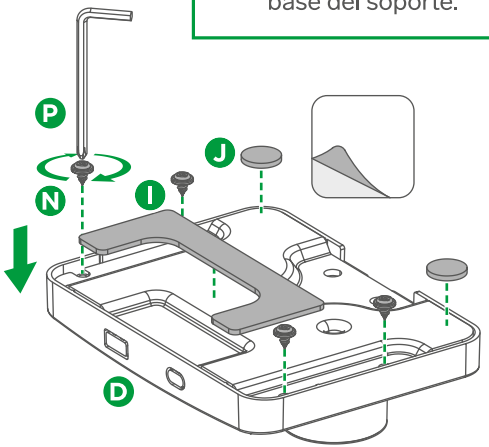

Usa la pieza **F** para marcar los orificios señalados.

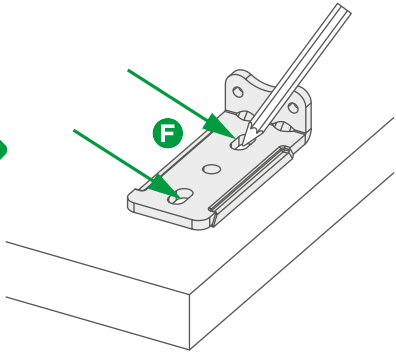

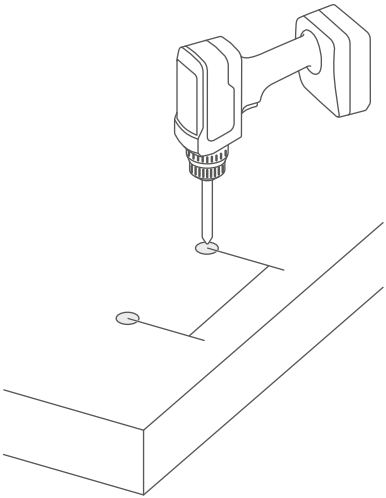

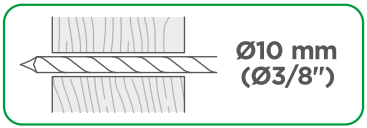

Realiza las perforaciones con un taladro y la broca adecuada.

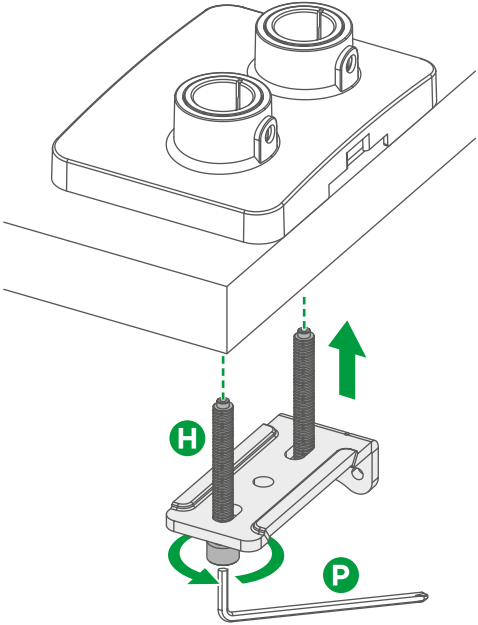

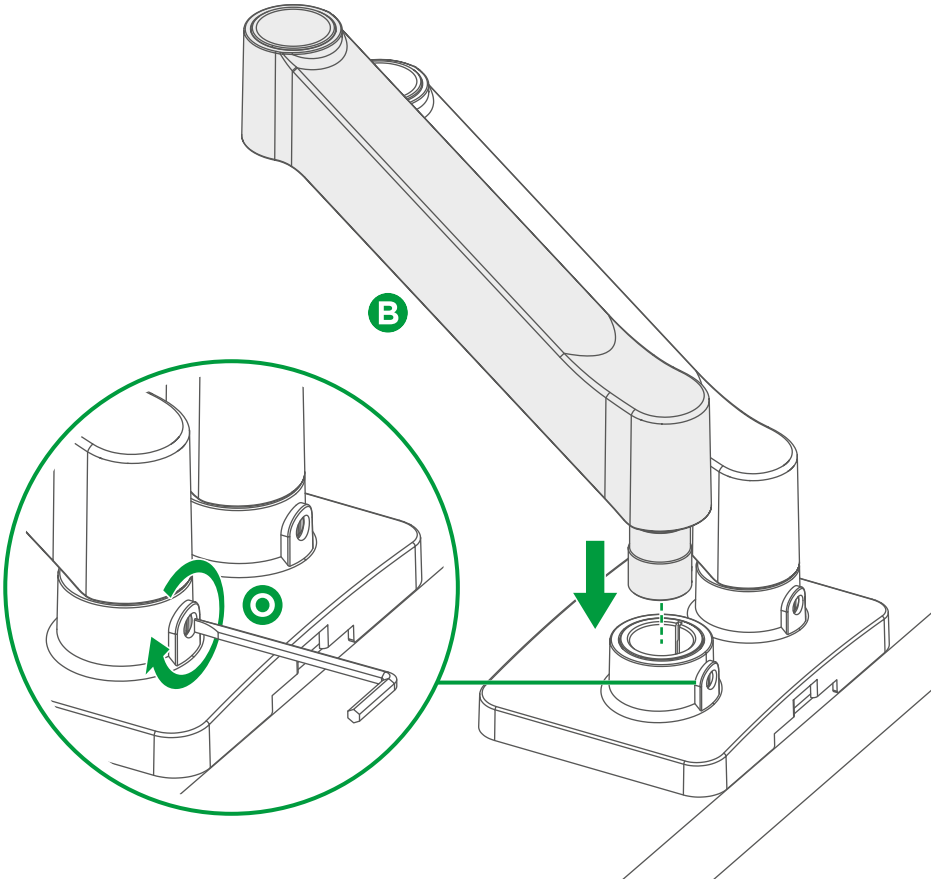
B

2 Monta los brazos del soporte.

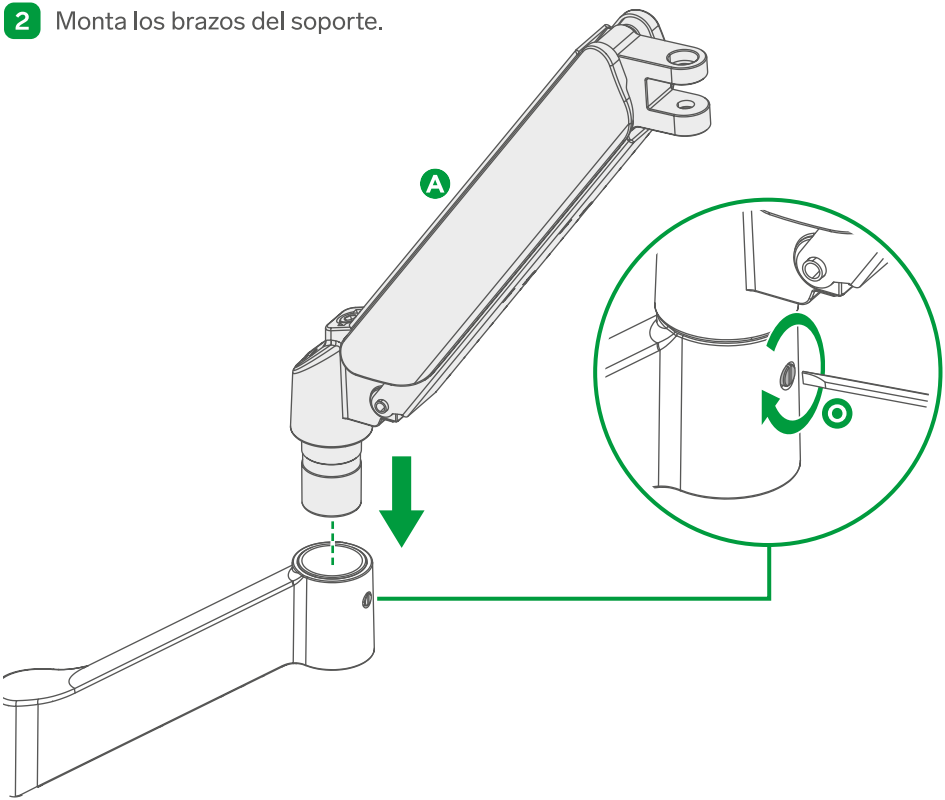

3 Coloca las placas VESA en los brazos.

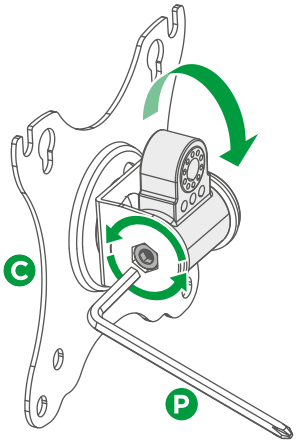

Si la placa está demasiado apretada y no permite la inclinación, afloja con la llave Allen (**P**).

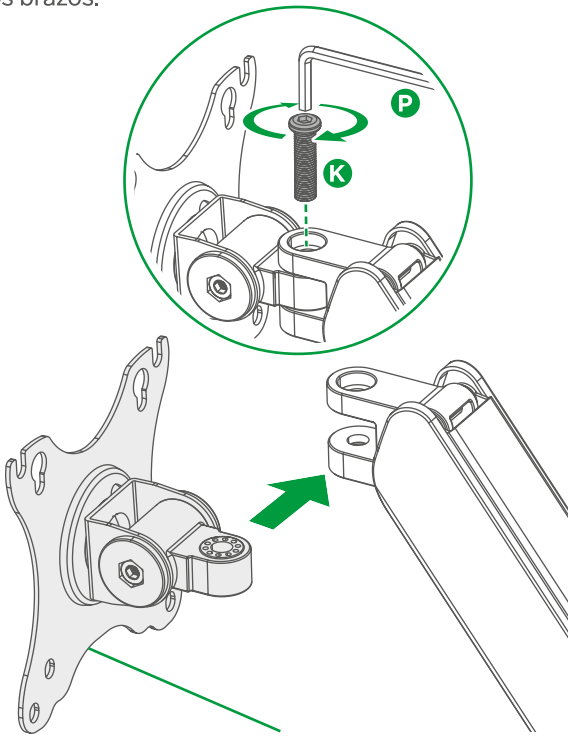

Asegúrate de que la flecha en la placa apunte hacia arriba.

4 Coloca los tornillos en cada monitor.

Utiliza los tornillos adecuados para tu monitor.

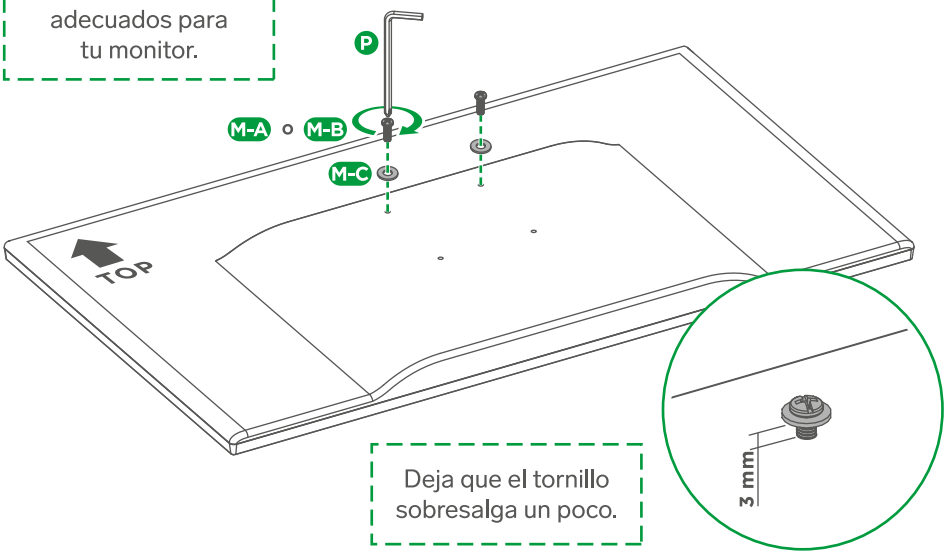

Deja que el tornillo sobresalga un poco.

5 Encaja cada placa en la parte trasera de los monitores.

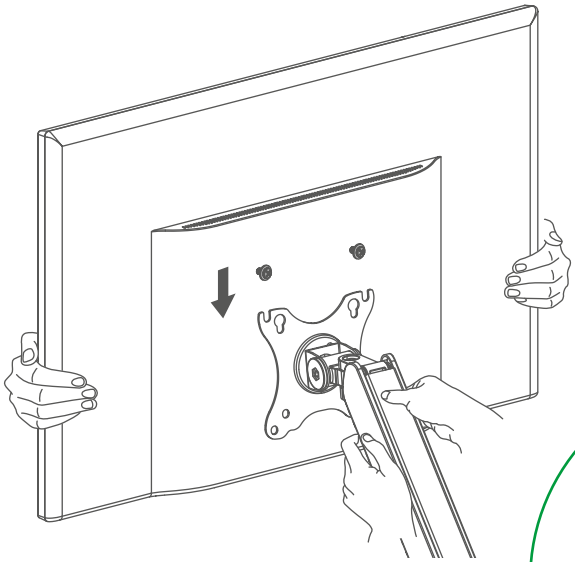



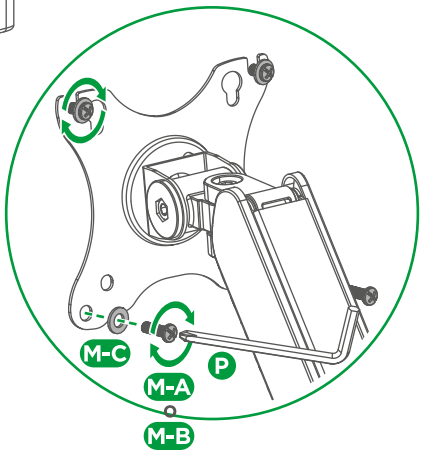

ATENCIÓN

No sueltes el monitor inmediatamente después de colocarlo. Asegúrate primero de que el brazo mantenga la posición correctamente.

Si el brazo baja o sube por sí solo, ajusta la tensión del resorte según sea necesario. (Revisa la sección de “Ajustes”).

TENSIÓN

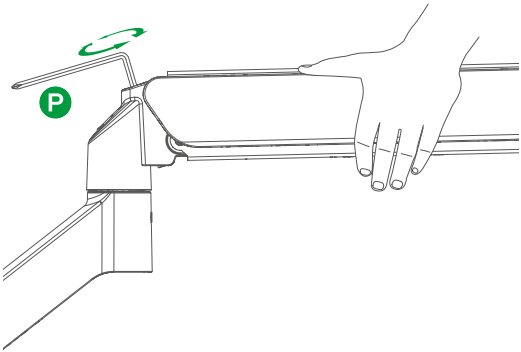

Antes de ajustar la tensión del resorte, sostén el brazo en posición horizontal, como se muestra en la imagen. Pide ayuda a otra persona, si es necesario.

Utiliza la llave Allen para girar el tornillo:



- Si el brazo cae, gira el tornillo en dirección “+” hasta que se mantenga estable.
- Si el brazo se eleva, gira en dirección “–” hasta equilibrarlo.

PRECAUCIÓN
No aprietes en exceso los tornillos.

INCLINACIÓN Y ROTACIÓN

Nota:
Si el monitor no se mantiene en la posición deseada, ajusta los tornillos con la herramienta indicada.

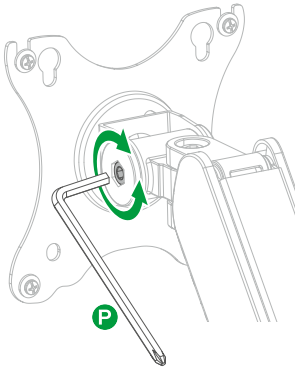

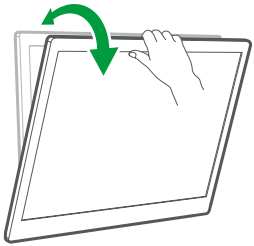

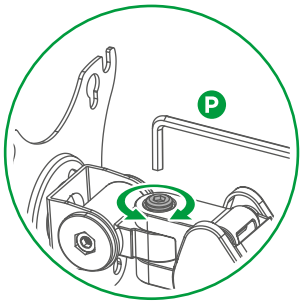

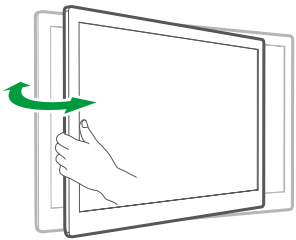

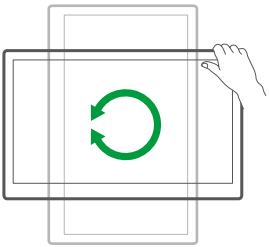

No gires el soporte más allá del borde posterior del escritorio, ya que podría volcarse o perder estabilidad.

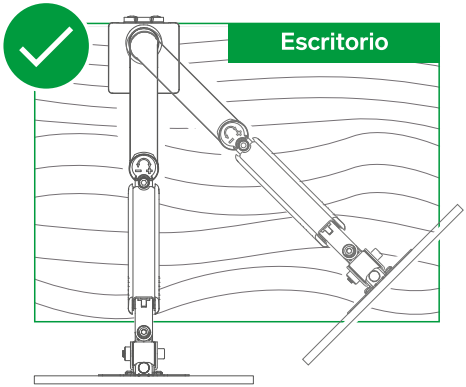

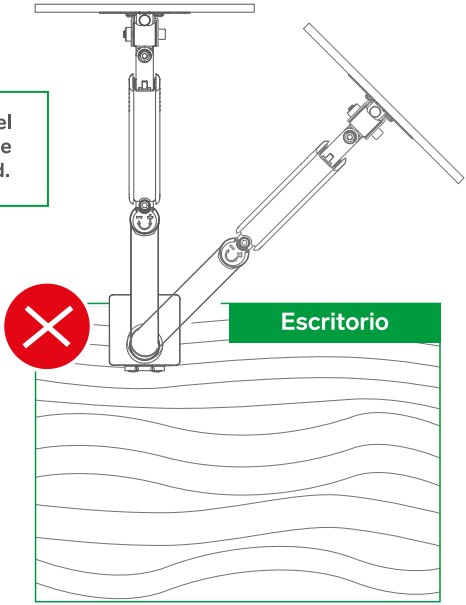

ACOMODO DE LOS CABLES

Para retirar la pieza, no la levantes; deslízala hacia arriba cuidadosamente.

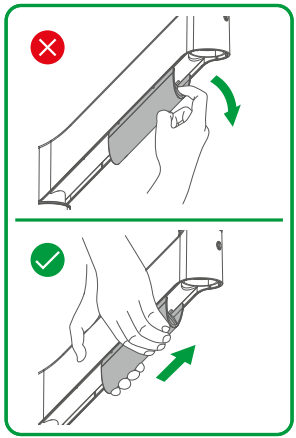

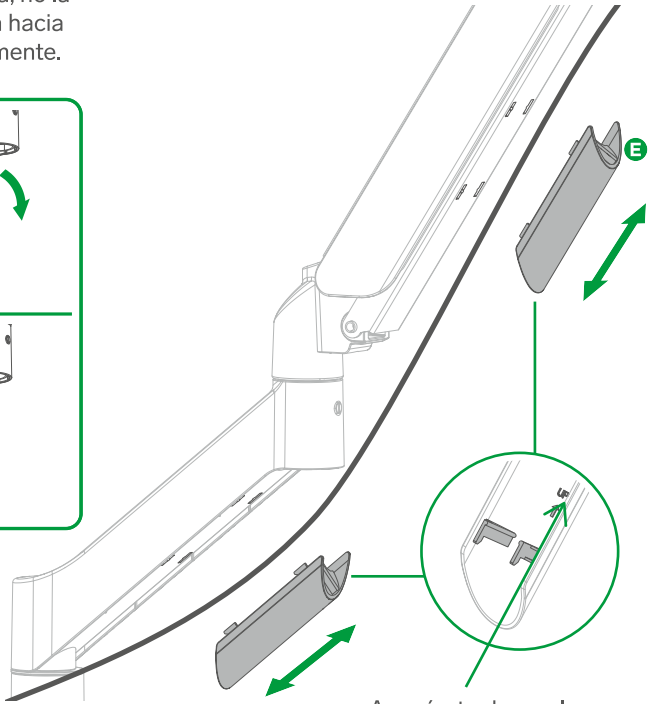

Asegúrate de que la flecha apunte hacia arriba.

ESPECIFICACIONES

VESA: 75 x 75 a 100 x 100
Peso soportado: 9 kg
Ajuste de rotación: 360°
Ajuste de inclinación: 90°

PÓLIZA DE GARANTÍA

Producto: Soporte doble de escritorio para monitores de 13" a 32"
Modelo: STV-216
Marca: Steren

Esta póliza garantiza el producto por el término de un año en todos sus componentes, piezas y mano de obra, contra cualquier defecto de fabricación y funcionamiento, a partir de la fecha de entrega.

CONDICIONES

1. Para hacer efectiva la garantía, debe presentarse esta póliza o factura o recibo o comprobante de compra y el producto, en el lugar donde fue adquirido o en Electrónica Steren S.A. de C.V.
2. Electrónica Steren S.A de C.V. se compromete a reparar el producto en caso de estar defectuoso, sin ningún cargo al consumidor. Los gastos de transportación serán cubiertos por el proveedor.
3. El tiempo de reparación en ningún caso será mayor a 30 días, contados a partir de la recepción del producto en cualquiera de los sitios donde pueda hacerse efectiva la garantía.
4. El lugar donde se pueden adquirir partes, componentes, consumibles y accesorios, así como hacer válida esta garantía es en cualquiera de las direcciones mencionadas posteriormente.

ESTA PÓLIZA NO SE HARÁ EFECTIVA EN LOS SIGUIENTES CASOS:

1. Cuando el producto ha sido utilizado en condiciones distintas a las normales.
2. Cuando el producto no ha sido operado de acuerdo con el instructivo de uso.
3. Cuando el producto ha sido alterado o reparado por personal no autorizado por Electrónica Steren S.A. de C.V.

El consumidor podrá solicitar que se haga efectiva la garantía ante la propia casa comercial donde adquirió el producto. Si la presente garantía se extraviara, el consumidor puede recurrir a su proveedor para que le expida otra póliza, previa presentación de la nota de compra o factura respectiva.

DATOS DEL DISTRIBUIDOR

Nombre del Distribuidor_____
Domicilio _____
Fecha de entrega _____

ELECTRÓNICA STEREN S.A. DE C.V.

Biólogo Maximino Martínez, núm. 3408, col. San Salvador Xochimanca, Azcapotzalco, Ciudad de México, C.P. 02870, RFC: EST850628K51

STEREN PRODUCTO EMPACADO S.A. DE C.V.

Autopista México-Querétaro, km 26.5, sin número, Nave Industrial 3-A, col. Lomas de Boulevares, Tlalnepantla de Baz, Estado de México, C.P. 54020, RFC: SPE941215H43

En caso de que tu producto presente alguna falla, o si tienes alguna duda o pregunta, por favor, llama a nuestro Centro de Atención a Clientes, en donde con gusto te atenderemos en todo lo relacionado con tu producto Steren.

Centro de Atención a Clientes: (55) 15 16 60 00

Atención a clientes
(55) 1516 6000

steren.mexico
steren.oficial
SterenMedia
steren.oficial

comentarios@steren.com.mx

www.steren.com.mx

Steren