Steren

Soporte para pantallas de 18” a 32” STV-021

Manual de instrucciones

V5.1 / 0225B

IMPORTANTE

Por favor, lee completamente y con atención este instructivo, antes de realizar cualquier acción con el equipo, para saber cómo utilizarlo adecuadamente.

La información es presentada únicamente como referencia; debido a actualizaciones pueden existir diferencias. Las imágenes mostradas son ilustrativas. El diseño y el funcionamiento del producto pueden variar sin previo aviso. Consulta nuestra página **www.steren.com** para obtener la versión más reciente de este manual.

PRECAUCIONES ⚠

- Los niños deben supervisarse para asegurarse de que no empleen el aparato como juguete.
- Este producto está diseñado para uso en interiores.
- No excedas el peso máximo de soporte (15 kg).
- No excedas las dimensiones de 18” (45,72 cm) a 32” (81,28 cm) para instalar la pantalla.
- Limpia el soporte con un paño suave y seco.
- Elige una superficie sólida y firme para poder fijar con seguridad el soporte.
- Al realizar las perforaciones, ten cuidado de que no existan tuberías ocultas con cableado eléctrico, gas o agua.

Steren no se hace responsable por daños materiales ni personales causados por mal uso o mala instalación. Es responsabilidad del usuario asegurarse de la correcta instalación y uso del producto, así como de su revisión periódica.

CONTENIDO

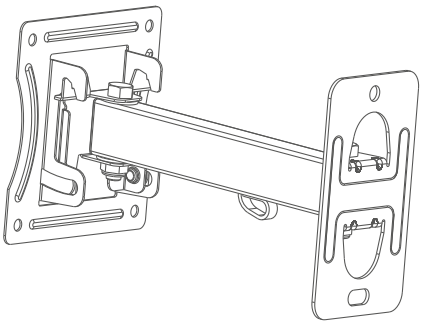



A (x2) M6 x 60

B (x2) M10 x 50



C (x4)



D (x6) M6



E (x4) M4



F (x4) M4 x 20 mm



G (x4) M6 x 20 mm



H (x2) M6 x 10 mm

INSTALACIÓN

1

Utiliza la base del soporte como plantilla para realizar 2 perforaciones de aproximadamente 50 mm de profundidad en la pared. Luego, coloca los taquetes (**B**) en los orificios. Fija el soporte con las rondanas (**D**) y las pijas (**A**).

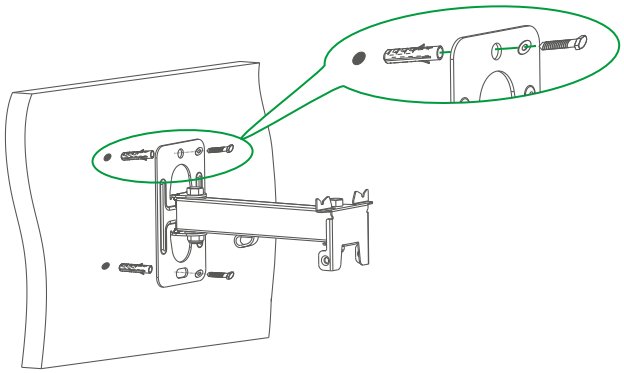

2

Instala la placa en la pantalla con las rondanas (**D** o **E**) y los tornillos (**F** o **G**). De ser necesario, utiliza los bujes (**C**) para ajustar la distancia entre la placa y la pantalla.

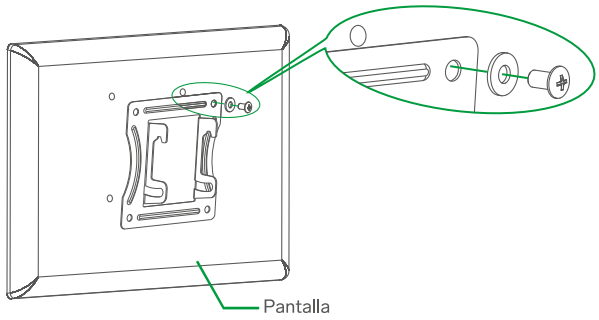

3

Levanta la pantalla junto con la placa por encima del soporte. Cuélgala como se muestra en la *Figura 1*. (Asegúrate de hacerlo con extremo cuidado y, de ser necesario, solicita la ayuda de otra persona). Luego, coloca los tornillos (**H**) para fijar la placa firmemente.

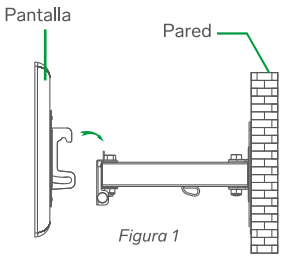

Figura 1

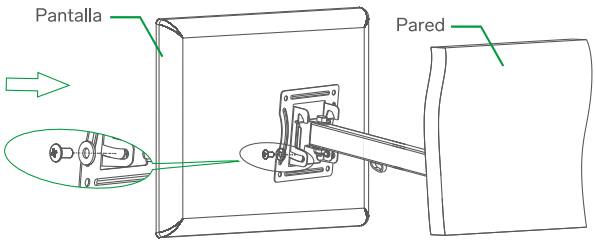

4

Ajusta la pantalla de acuerdo con tus necesidades.

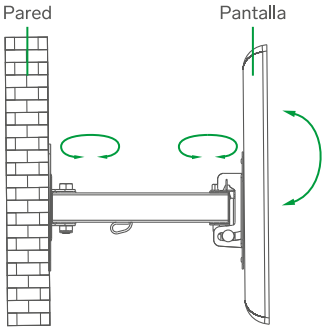

IMPORTADO POR

ELECTRÓNICA STEREN S.A. DE C.V.
Biólogo Maximino Martínez, núm. 3408, col. San Salvador Xochimanca, Azcapotzalco, Ciudad de México, C.P. 02870, RFC: EST850628K51

STEREN PRODUCTO EMPACADO S.A. DE C.V.
Autopista México-Querétaro, Km 26.5, sin número, Nave Industrial 3-A, col. Lomas de Boulevares, Tlalnepantla de Baz, Estado de México, C.P. 54020, RFC: SPE941215H43

En caso de que tu producto presente alguna falla, o si tienes alguna duda o pregunta, por favor, llama a nuestro Centro de Atención a Clientes, en donde con gusto te atenderemos en todo lo relacionado con tu producto Steren.

Centro de Atención a Clientes: (55) 15 16 60 00