Steren | smart home

Medidor Wi-Fi de nivel para gas estacionario

Manual de instrucciones



SHOME-GAS V0.4 / 0426B

IMPORTANTE

Por favor, lee completamente y con atención este instructivo, antes de realizar cualquier acción con el equipo, para saber cómo utilizarlo adecuadamente.

La información es presentada únicamente como referencia; debido a actualizaciones pueden existir diferencias. Las imágenes mostradas son ilustrativas. El diseño y el funcionamiento del producto pueden variar sin previo aviso. Consulta nuestra página **www.steren.com** para obtener la versión más reciente de este manual.

PRECAUCIONES

- No intentes desarmar ni reparar el equipo.
- Cualquier reparación no autorizada anulará la garantía.
- No coloques objetos pesados sobre el sensor o el receptor.
- No los sumerjas en agua ni en ningún tipo de líquido.
- Límpialo con un paño suave y seco.
- No coloques el dispositivo sobre superficies inclinadas, inestables o sometidas a vibraciones.
- No deseches el producto en tiraderos comunes. Contacta a la autoridad encargada del correcto tratamiento de residuos o desechos electrónicos en tu localidad, o acude a una planta de reciclaje.
- Los niños deben ser supervisados para asegurarse de que no empleen el aparato como juguete.

La operación de este equipo está sujeta a las siguientes dos condiciones: (1) es posible que este equipo o dispositivo no cause interferencia perjudicial y (2) este equipo o dispositivo debe aceptar cualquier interferencia, incluyendo la que pueda causar su operación no deseada.

Para realizar este instructivo, se utilizó un dispositivo con sistema operativo Android (versión 14) y la aplicación *Steren Home* (1.4.5). Las imágenes se muestran para ejemplificar el procedimiento; sin embargo, este puede ser distinto en otras versiones del sistema y de la aplicación.

ÍNDICE

CONTENIDO Y DESCRIPCIÓN 4

CONEXIÓN 6

CÓMO INSTALAR LAS PILAS EN EL SENSOR 7

REINICIO DEL SISTEMA 7

CONTROL DESDE LA APLICACIÓN *STEREN HOME* 8
Registrar una cuenta de usuario 8
Vinculación Wi-Fi del receptor 12
Vinculación del sensor 14

INSTALAR EL SENSOR EN EL TANQUE ESTACIONARIO 15

INTERFAZ DE LA APP 18
Menú de Ajustes 19
Configuración 20
Cómo compartir el control con otros usuarios 23

ESPECIFICACIONES 24

CONTENIDO Y DESCRIPCIÓN

Sensor

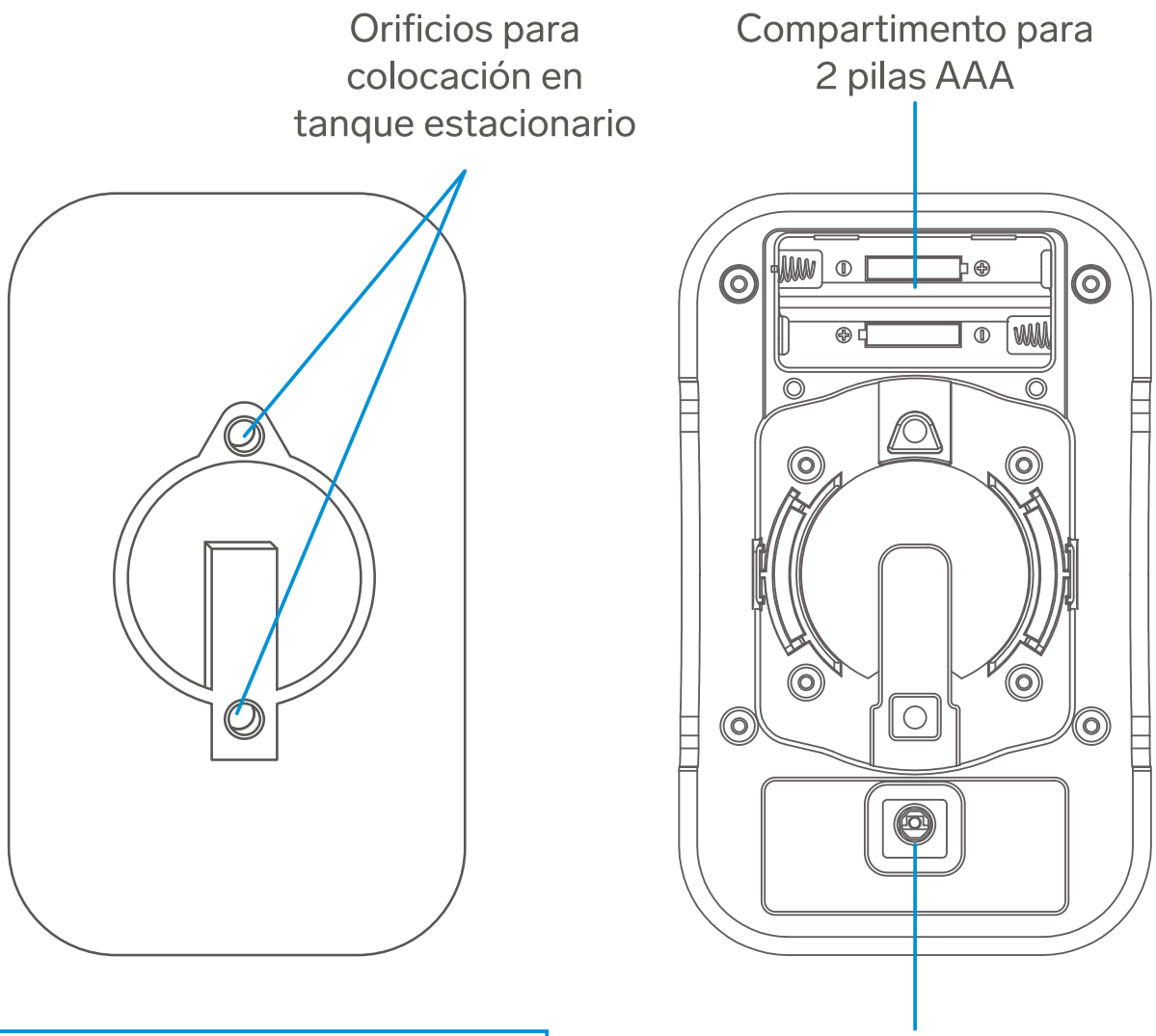

Cable USB a USB C

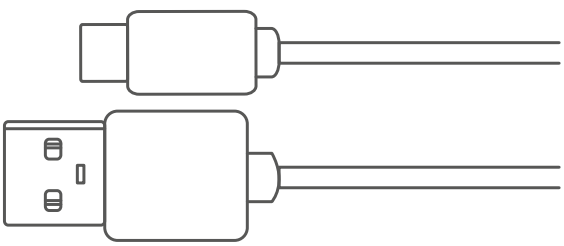

Receptor

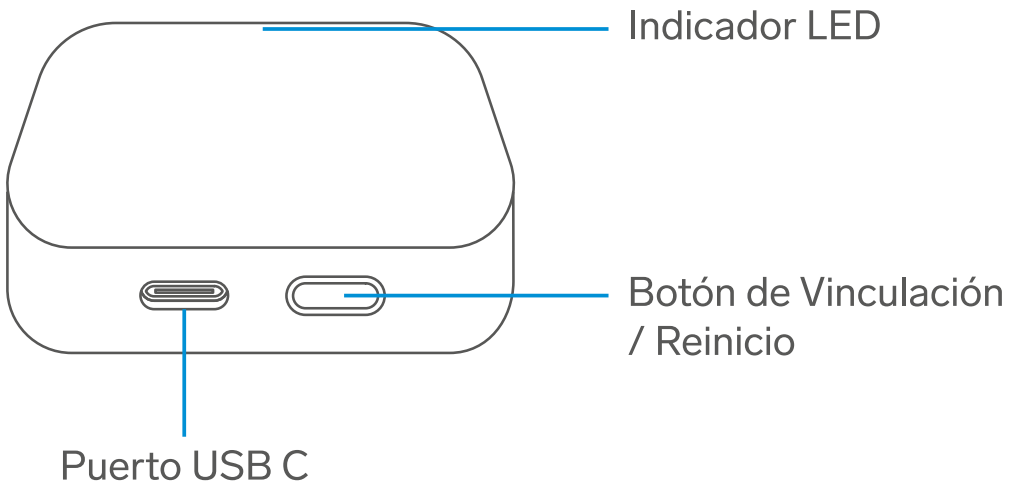

Tornillos para la colocación en el tanque estacionario

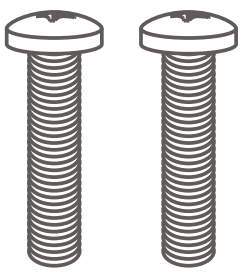

CONEXIÓN

Utiliza el cable y un convertidor de voltaje* (5 Vcc 1 A) para conectar el receptor a un contacto eléctrico.

Asegúrate de conectar el receptor en un lugar donde la distancia con la ubicación del sensor no supere el límite máximo de comunicación (20 m libres de obstáculos).

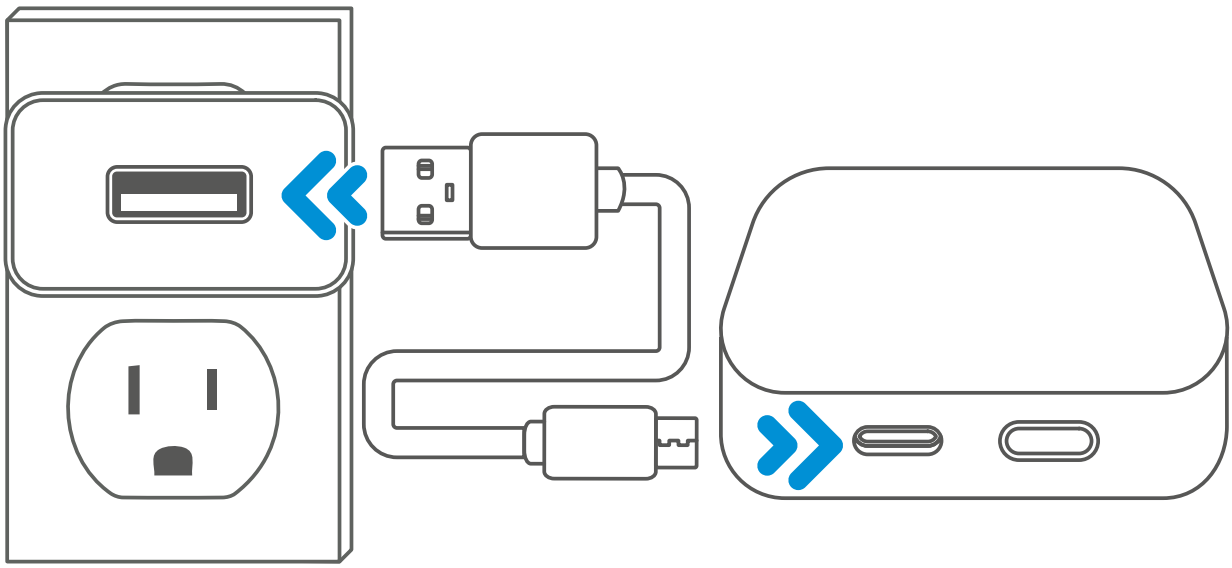

*De venta por separado

CÓMO INSTALAR LAS PILAS EN EL SENSOR

1. Retira los tornillos y quita la tapa del compartimento del sensor.
2. Introduce 2 pilas* AAA en el compartimento.
3. Vuelve a colocar la tapa y los tornillos.

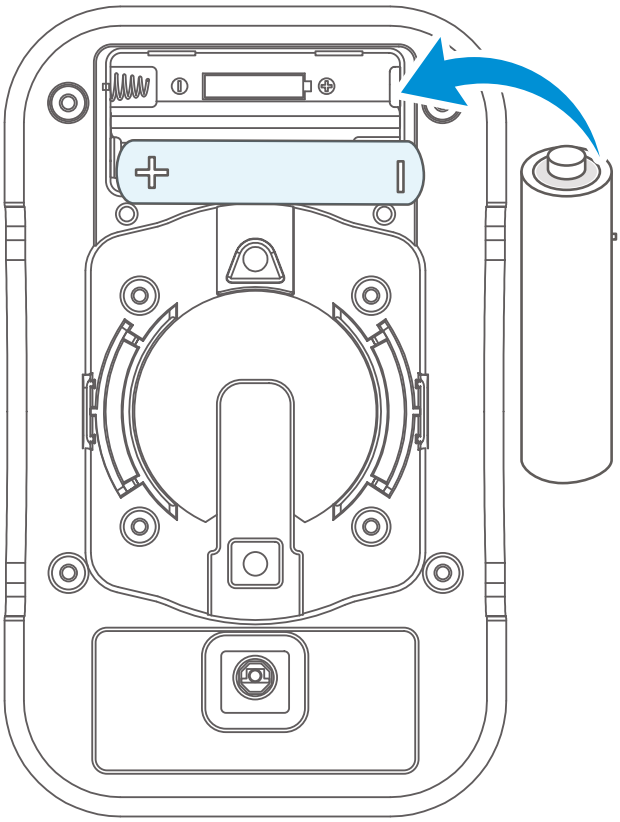

ADVERTENCIA

Usa únicamente pilas alcalinas.

Respeta la polaridad.

*De venta por separado.

REINICIO DEL SISTEMA

Si por algún motivo el dispositivo presenta un mal funcionamiento, presiona el botón de **Reinicio** en el receptor hasta que el indicador LED empiece a destellar.

CONTROL DESDE LA APLICACIÓN *STEREN HOME*

Consideraciones

- Ten a la mano un dispositivo inteligente, como un teléfono móvil o una tablet.
- Es necesario tener acceso a la tienda de aplicaciones de Google o Apple, así como los datos para el inicio de sesión y las contraseñas correspondientes.
- Identifica el nombre de tu red Wi-Fi y la contraseña.
- Confirma que el router de la red Wi-Fi esté funcionando en la banda de 2.4 GHz y no en 5 GHz, ya que el equipo solo funciona en 2.4 GHz.
- Apaga cualquier extensor Wi-Fi durante la configuración.
- Verifica que el router no tenga limitaciones en la cantidad de dispositivos conectados.
- Apaga los datos móviles del dispositivo inteligente.

Registrar una cuenta de usuario

1 En tu celular, ingresa a la tienda de aplicaciones para descargar e instalar la app *Steren Home.*

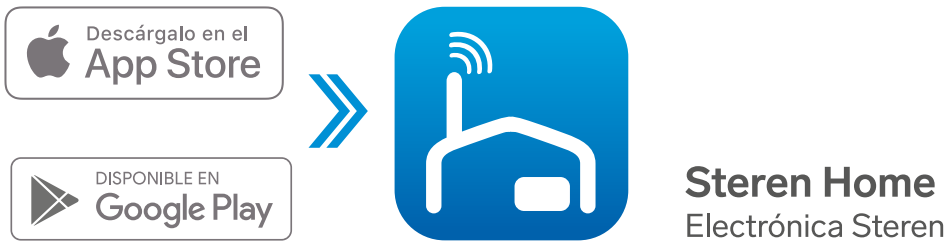

2

Abre la aplicación. Lee y acepta la **Política de privacidad**; selecciona **Crear cuenta nueva**.



3

Para registrar tu cuenta, selecciona el país e introduce tu correo electrónico. Luego, habilita la casilla **Estoy de acuerdo con la Política de privacidad y Acuerdo del usuario**. Al finalizar, toca en la opción **Obtenga el código de verificación**.

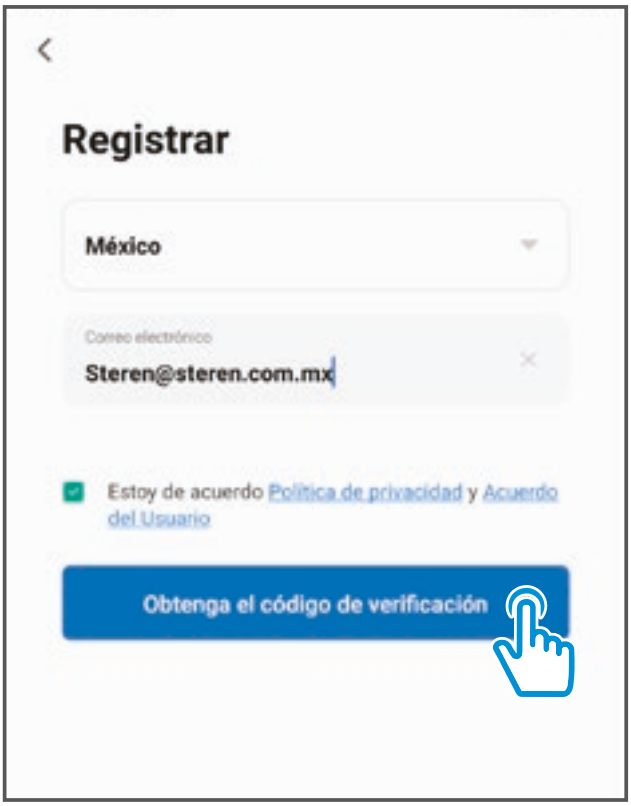

4 Introduce el código que recibiste, y crea una contraseña para la nueva cuenta. Presiona **Finalizado** para concluir el proceso.



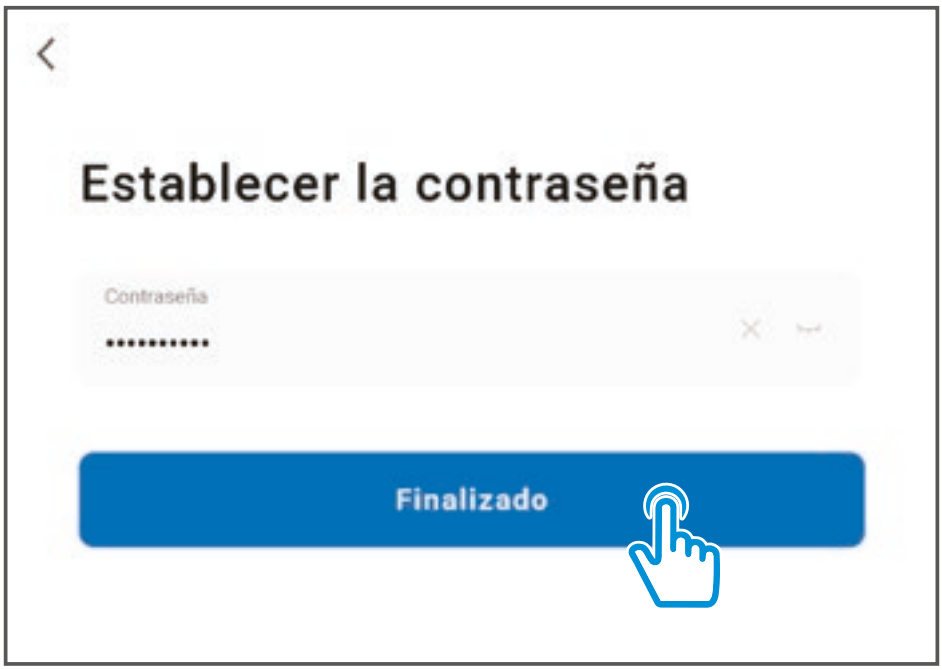

5 Confirma los permisos de uso. Después, selecciona **Ir a la aplicación**.



Vinculación Wi-Fi del receptor

Antes de empezar, verifica que el indicador LED del receptor esté destellando en color rojo (esto significa que el dispositivo está en modo de vinculación); si esto no sucede, oprime el botón de Vinculación en el receptor para activar este modo.

1. Enciende el Bluetooth de tu celular, para optimizar la conexión.

2. En la app, selecciona el ícono **+** (del lado derecho superior) y después **Agregar dispositivo**.



3

Espera hasta que el dispositivo sea localizado automáticamente; selecciona **Agregar**.



4

Introduce la contraseña de la red Wi-Fi en la que se conectará el equipo, y presiona **Siguiente**.

Si la contraseña de la red ya ha sido introducida previamente al vincular otro dispositivo, es probable que el sistema omita este paso automáticamente.



5

Espera hasta que se realice la conexión. Opcionalmente, podrás asignarle un nombre al receptor. Presiona **Finalizado**.

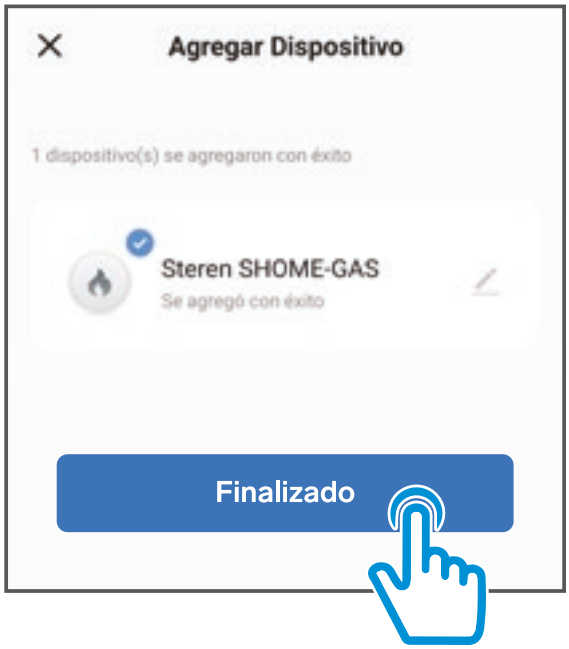

Si aparece un mensaje de Prueba de notificación, presiona **Cancelar**.

Vinculación del sensor

Presiona **Agregar dispositivo**, el LED indicador en el receptor comenzará a destellar.

Después, presiona el botón de vinculación en el sensor.

El LED indicador quedará estático cuando se realice la vinculación y aparecerá la interfaz de la app.



INSTALAR EL SENSOR EN EL TANQUE ESTACIONARIO

1 En el tanque estacionario, ubica el medidor.

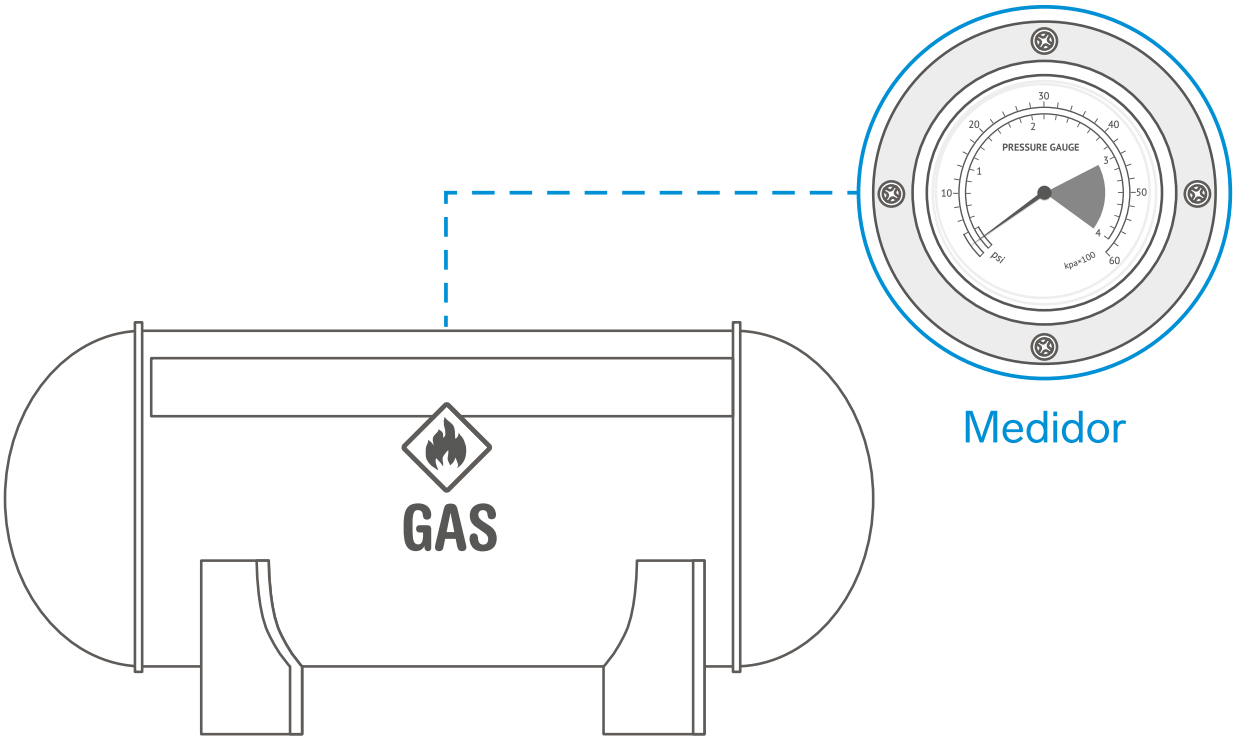

2 Con ayuda de un desarmador, retira los tornillos.

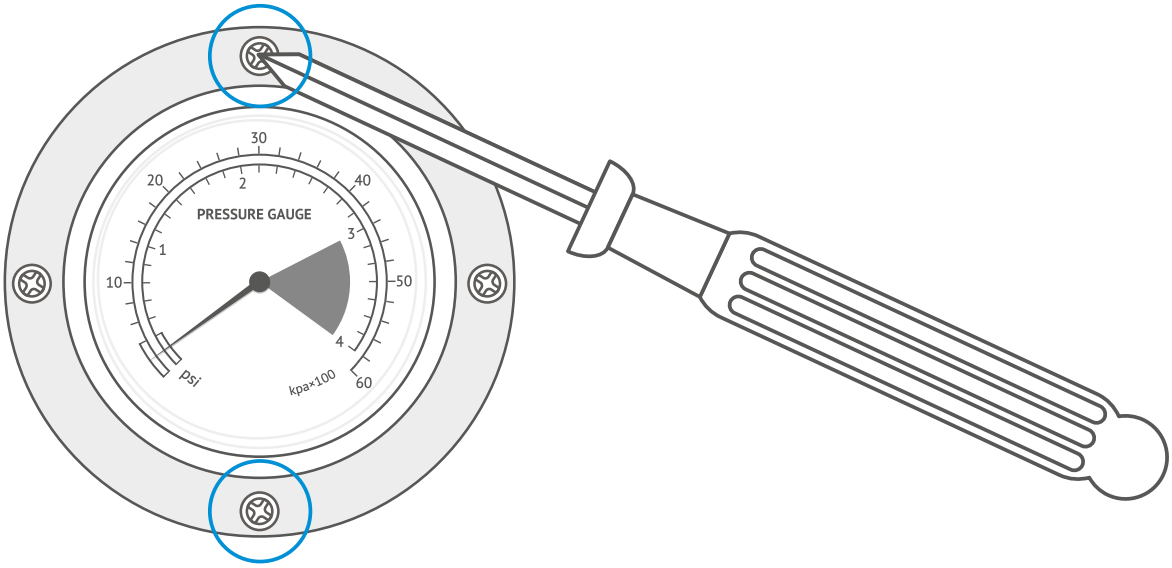

3 Coloca el sensor haciendo coincidir los orificios en el tanque estacionario.

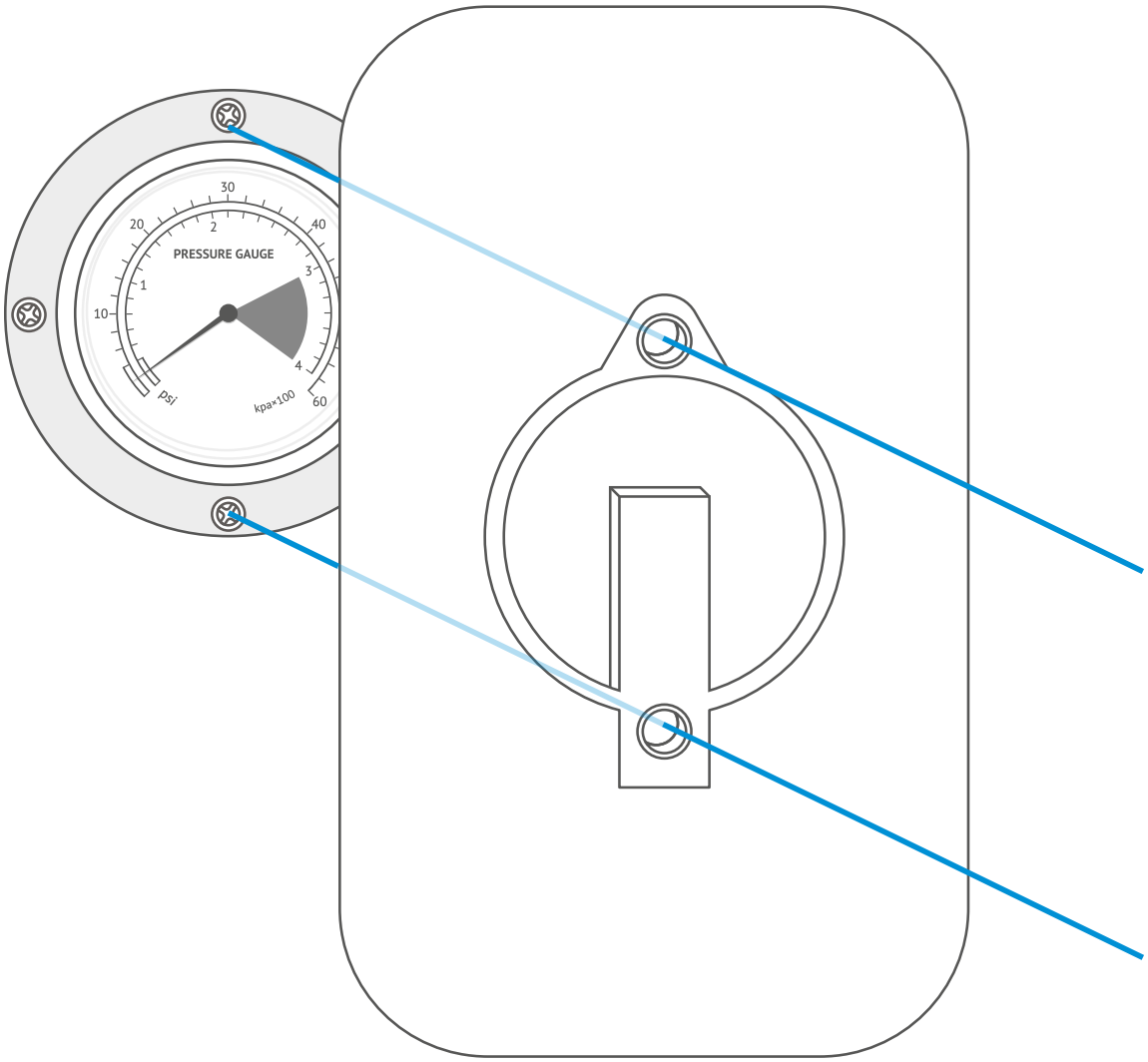

Nota:

☑ En caso de que los tornillos no fijen correctamente el sensor al tanque estacionario, consulta el manual del tanque para verificar las medidas de los tornillos requeridos.

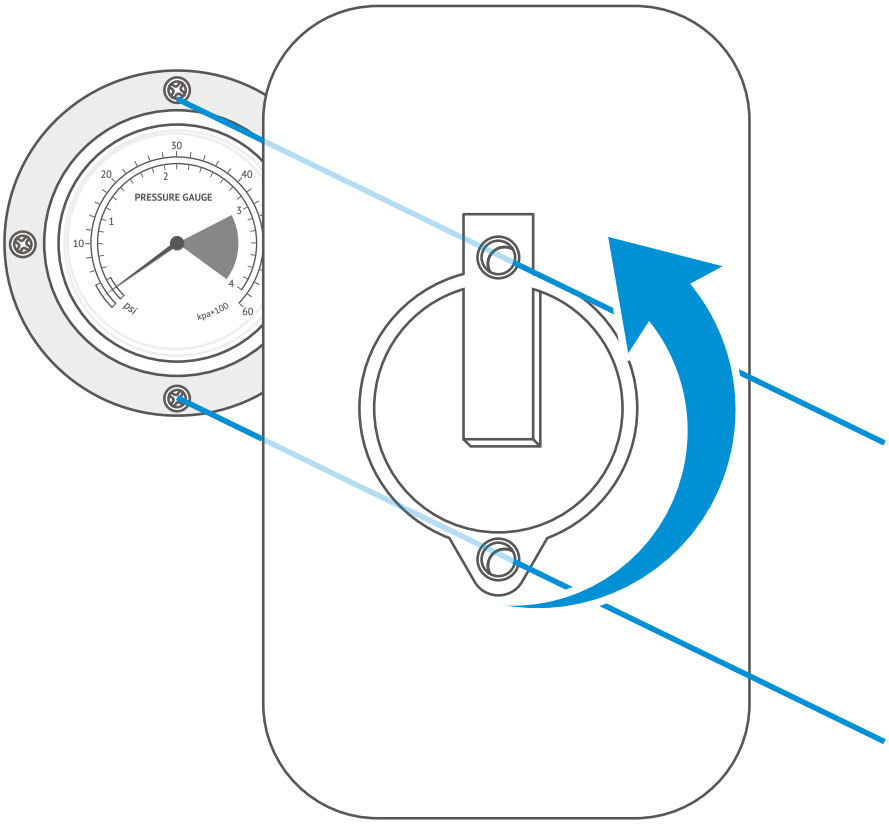

Nota:

☑ En algunos tanques estacionarios el sensor no funciona correctamente debido a que la bobina esta invertida, si este es el caso, invierte de posición el sensor.

4 Coloca los tornillos incluidos.

INTERFAZ DE LA APP



Menú de Ajustes

Regresar

Señal del sensor

Porcentaje de las pilas del sensor y estatus de la conexión

Porcentaje del tanque de gas

Configuración

Registro de notificaciones

Menú de Ajustes

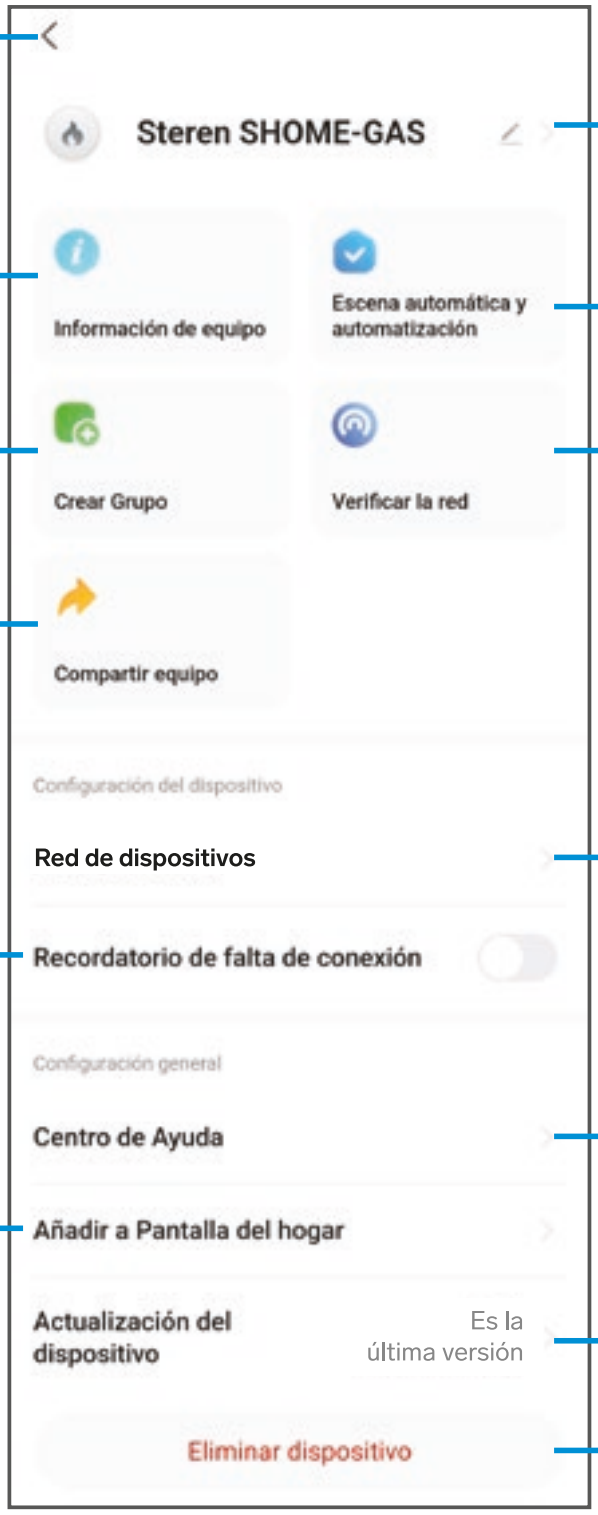

Regresar

Personalizar (nombre, ícono y ubicación)

Ver información general del equipo

Visualizar escenas automáticas

Crear o modificar el grupo asignado al equipo

Revisar el estatus de la conexión Wi-Fi

Compartir el control con otros usuarios

Ver información de la red

Activar una notificación por falta de conexión Wi-Fi

Solucionar problemas con la app o con el dispositivo

Crear un acceso rápido en la pantalla principal

Actualizar el firmware

Eliminar el equipo de la app

Configuración

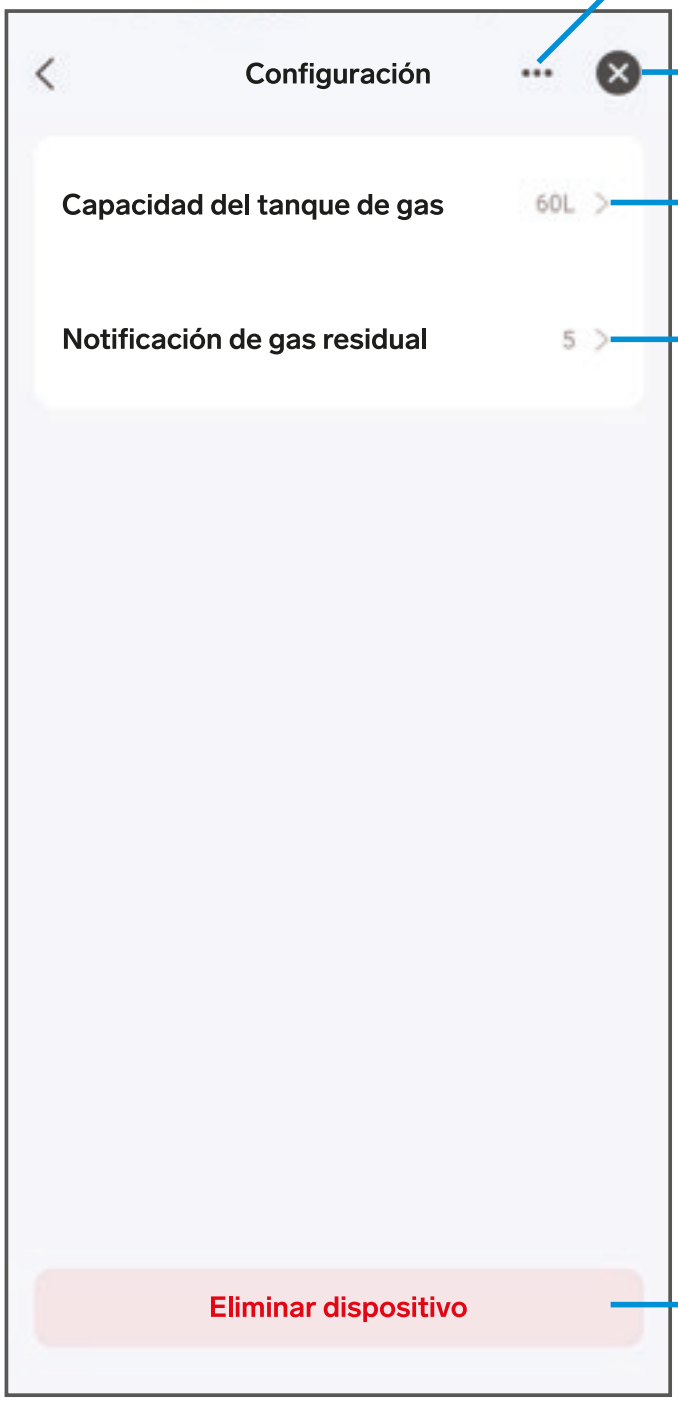

Menú de Ajustes

Regresar

Configurar la capacidad del tanque de gas estacionario en litros

Establecer un porcentaje de gas para recibir alertas

Eliminar el equipo de la app

Configurar la capacidad del tanque de gas estacionario en litros

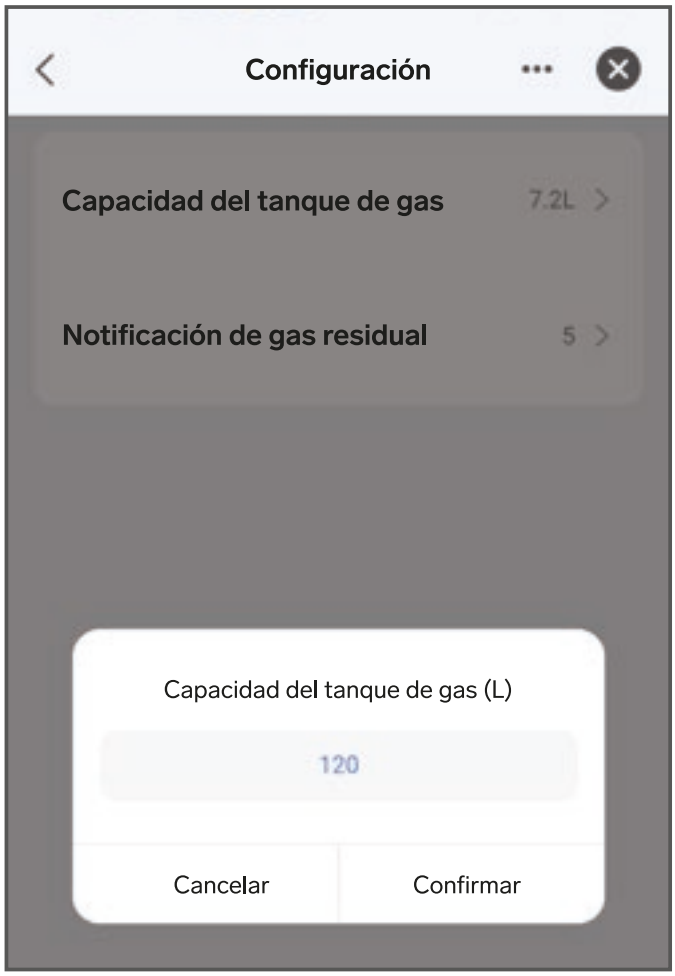

1. En la interfaz de la app, ingresa a **Configuración**.
2. Selecciona **Capacidad del tanque de gas** e ingresa el valor en litros de tu tanque de gas.
3. Al finalizar, selecciona **Confirmar**.

Establecer un porcentaje de gas para recibir alertas

Nota:
La medición mínima del sensor es de 5%

1. En la interfaz de la app, ingresa a **Configuración**.
2. Selecciona **Capacidad de gas residual** e ingresa el valor del porcentaje para empezar a recibir notificaciones.
3. Al finalizar, selecciona **Confirmar**.

Cómo compartir el control con otros usuarios

Para que otro usuario también pueda controlar este dispositivo desde su celular, previamente debe de haber instalado la aplicación *Steren Home* y tener una cuenta registrada.

1. Selecciona el ícono de menú de Ajustes.
2. Elige la opción **Compartir equipo**, y después **Agregar miembro al hogar**.
3. Introduce el correo electrónico de la persona con quien compartirás el dispositivo; presiona **Guardar** para finalizar.

En la pantalla principal de la app del otro usuario, se agregará automáticamente el dispositivo y podrá empezar a controlarlo.

Si el usuario con el que compartirás el control registró su cuenta con un número de celular antes de marzo del 2020, introduce el número.

ESPECIFICACIONES

Receptor
Alimentación: 5 Vcc 1 A (x USB)
Frecuencia de operación: 2.4 GHz / 433 MHz
Estándar: IEEE 802.11b/g/n
Tolerancia: ±3%

Transmisor
Alimentación: 3 Vcc (2 x AAA)
Nivel de protección: IP66
Frecuencia de operación: 433 MHz
Comunicación entre transmisor y receptor de hasta 20 m (distancia libre de obstáculos)

PÓLIZA DE GARANTÍA

Producto: Medidor Wi-Fi de nivel para gas estacionario
Modelo: SHOME-GAS
Marca: Steren

Esta póliza garantiza el producto por el término de un año en todos sus componentes, piezas y mano de obra, contra cualquier defecto de fabricación y funcionamiento, a partir de la fecha de entrega.

CONDICIONES

1. Para hacer efectiva la garantía, debe presentarse esta póliza o factura o recibo o comprobante de compra y el producto, en el lugar donde fue adquirido o en Electrónica Steren S.A. de C.V.
2. Electrónica Steren S.A de C.V. se compromete a reparar el producto en caso de estar defectuoso, sin ningún cargo al consumidor. Los gastos de transportación serán cubiertos por el proveedor.
3. El tiempo de reparación en ningún caso será mayor a 30 días, contados a partir de la recepción del producto en cualquiera de los sitios donde pueda hacerse efectiva la garantía.
4. El lugar donde se pueden adquirir partes, componentes, consumibles y accesorios, así como hacer válida esta garantía es en cualquiera de las direcciones mencionadas posteriormente.

ESTA PÓLIZA NO SE HARÁ EFECTIVA EN LOS SIGUIENTES CASOS:

1. Cuando el producto ha sido utilizado en condiciones distintas a las normales.
2. Cuando el producto no ha sido operado de acuerdo con el instructivo de uso.
3. Cuando el producto ha sido alterado o reparado por personal no autorizado por Electrónica Steren S.A. de C.V.

El consumidor podrá solicitar que se haga efectiva la garantía ante la propia casa comercial donde adquirió el producto.
Si la presente garantía se extraviara, el consumidor puede recurrir a su proveedor para que le expida otra póliza, previa presentación de la nota de compra o factura respectiva.

DATOS DEL DISTRIBUIDOR

Nombre del Distribuidor _____
Domicilio _____
Fecha de entrega _____

ELECTRÓNICA STEREN S.A. DE C.V.
Biólogo Maximino Martínez, núm. 3408, col. San Salvador Xochimanca, Azcapotzalco, Ciudad de México, C.P. 02870, RFC: EST850628K51

STEREN PRODUCTO EMPACADO S.A. DE C.V.
Autopista México-Querétaro, km 26.5, sin número, Nave Industrial 3-A, col. Lomas de Boulevares, Tlalnepantla de Baz, Estado de México, C.P. 54020, RFC: SPE941215H43

En caso de que tu producto presente alguna falla, o si tienes alguna duda o pregunta, por favor, llama a nuestro Centro de Atención a Clientes, en donde con gusto te atenderemos en todo lo relacionado con tu producto Steren. **Centro de Atención a Clientes: (55) 15 16 60 00**

Atención a clientes
(55) 1516 6000

steren.mexico
steren.oficial
SterenMedia
steren.oficial

comentarios@steren.com.mx

www.steren.com.mx

Steren