Steren | smart home

Tira LED Wi-Fi multicolor

Manual de instrucciones



SHOME-1300D V0.0 / 0626B

IMPORTANTE

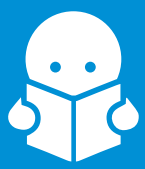

Por favor, lee completamente y con atención este instructivo antes de realizar cualquier acción con el equipo, para saber cómo utilizarlo adecuadamente.

La información es presentada únicamente como referencia; debido a actualizaciones pueden existir diferencias. Las imágenes mostradas son ilustrativas. El diseño y el funcionamiento del producto pueden variar sin previo aviso. Consulta nuestra página **www.steren.com** para obtener la versión más reciente de este manual.

PRECAUCIONES

- El equipo cuenta con protección IP67, por lo que puede instalarse en exteriores; sin embargo, el convertidor de voltaje debe permanecer conectado a una toma protegida contra chorros de agua, goteras o lluvia.
- Mantén siempre bien protegidos los conectores para evitar la filtración de agua al interior.
- Evita cortar la serie, ya que esto compromete su grado de protección.
- No cortes ni modifiques los conectores.
- Evita golpear o dejar caer el equipo.
- No utilices productos químicos ni corrosivos para su limpieza.
- Cualquier reparación no autorizada anulará la garantía.
- Los niños deben ser supervisados para evitar que utilicen el producto como juguete.

La operación de este equipo está sujeta a las siguientes dos condiciones: (1) es posible que este equipo o dispositivo no cause interferencia perjudicial y (2) este equipo o dispositivo debe aceptar cualquier interferencia, incluyendo la que pueda causar su operación no deseada.

Para elaborar este instructivo se utilizó un dispositivo con sistema operativo Android (versión 11.0) y la aplicación *Steren Home* (versión 1.4). Las imágenes se muestran para ejemplificar el procedimiento; sin embargo, este puede ser distinto en otras versiones del sistema y de la aplicación.

ÍNDICE

CONTENIDO DEL EMPAQUE 4

DESCRIPCIÓN 6

CONEXIÓN 7

USO DEL CONTROL REMOTO 8

CONTROL DESDE LA APP *STEREN HOME* 10
Registrar una cuenta de usuario 10
Configuración Wi-Fi 13
Interfaz de la app 15
Animaciones 16
Modo audio rítmico 17
Otras configuraciones 18
Menú de Ajustes 20
Cómo compartir el control con otros usuarios 21
Vinculación con un asistente de voz 22

INSTALACIÓN 22

ESPECIFICACIONES 26

CONTENIDO DEL EMPAQUE

Serie LED

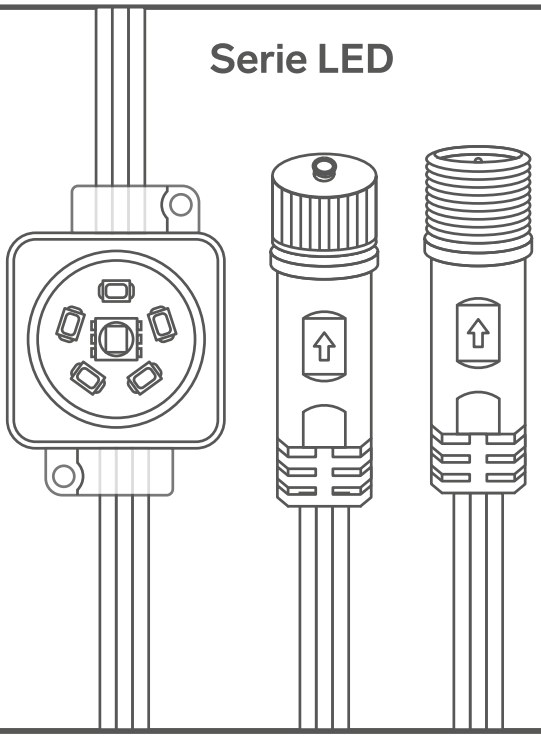

Controlador

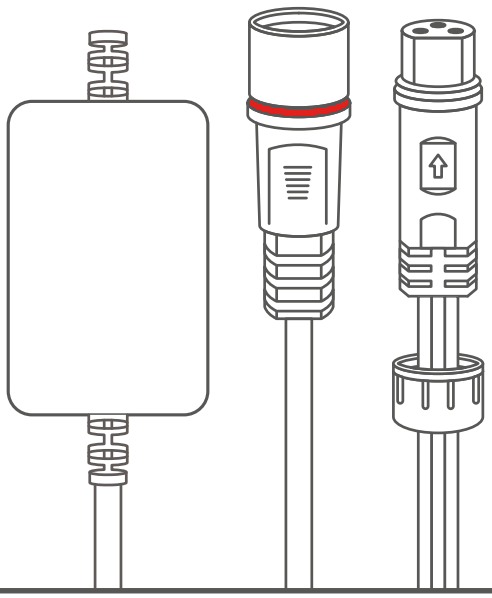

Control remoto

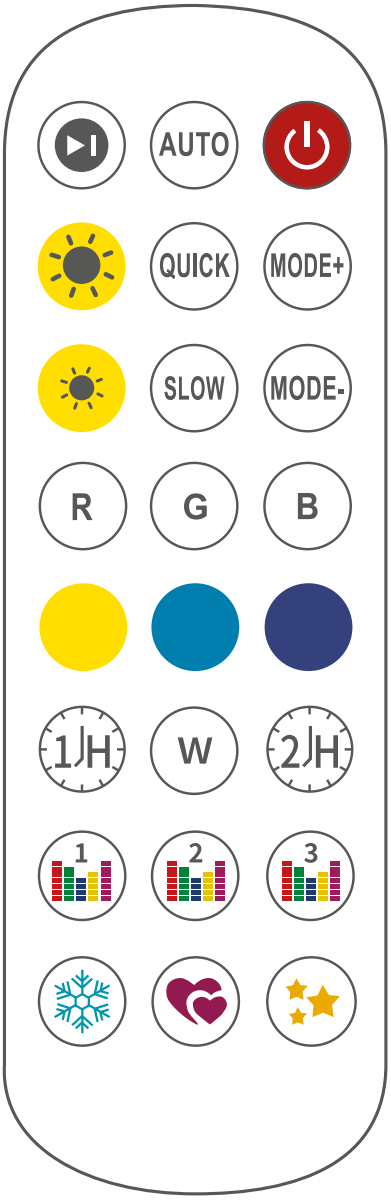

Clip de montaje (x20)

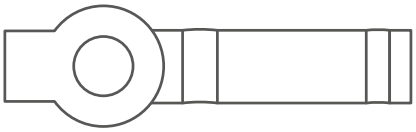

Convertidor de voltaje

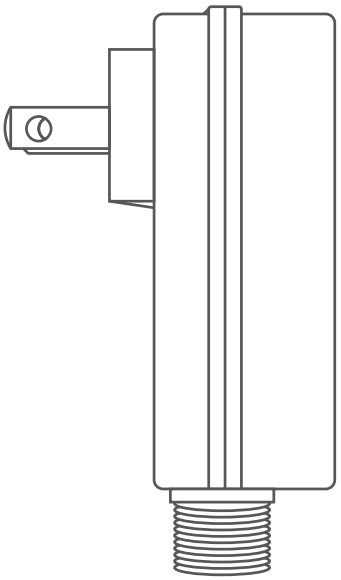

Tornillo (x92)

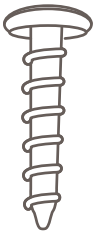

DESCRIPCIÓN

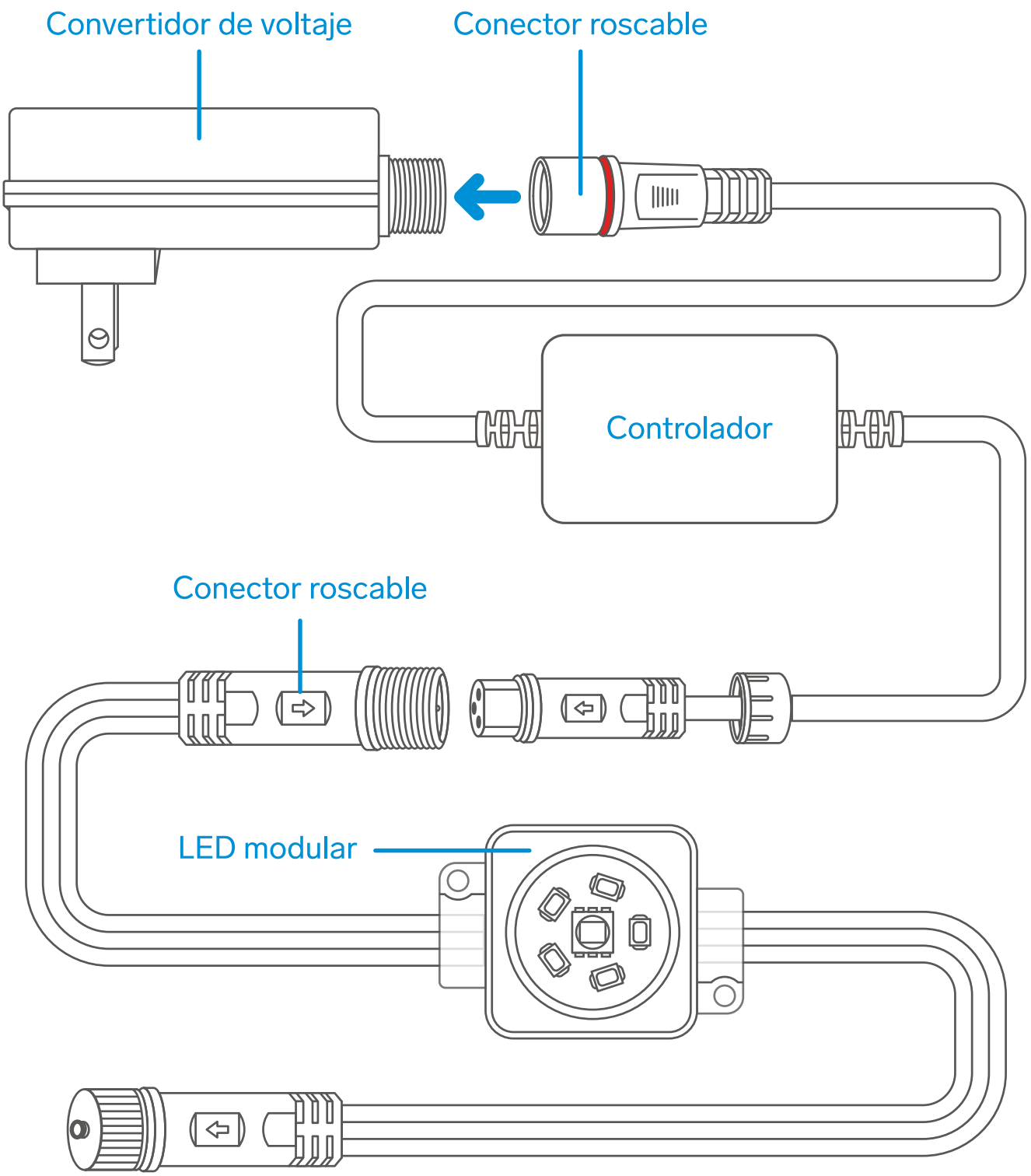

CONEXIÓN

1 Identifica la terminal de 3 pines hembra en el controlador y la terminal de 3 pines macho en la serie. Hazlas coincidir y conéctalas.

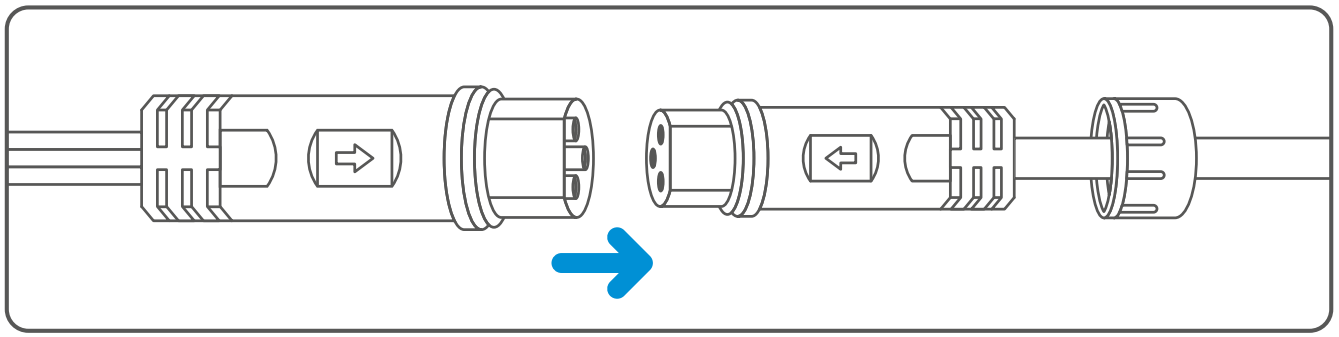

2 En la terminal de 2 pines del controlador, conecta el convertidor de voltaje.

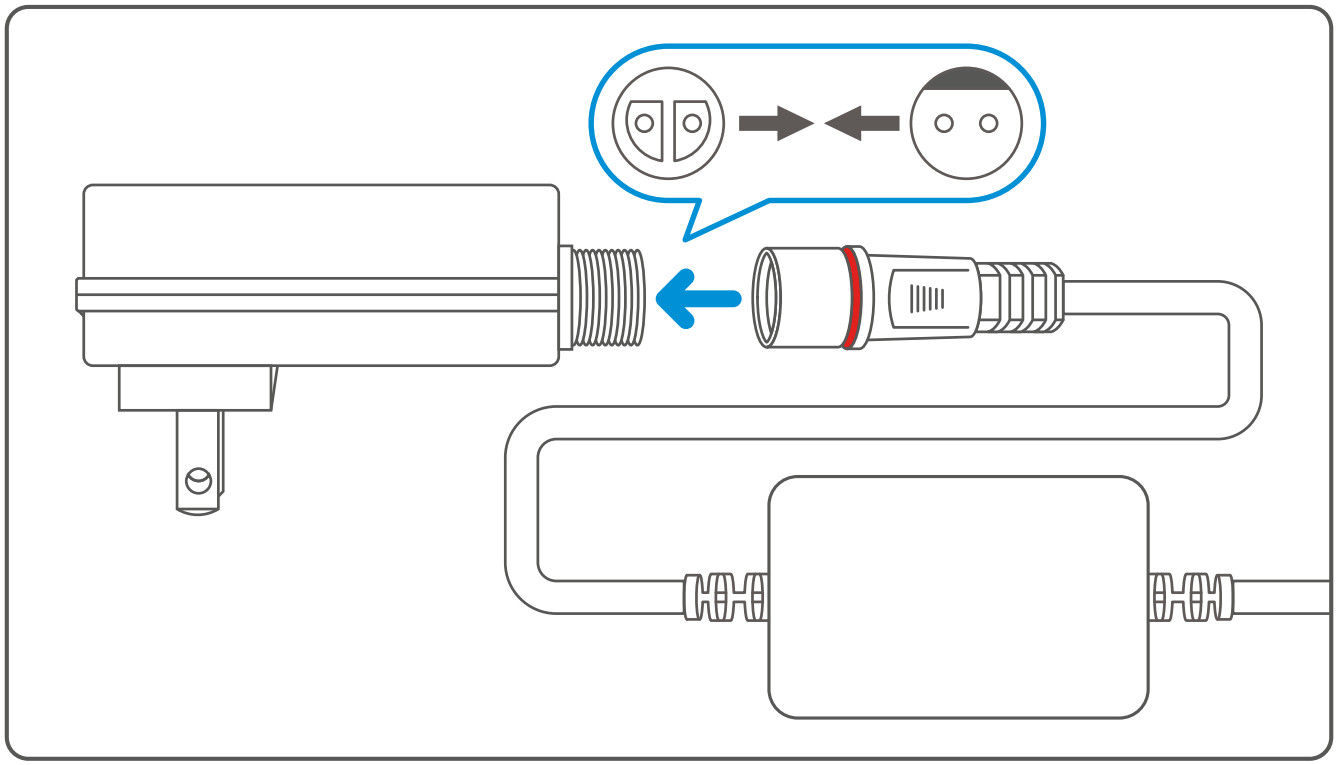

3 Enrosca los conectores para proteger la conexión del agua.

4 Conecta el convertidor de voltaje a la toma eléctrica.

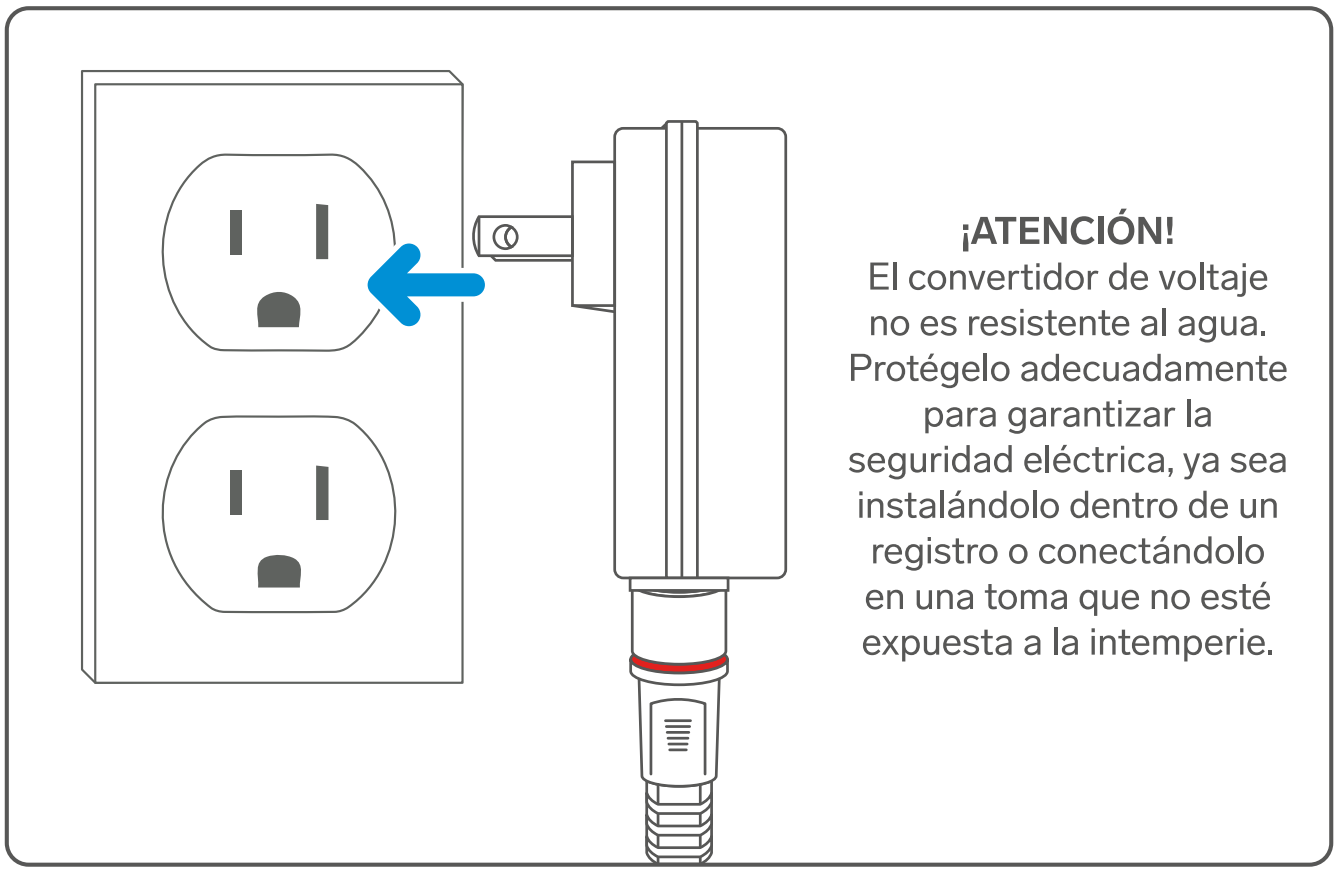

¡ATENCIÓN!
El convertidor de voltaje no es resistente al agua. Protégelo adecuadamente para garantizar la seguridad eléctrica, ya sea instalándolo dentro de un registro o conectándolo en una toma que no esté expuesta a la intemperie.

USO DEL CONTROL REMOTO

1 Retira el protector de plástico del control remoto para activar el contacto con la pila.

2 Apunta el control remoto hacia el controlador y comienza a operar el equipo.

1. Pausar / Continuar
2. Efecto automático
3. Interruptor de Encendido / Apagado
4. Modo de Escena Dinámica
5. Colores RGB (6)
6. Temporizador de 2 horas
7. Modo de Activación por Música
8. Modos de Escenas
9. Modo de Luz Blanca
10. Temporizador de 1 hora
11. Regulación de velocidad
12 Ajuste de brillo

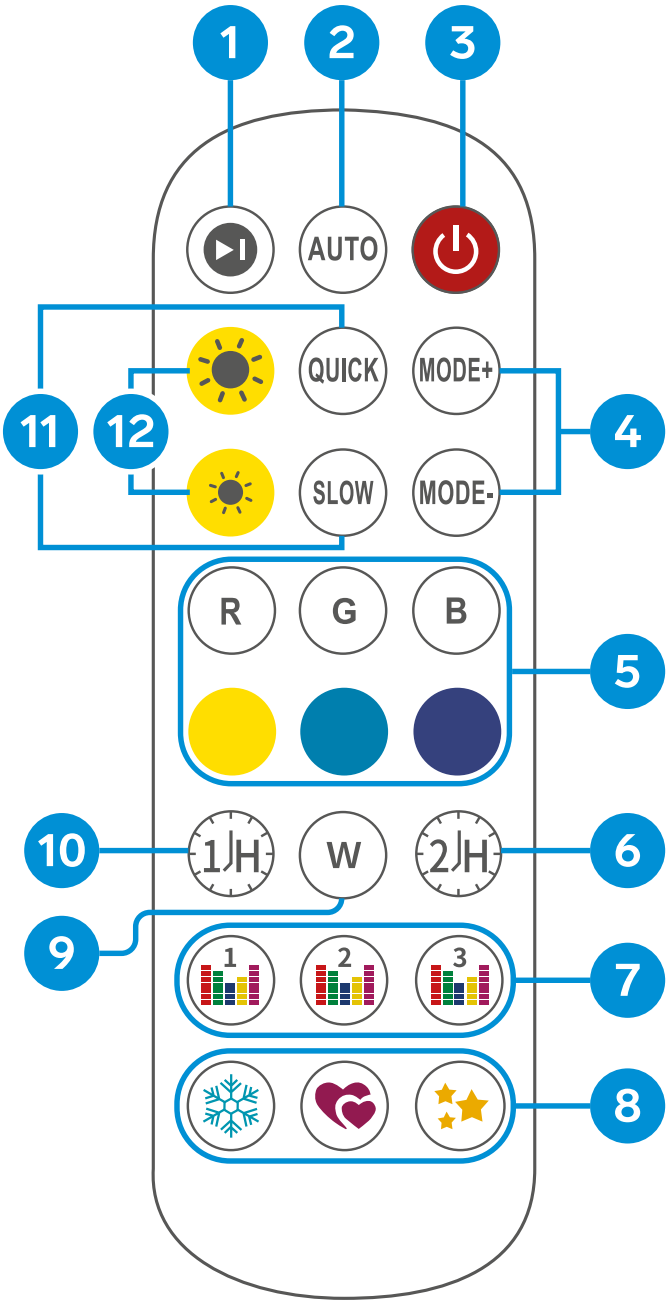

CONTROL DESDE LA APP *STEREN HOME*

Consideraciones previas

- Ten a la mano un dispositivo inteligente (teléfono móvil o tablet).
- Asegúrate de tener acceso a la tienda de aplicaciones (Google Play o App Store), junto con tus datos de inicio de sesión.
  Identifica el nombre y la contraseña de tu red Wi-Fi.
- Confirma que el router esté funcionando en la banda de 2.4 GHz, ya que el equipo no es compatible con 5 GHz.
- Apaga cualquier extensor Wi-Fi durante la configuración.
- Verifica que el router no tenga limitaciones en el número de equipos conectados.

Registrar una cuenta de usuario

1 En tu celular o tablet, ingresa a la tienda de aplicaciones para descargar e instalar la app *Steren Home.*



2 Abre la aplicación. Lee y acepta la **Política de privacidad**. Luego, selecciona **Crear cuenta nueva.**

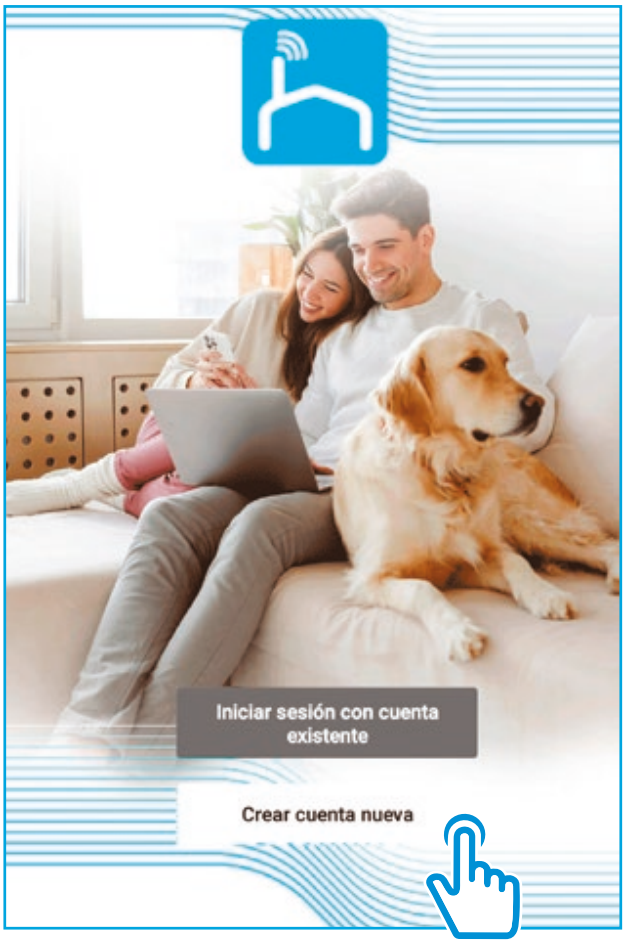

3 Selecciona tu país e introduce tu correo electrónico. Después, habilita la casilla **Estoy de acuerdo con la Política de privacidad y Acuerdo del usuario**. Al finalizar, toca en la opción **Obtenga el código de verificación**.

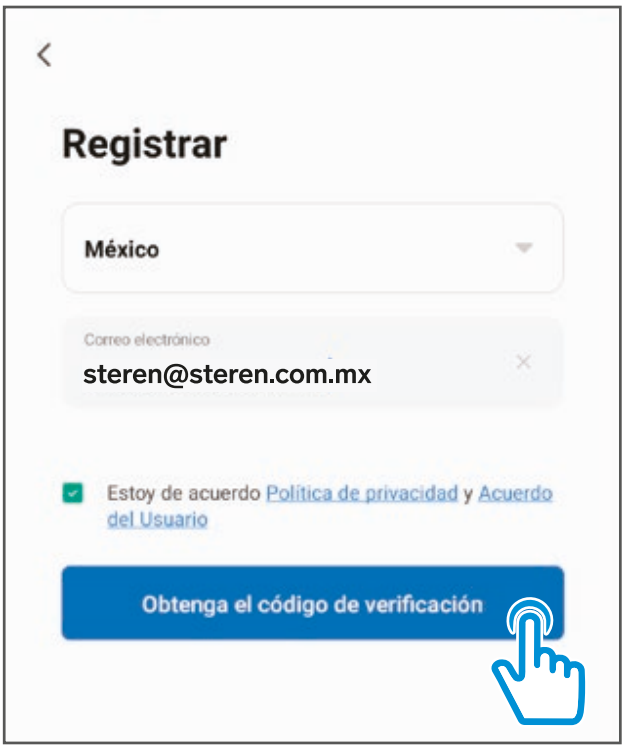

4 Introduce el código que recibiste, y crea una contraseña para la nueva cuenta. Presiona **Finalizado** para concluir el proceso.



Configuración Wi-Fi

Es posible que la primera vez que abras la app debas aceptar o rechazar permisos de accesibilidad. Luego, selecciona **Ir a la aplicación** para continuar.

Mantente cerca del controlador de la serie durante todo el procedimiento.

1. Enciende el Bluetooth de tu celular para optimizar la conexión.

2. En la app, toca el ícono **+** (del lado derecho superior) y selecciona **Agregar Dispositivo**.



3. Espera hasta que el dispositivo sea localizado automáticamente y, cuando aparezca, selecciónalo.

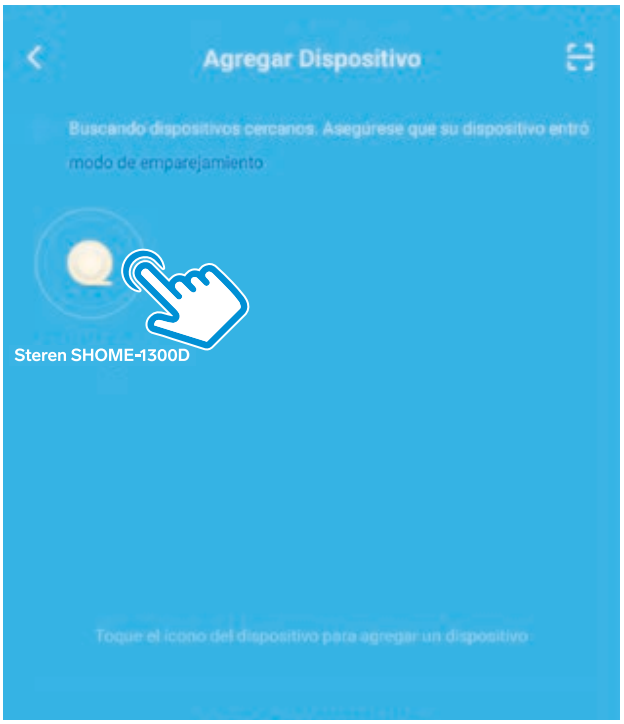

4 Ingresa la contraseña de tu red Wi-Fi y selecciona **Siguiente**.

Si la contraseña ya ha sido introducida para conectar otro dispositivo previamente, este paso podría omitirse automáticamente.



5 Espera hasta que se realice la conexión. Selecciona **Finalizado**.

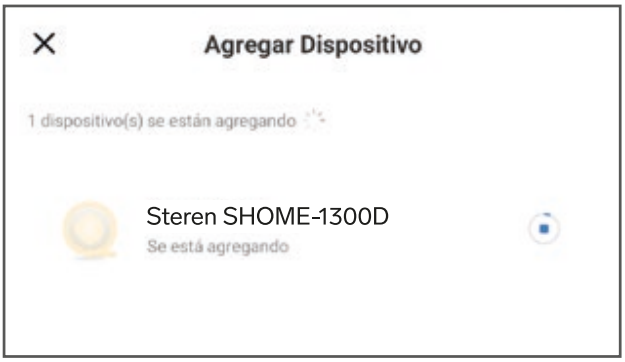



Interfaz de la app



Animaciones



Selecciona una transición predefinida de entre las múltiples opciones disponibles según su clasificación.

Modo audio rítmico

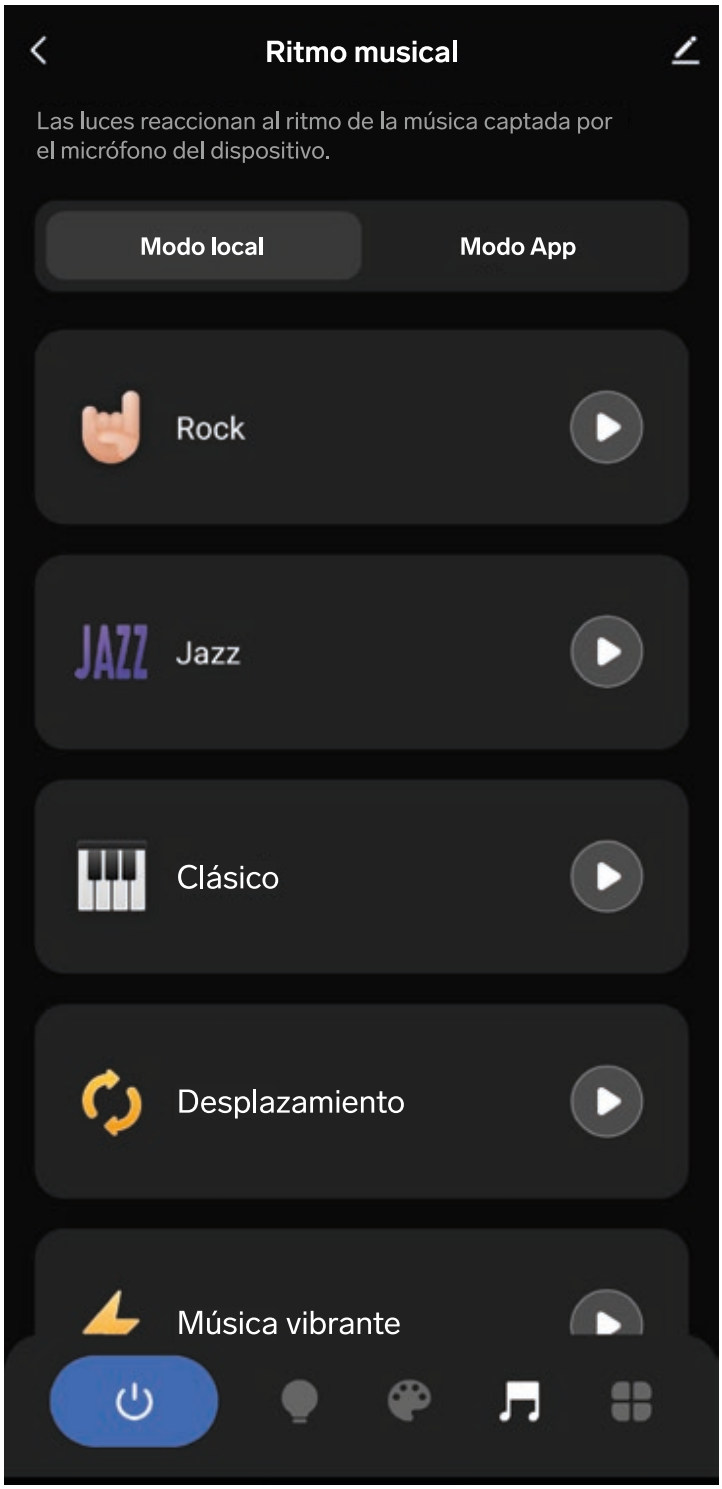

Elige un estilo de iluminación que responda al tipo de música para ambientar el espacio al ritmo del sonido.

Local mode:
Se captará el sonido ambiental a través del micrófono interno del propio controlador de la serie.

App mode:
El ritmo visual se guiará por el sonido que capture el micrófono del dispositivo inteligente donde está instalada la app. *Esta opción requiere que mantengas la aplicación abierta o en segundo plano.*

Otras configuraciones



En el apartado **Plan**, puedes programar el encendido y apagado automático.

La opción **Countdown** permite programar un temporizador inverso para encender o apagar el equipo. Mientras que en **Timing** es posible establecer días y horas específicas para automatizar el encendido o apagado seleccionando el ícono **+**.

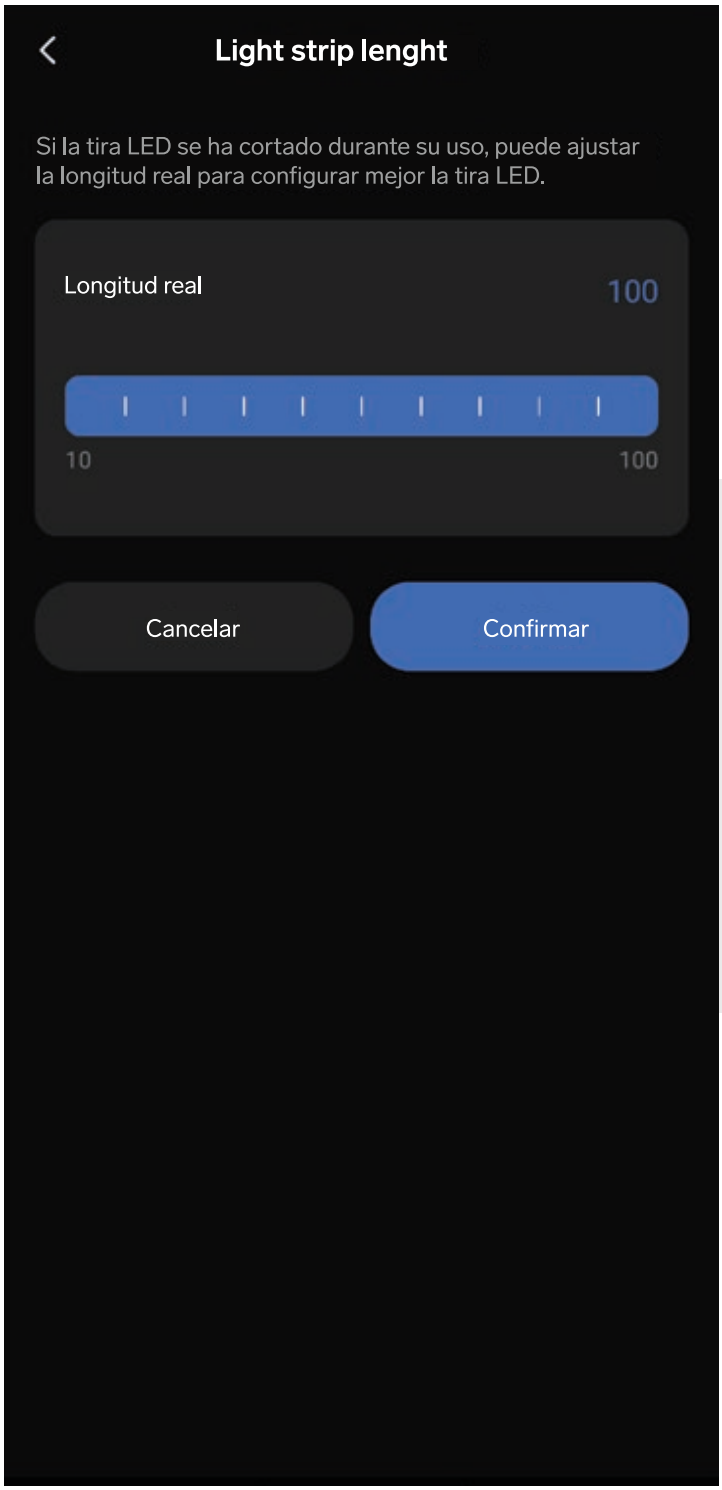

Si lo deseas, puedes reducir de forma figurativa la longitud de iluminación de la serie para que no se utilicen todos los LED, desde la sección **Light Strip Length.**

Menú de Ajustes



Atrás

Vincular asistentes de voz

Crear escenas automáticas si existe alguna app inteligente relacionada

Revisar el estatus de la conexión Wi-Fi

Activar una notificación por falta de conexión Wi-Fi

Actualizar el firmware

Eliminar el equipo de la app

Cambiar nombre, ícono y ubicación del equipo

Ver información como IP, MAC, ID, etc.

Crear grupos con más dispositivos

Compartir el control del equipo con otros usuarios

Revisar detalles de la red

Crear un acceso directo

Cómo compartir el control con otros usuarios

Para que otro usuario también pueda controlar este dispositivo desde su celular, previamente debe haber instalado la aplicación *Steren Home* y tener una cuenta registrada.

1. En la interfaz principal de la app, selecciona el ícono del menú de Ajustes.
2. Presiona en **Compartir dispositivo**.
3. Elige la opción **Cuenta Steren Home**.
4. Introduce el correo electrónico de la persona con quien compartirás el dispositivo; presiona **Finalizado**.

En la pantalla principal de la app del otro usuario, se agregará automáticamente el dispositivo y podrá empezar a controlarlo.

Si el usuario con el que compartirás el control registró su cuenta con un número de celular antes de marzo del 2020, introduce el número.

Vinculación con un asistente de voz

1. En la interfaz principal de la app, selecciona el ícono del menú de Ajustes.

2. Dentro del apartado **Control de terceros**, selecciona el asistente de voz que deseas utilizar (**Alexa** o **Google Assistant**) y sigue las indicaciones para la vinculación.

INSTALACIÓN

1. Limpia la superficie donde colocarás la serie. Se recomienda dejar entre 1 y 3 pulgadas de distancia respecto a la pared.

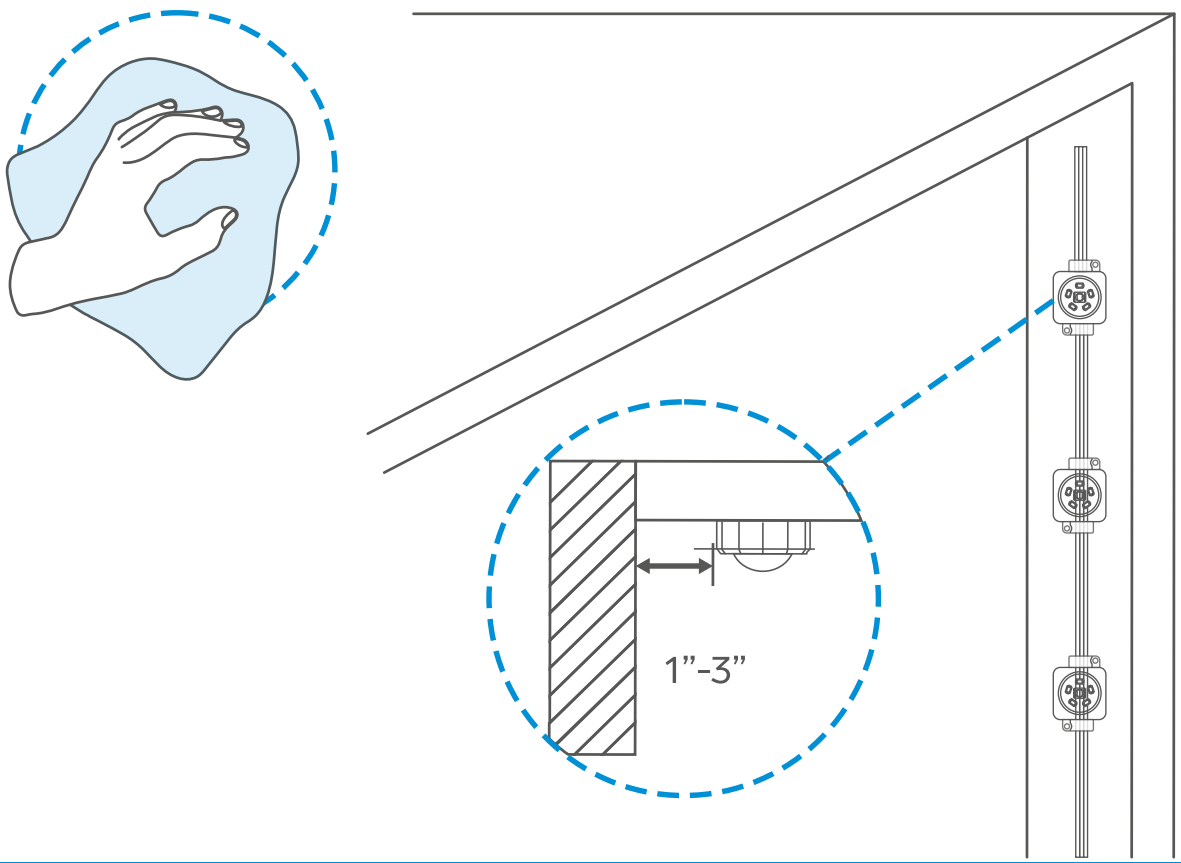

2 Retira el protector del adhesivo y ve pegando módulo por módulo, procurando que el cable no quede tenso.

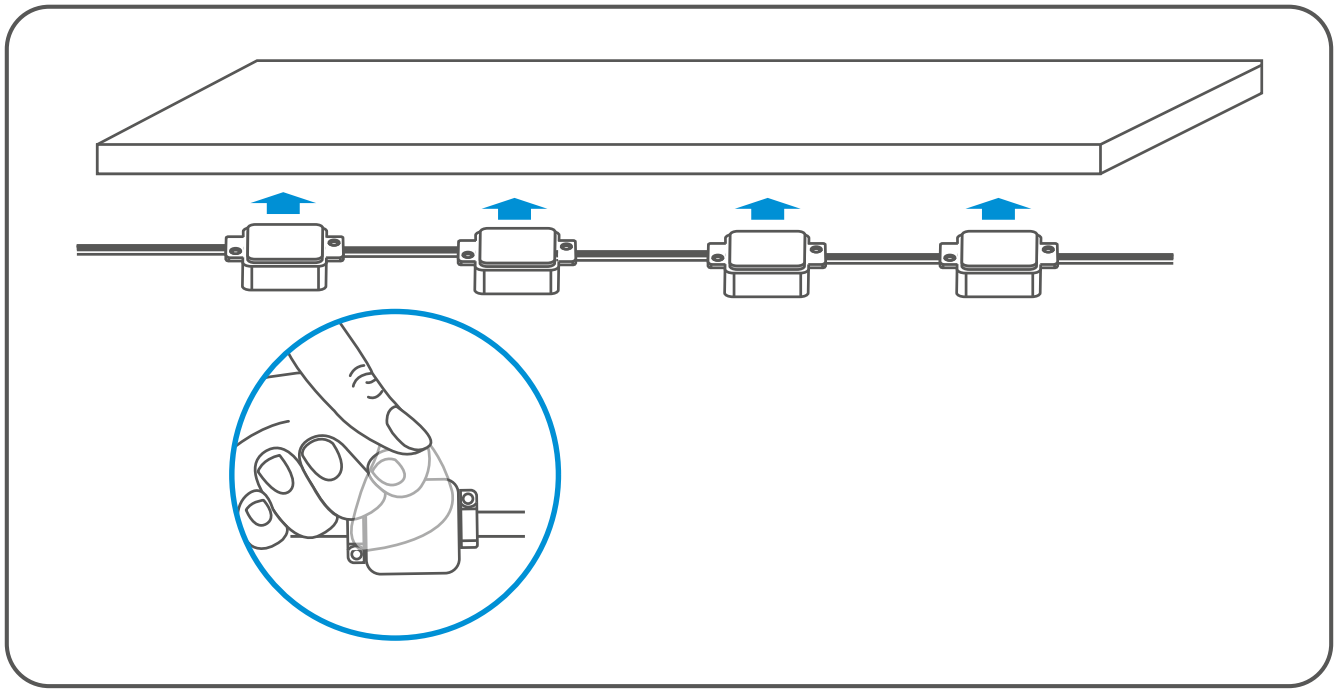

3 Presiona firmemente el centro de cada LED durante aproximadamente 5 segundos para garantizar una correcta adherencia.

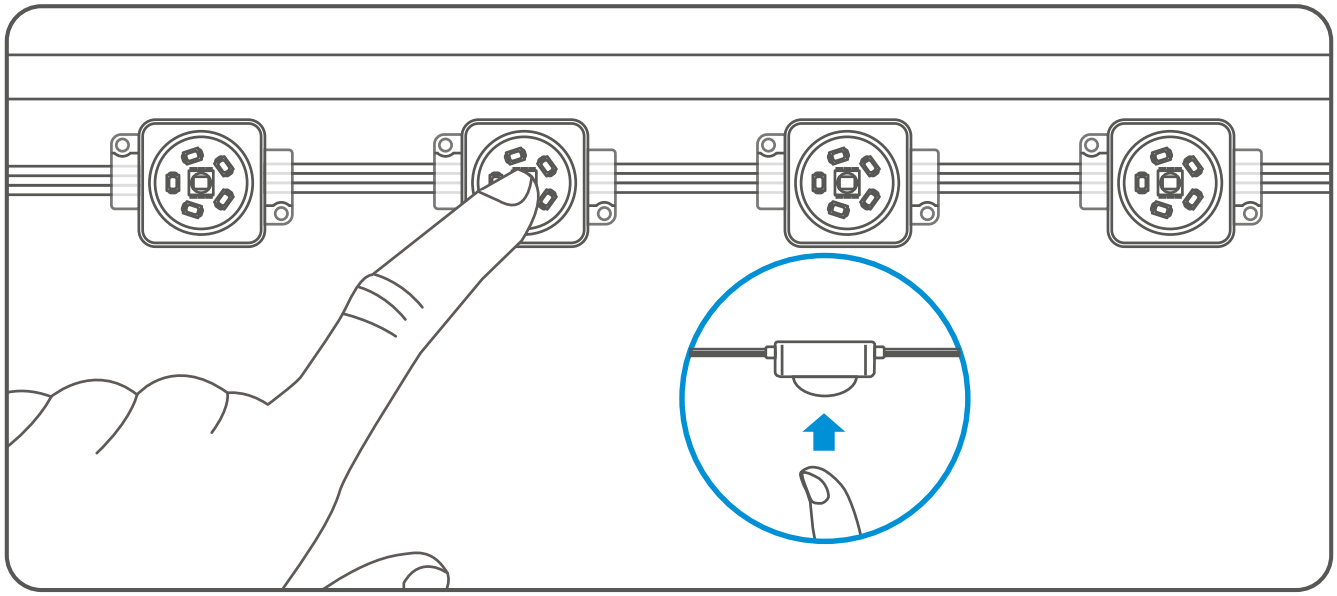

4 Para una instalación más segura, utiliza los orificios de montaje y los tornillos incluidos.

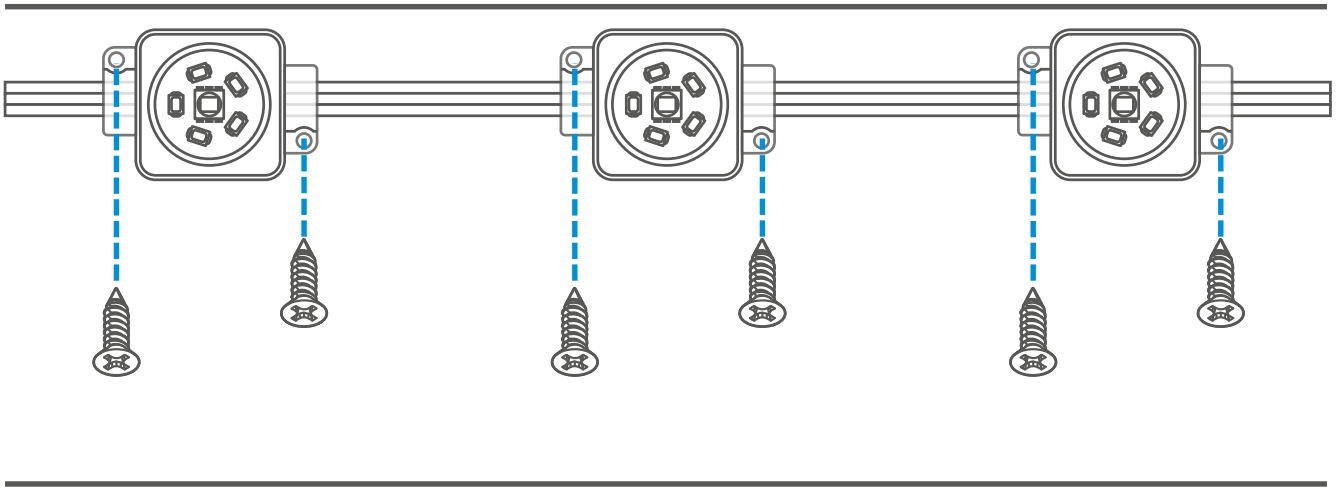

5 Usa los clips y los tornillos para acomodar adecuadamente el cable.

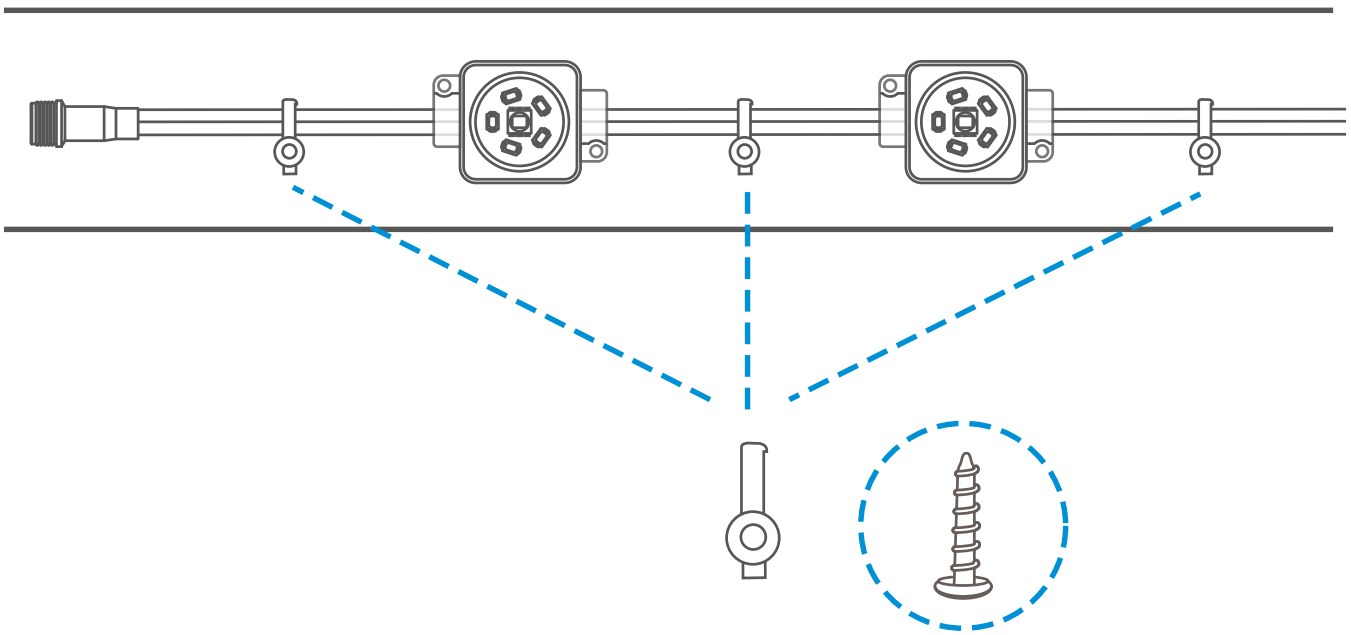

IMPORTANTE

Al final de la serie LED se localiza un conector roscable provisto de un tapón protector. No retires este tapón para evitar que los pines queden expuestos a la intemperie. Asimismo, no intentes conectar otra serie, ya que el controlador no está diseñado para soportarla.

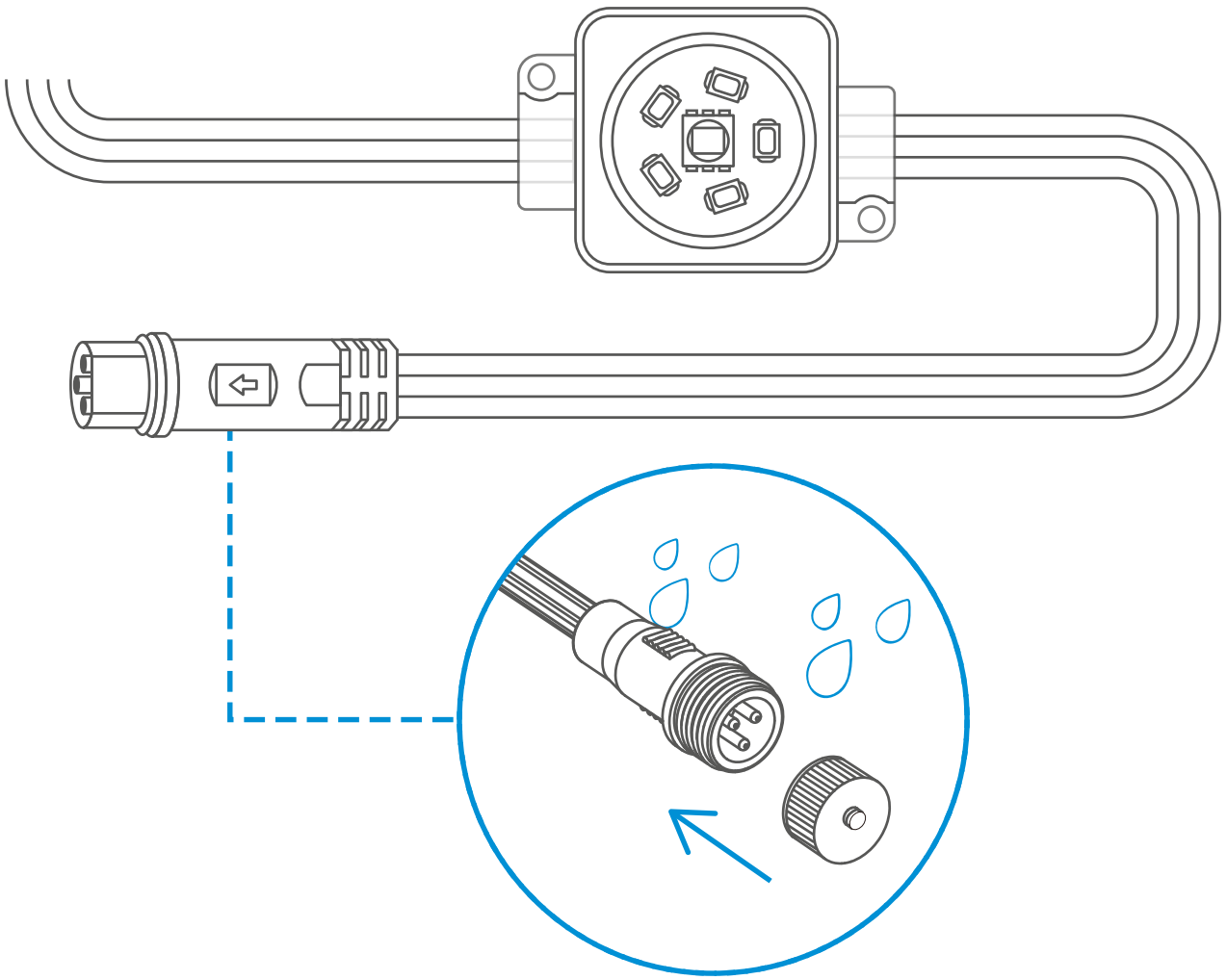

ESPECIFICACIONES

Alimentación: 24 Vcc 1,5 A
Longitud: 18 m
Frecuencia de operación: 2.4 GHz
Estándar: IEEE 802.11b/g/n

Control remoto
Alimentación: 3 Vcc (1 x CR2025)

Convertidor de voltaje
Alimentación: 100-120 Vca 50/60Hz 800 mA
Salida: 24 Vcc 1,5 A

PÓLIZA DE GARANTÍA

Producto: Tira LED Wi-Fi multicolor
Modelo: Steren SHOME-1300D
Marca: Steren

Esta póliza garantiza el producto por el término de un año en todos sus componentes, piezas y mano de obra, contra cualquier defecto de fabricación y funcionamiento, a partir de la fecha de entrega.

CONDICIONES

1. Para hacer efectiva la garantía, debe presentarse esta póliza o factura o recibo o comprobante de compra y el producto, en el lugar donde fue adquirido o en Electrónica Steren S.A. de C.V.
2. Electrónica Steren S.A de C.V. se compromete a reparar el producto en caso de estar defectuoso, sin ningún cargo al consumidor. Los gastos de transportación serán cubiertos por el proveedor.
3. El tiempo de reparación en ningún caso será mayor a 30 días, contados a partir de la recepción del producto en cualquiera de los sitios donde pueda hacerse efectiva la garantía.
4. El lugar donde se pueden adquirir partes, componentes, consumibles y accesorios, así como hacer válida esta garantía es en cualquiera de las direcciones mencionadas posteriormente.

ESTA PÓLIZA NO SE HARÁ EFECTIVA EN LOS SIGUIENTES CASOS:

1. Cuando el producto ha sido utilizado en condiciones distintas a las normales.
2. Cuando el producto no ha sido operado de acuerdo con el instructivo de uso.
3. Cuando el producto ha sido alterado o reparado por personal no autorizado por Electrónica Steren S.A. de C.V.

El consumidor podrá solicitar que se haga efectiva la garantía ante la propia casa comercial donde adquirió el producto.
Si la presente garantía se extraviara, el consumidor puede recurrir a su proveedor para que le expida otra póliza, previa presentación de la nota de compra o factura respectiva.

DATOS DEL DISTRIBUIDOR

Nombre del Distribuidor_____
Domicilio _____
Fecha de entrega _____

ELECTRÓNICA STEREN S.A. DE C.V.

Biólogo Maximino Martínez, núm. 3408, col. San Salvador Xochimanca, Azcapotzalco, Ciudad de México, C.P. 02870, RFC: EST850628K51

STEREN PRODUCTO EMPACADO S.A. DE C.V.

Autopista México-Querétaro, km 26.5, sin número, Nave Industrial 3-A, col. Lomas de Boulevares, Tlalnepantla de Baz, Estado de México, C.P. 54020, RFC: SPE941215H43

En caso de que tu producto presente alguna falla, o si tienes alguna duda o pregunta, por favor, llama a nuestro Centro de Atención a Clientes, en donde con gusto te atenderemos en todo lo relacionado con tu producto Steren. **Centro de Atención a Clientes: (55) 15 16 60 00**

Atención a clientes
(55) 1516 6000

steren.mexico
steren.oficial
SterenMedia
steren.oficial

comentarios@steren.com.mx

www.steren.com.mx