Steren

Caja fuerte electrónica biométrica

Manual de instrucciones

SEG-700

V0.1 / 0126B

IMPORTANTE

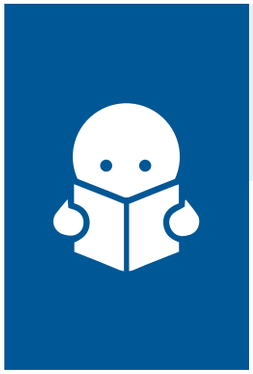

Por favor, lee completamente y con atención este instructivo, antes de realizar cualquier acción con el equipo, para saber cómo utilizarlo adecuadamente.

La información es presentada únicamente como referencia; debido a actualizaciones pueden existir diferencias. Las imágenes mostradas son ilustrativas. El diseño y el funcionamiento del producto pueden variar sin previo aviso. Consulta nuestra página **www.steren.com** para obtener la versión más reciente de este manual.

PRECAUCIONES

- No intentes abrir ni desarmar el equipo, ya que podría dañarse y anular la garantía.
- Evita colocar objetos pesados sobre la caja fuerte.
- No utilices limpiadores químicos o abrasivos; límpiala con un paño suave y seco.
- No la expongas al agua, humedad o lluvia.
- Instálala siempre en interiores.
- Evita golpes o caídas que puedan afectar su funcionamiento.
- Guárdala en un lugar discreto y fuera de la vista de visitas o desconocidos.
- Memoriza tu código de acceso y no lo anotes cerca de la caja. Se recomienda cambiarlo periódicamente.
- Verifica siempre que la tapa esté bien cerrada y gira la perilla en sentido contrario a las manecillas del reloj para asegurarla.
- Mantén la caja alejada de fuentes de calor y humedad excesiva.
- No guardes líquidos inflamables en su interior.
- Si es posible, fíjala a una estructura firme.
- Se recomienda designar a un familiar o persona de confianza que pueda acceder a la caja en caso de emergencia.
- Limpia periódicamente el teclado y la perilla.
- Guarda las llaves de repuesto en un lugar seguro y distinto al de la caja.
- Asegúrate de que no haya objetos que obstruyan el mecanismo de cierre.
- Mantén el producto fuera del alcance de los niños y supervisa su uso para evitar que lo utilicen como juguete.

ÍNDICE

CONTENIDO	4
DESCRIPCIÓN	5
PRIMER USO	7
FUNCIONAMIENTO DEL EQUIPO	9
CONFIGURACIÓN DE HUELLAS Y CÓDIGOS	11
INSTALACIÓN	13
ESPECIFICACIONES	14

CONTENIDO

Caja fuerte electrónica	Llaves (x2)
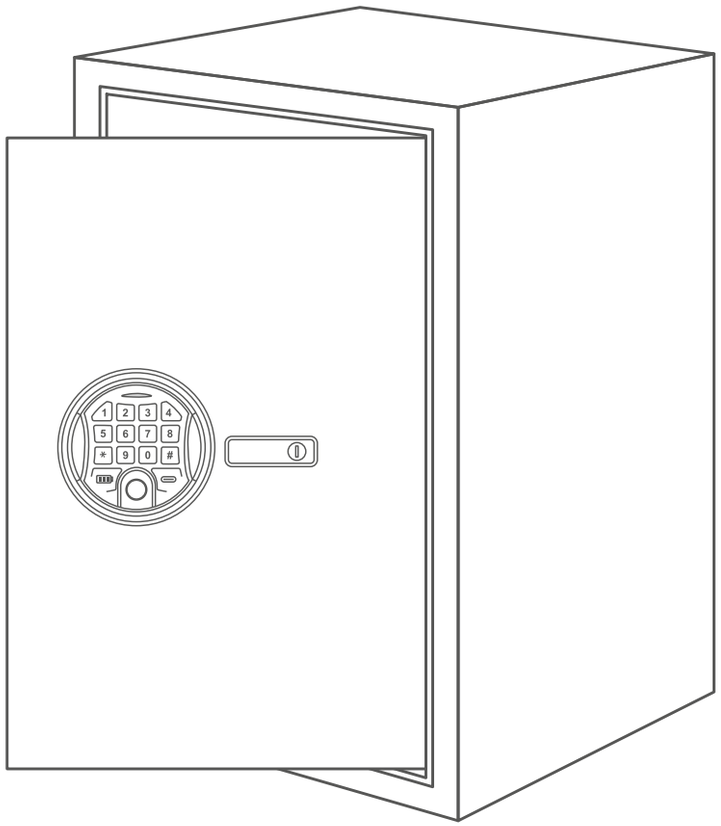	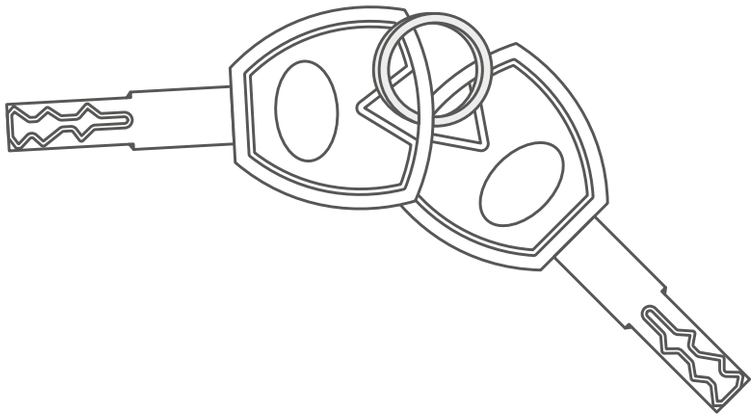
	Pernos de expansión (x4)
	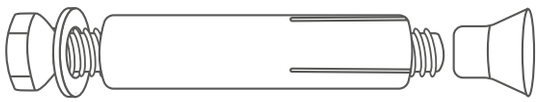
Tapete	**Repisa**
	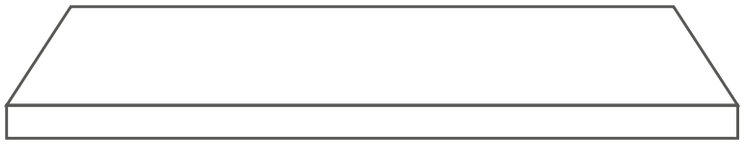

DESCRIPCIÓN

Caja fuerte / *Vista interna*

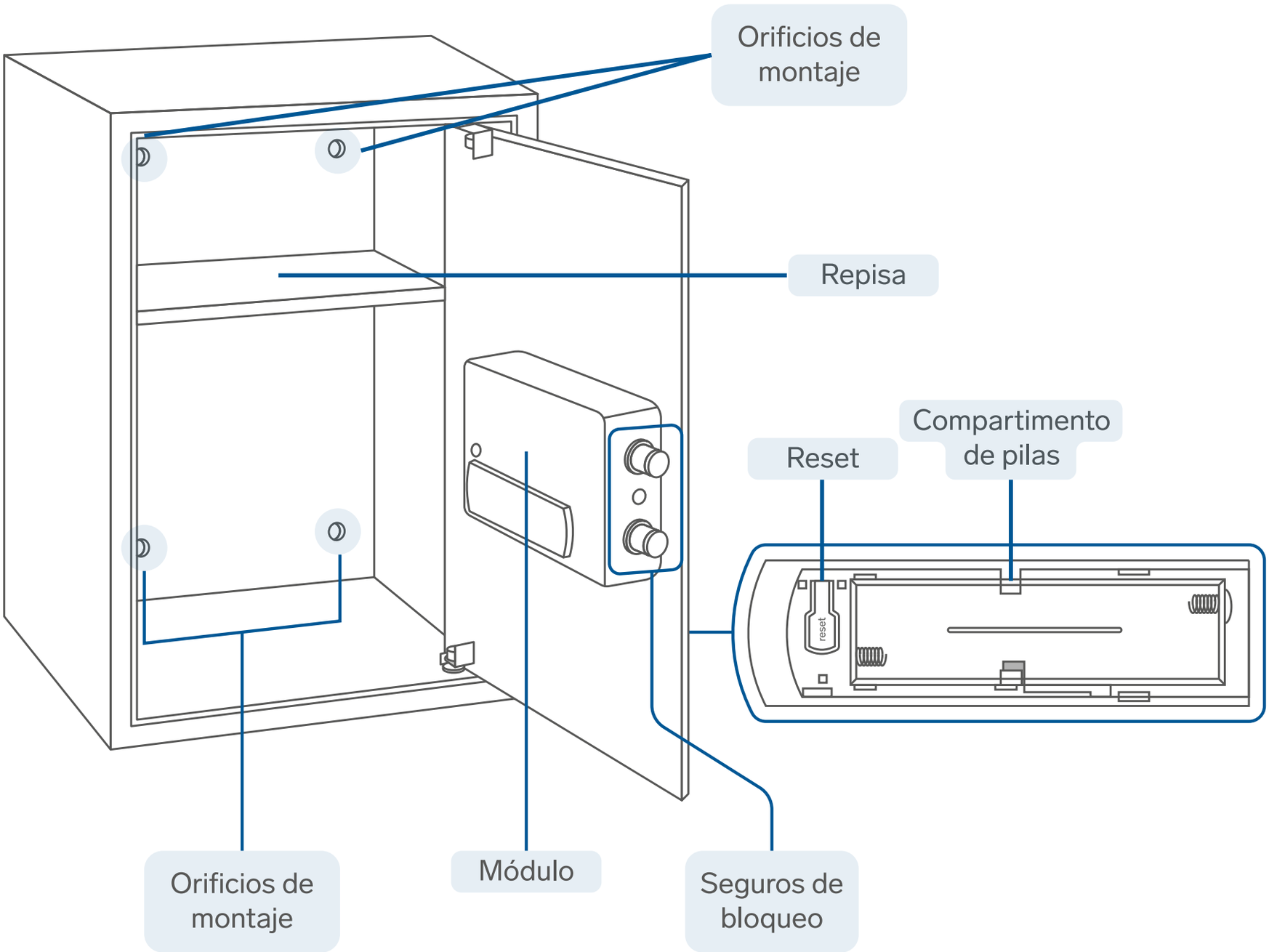

Caja fuerte / *Vista frontal*

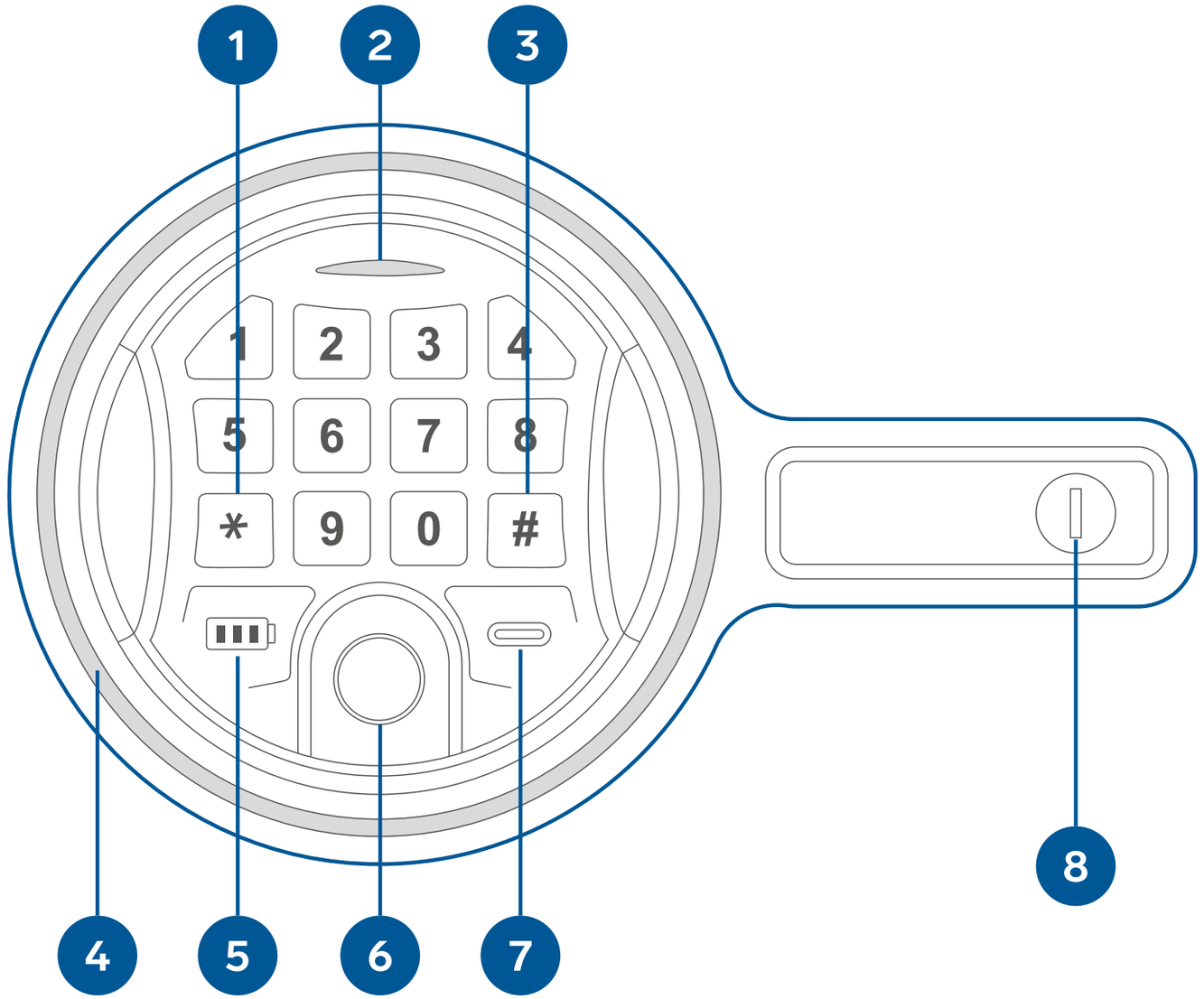

1. Tecla para borrar/atrás
2. Indicador de estado
3. Tecla para confirmar
4. Perilla
5. Indicador de pilas
6. Sensor biométrico
7. Puerto USB C (alimentación de emergencia)
8. Cerrojo oculto

PRIMER USO

1. Retira la tapa magnética del cerrojo oculto e introduce la llave.
2. Gira la llave hacia la izquierda y mantenla en esa posición.
3. Gira la perilla en el sentido de las manecillas del reloj para abrir la puerta.

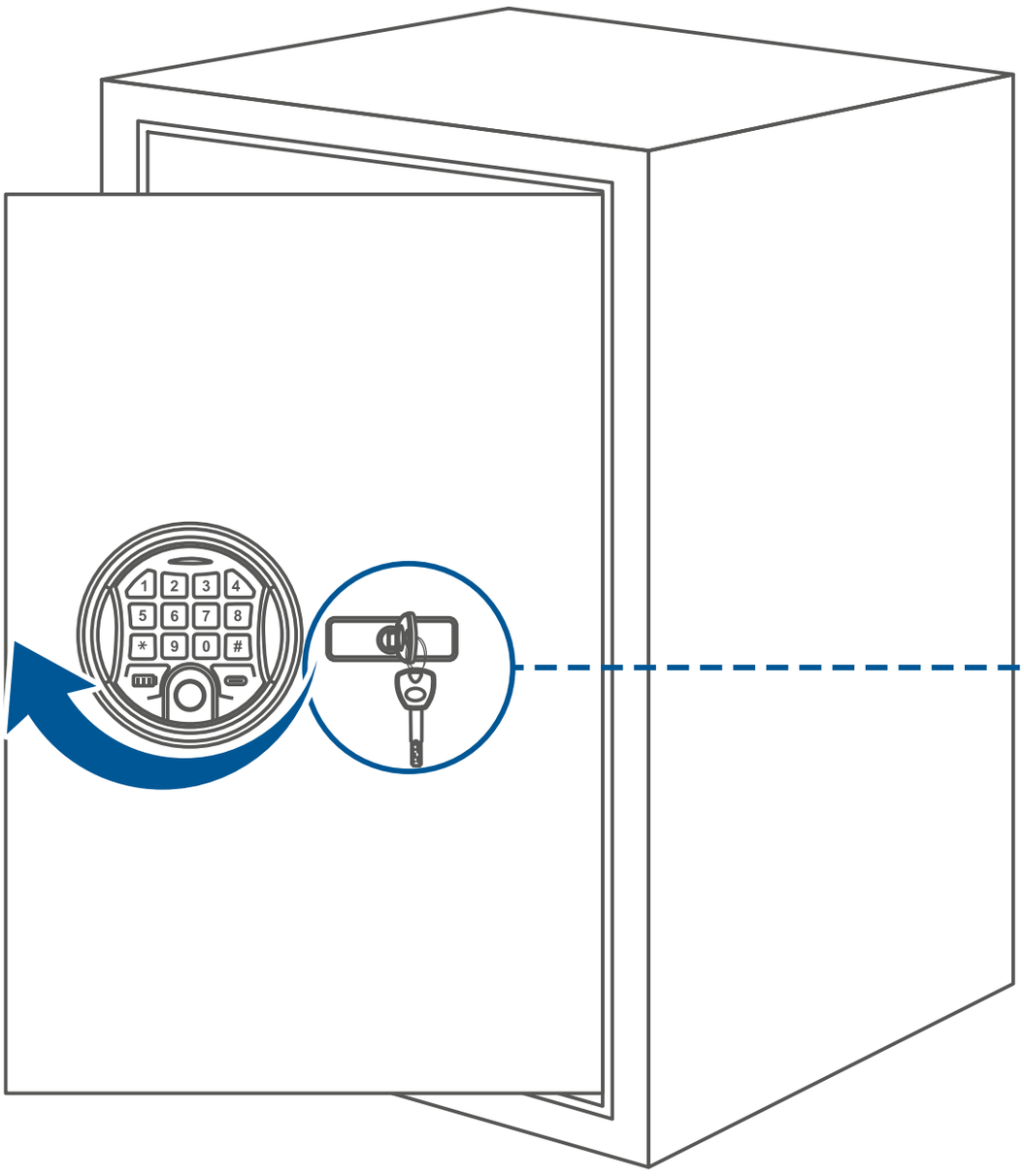

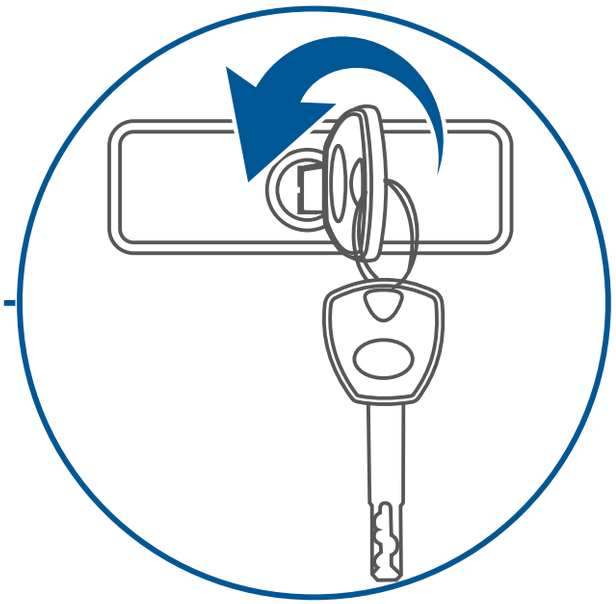

Una vez abierta la puerta, retira la llave y coloca nuevamente la tapa en el cerrojo.

4 Abre el compartimento y coloca 4 pilas* AA, respetando la polaridad indicada. Luego, coloca nuevamente la tapa.

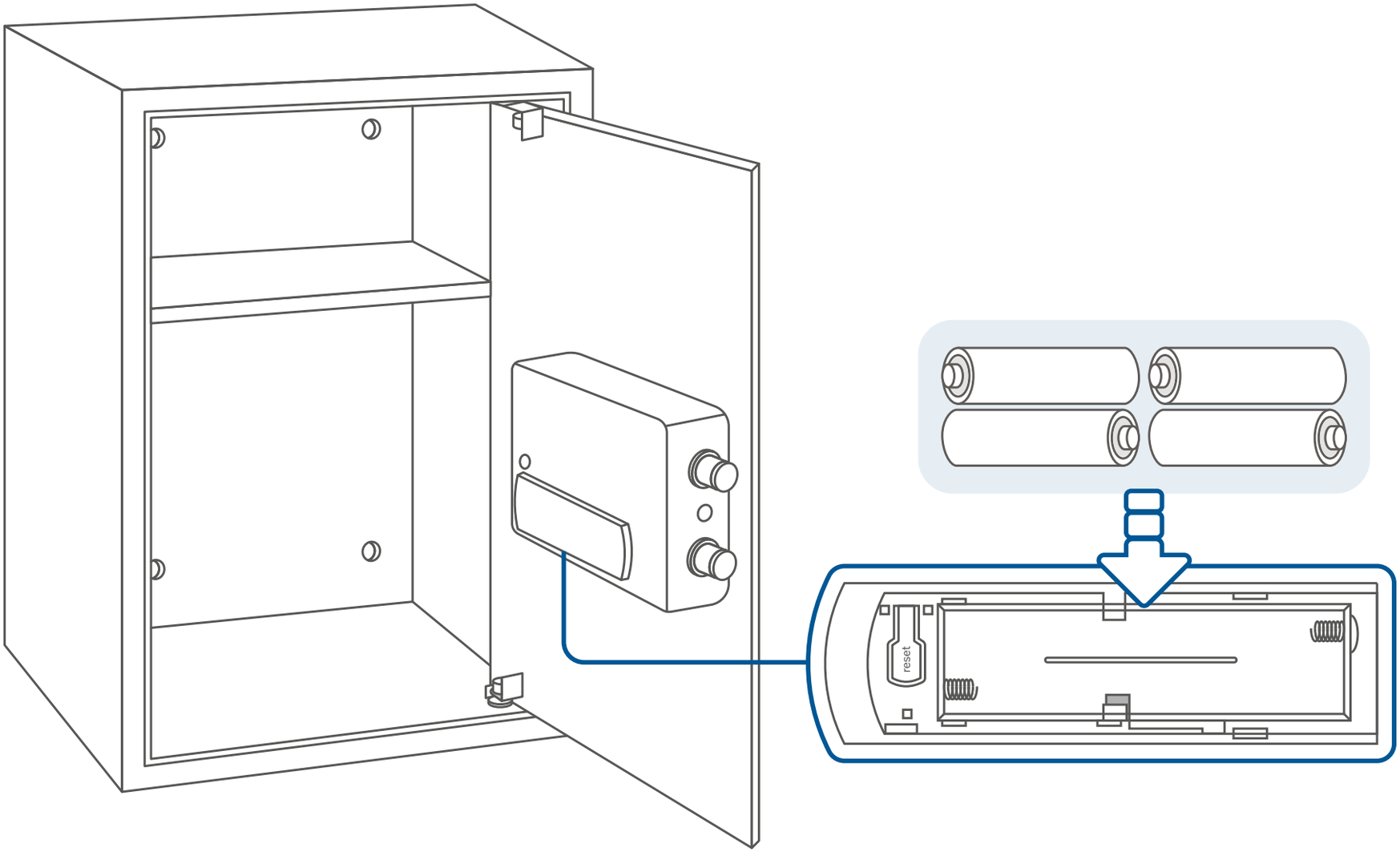

*De venta por separado.

5 Cierra la puerta, y gira la perilla en sentido contrario a las manecillas del reloj para activar los seguros de bloqueo.

FUNCIONAMIENTO DEL EQUIPO

Modo normal

Permite abrir la caja con un código o con huella dactilar.

- El código puede estar compuesto de 4 a 8 dígitos. Al terminar de introducirlo, es necesario presionar la tecla **#** para confirmar.
- Si el código o huella son correctos, el indicador de estado se iluminará en verde y podrás girar la perilla para abrir la caja.
- Si el acceso es incorrecto, escucharás 3 beeps seguidos y el indicador de estado destellará.

Modo seguro

En este modo, se requiere tanto el código como la huella para abrir la caja.

- Puedes realizar las identificaciones en cualquier orden. Después de introducir el primer método, el equipo esperará la introducción del segundo método.
- Si el acceso es correcto, el indicador de estado se iluminará en verde y podrás girar la perilla para abrir la caja.
- Si después de 10 segundos aproximadamente no se realiza la segunda identificación, se escucharán 3 beeps y el teclado se apagará.

ACTIVAR EL MODO SEGURO:

1. Activa el teclado tocando cualquier tecla hasta que este se ilumine, y presiona **1**.
2. Presiona una vez el botón de reset.
   Dos beeps largos confirman que el modo seguro está activado.
3. Para volver al modo normal, repite el proceso. *Esta vez escucharás un beep largo.*

Cómo activar y desactivar el sonido

Presiona **00** y ***** para silenciar el equipo.

Presiona **66** y ***** para reactivar el sonido.

Función de alarma

Si introduces erróneamente 3 veces el código o colocas 5 veces la huella mal, la alarma sonará 20 veces, durante 20 segundos. Si colocas el código correcto o la huella correcta, dejará de sonar.

Alimentación de emergencia

Si las pilas instaladas en la caja se agotan, puedes conectar una batería de respaldo externa mediante el puerto USB C. Esto permitirá usar temporalmente el panel del teclado para poder abrir la puerta. **Después de abrirla, reemplaza las pilas por unas nuevas.**

CONFIGURACIÓN DE HUELLAS Y CÓDIGOS

Registrar una huella dactilar

1. Presiona una vez el botón de reset. *Escucharás dos beeps seguidos y el indicador de estado destellará.*

2. Coloca el mismo dedo 3 veces seguidas sobre el sensor. *Cada vez que pongas el dedo, sonarán dos beeps para indicar el registro de la huella. Finalmente, un beep largo confirmará que la huella se registró correctamente.*

Para asegurar una lectura precisa, toma en cuenta la siguiente referencia sobre cómo colocar correctamente el dedo en el sensor.

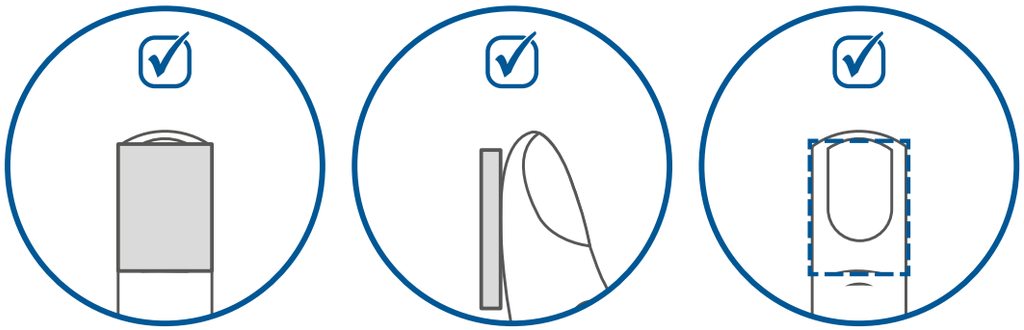

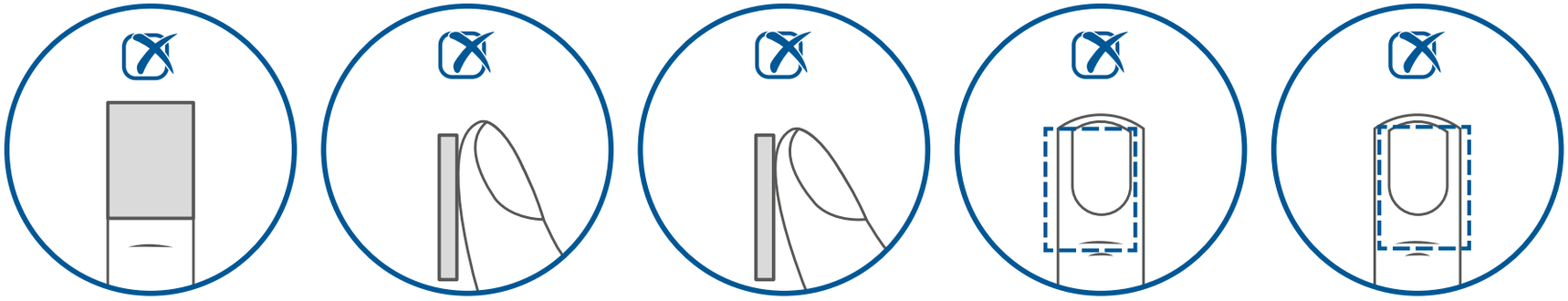

NOTA
El sistema puede almacenar hasta 30 huellas.

Registrar un código de usuario

1. Presiona una vez el botón de reset.
   Escucharás dos beeps seguidos y el indicador de estado destellará.

2. Ingresa un código de 4 a 8 dígitos y presiona **#** para confirmar.

NOTA
Solo puede guardarse un código de usuario a la vez. Si registras uno nuevo, este reemplazará al anterior.

Establecer un código maestro

1. Introduce **00** y presiona el botón de reset.
   El equipo emitirá tres beeps.

2. Ingresa un nuevo código de 4 a 8 dígitos y presiona **#** para confirmar.

NOTA
Solo puede guardarse un código maestro a la vez. Si registras uno nuevo, este sustituirá al anterior.

Borrar huellas y códigos

Mantén presionado el botón de reset hasta que el indicador de estado comience a destellar en color azul y sigue presionando hasta que la luz cambie a color verde. Luego, suelta el botón.
Todos los códigos y huellas se habrán eliminado (excepto el código maestro).

NOTA
El código maestro no se elimina; solo se puede sustituir por otro.

INSTALACIÓN

1 Marca los puntos donde perforarás.

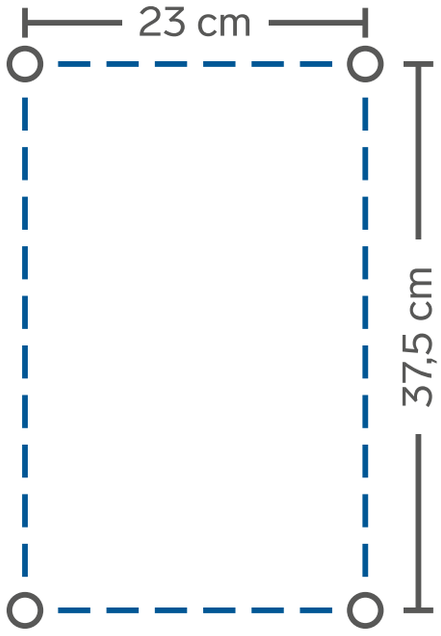

Los tornillos incluidos son pernos de expansión (especificación M6x50).

2. Usa una broca de 10 mm para concreto y perfora a una profundidad de 65 a 70 mm.
3. Limpia los orificios y coloca los pernos de expansión hasta el fondo.
4. En cada perno, gira el tornillo para expandir lo suficiente su base y que esta quede fija.
5. Retira los tornillos y coloca la caja fuerte haciendo coincidir los orificios.
6. Coloca los tornillos con su rondana y apriétalos hasta que la caja quede bien fija.

ESPECIFICACIONES

Alimentación: 6 Vcc (4 x AA)
Alimentación emergente: 5 Vcc 1 A (x USB C)
Dígitos para códigos: 4 – 8
Huellas máximas para registrar: 30
Dimensiones: 35 cm x 31 cm x 50 cm
Capacidad: 48,3 litros aproximadamente

PÓLIZA DE GARANTÍA

Producto: Caja fuerte electrónica biométrica
Modelo: SEG-700
Marca: Steren

Esta póliza garantiza el producto por el término de un año en todos sus componentes, piezas y mano de obra, contra cualquier defecto de fabricación y funcionamiento, a partir de la fecha de entrega.

CONDICIONES

1. Para hacer efectiva la garantía, debe presentarse esta póliza o factura o recibo o comprobante de compra y el producto, en el lugar donde fue adquirido o en Electrónica Steren S.A. de C.V.
2. Electrónica Steren S.A de C.V. se compromete a reparar el producto en caso de estar defectuoso, sin ningún cargo al consumidor. Los gastos de transportación serán cubiertos por el proveedor.
3. El tiempo de reparación en ningún caso será mayor a 30 días, contados a partir de la recepción del producto en cualquiera de los sitios donde pueda hacerse efectiva la garantía.
4. El lugar donde se pueden adquirir partes, componentes, consumibles y accesorios, así como hacer válida esta garantía es en cualquiera de las direcciones mencionadas posteriormente.

ESTA PÓLIZA NO SE HARÁ EFECTIVA EN LOS SIGUIENTES CASOS:

1. Cuando el producto ha sido utilizado en condiciones distintas a las normales.
2. Cuando el producto no ha sido operado de acuerdo con el instructivo de uso.
3. Cuando el producto ha sido alterado o reparado por personal no autorizado por Electrónica Steren S.A. de C.V.

El consumidor podrá solicitar que se haga efectiva la garantía ante la propia casa comercial donde adquirió el producto.
Si la presente garantía se extraviara, el consumidor puede recurrir a su proveedor para que le expida otra póliza, previa presentación de la nota de compra o factura respectiva.

DATOS DEL DISTRIBUIDOR

Nombre del Distribuidor_____
Domicilio _____
Fecha de entrega _____

ELECTRÓNICA STEREN S.A. DE C.V.
Biólogo Maximino Martínez, núm. 3408, col. San Salvador Xochimanca, Azcapotzalco, Ciudad de México, C.P. 02870,
RFC: EST850628K51

STEREN PRODUCTO EMPACADO S.A. DE C.V.
Autopista México-Querétaro, km 26.5, sin número, Nave Industrial 3-A, col. Lomas de Boulevares, Tlalnepantla de Baz, Estado de México, C.P. 54020, RFC: SPE941215H43

En caso de que tu producto presente alguna falla, o si tienes alguna duda o pregunta, por favor, llama a nuestro Centro de Atención a Clientes, en donde con gusto te atenderemos en todo lo relacionado con tu producto Steren.

Centro de Atención a Clientes: (55) 15 16 60 00

Atención a clientes
(55) 1516 6000

steren.mexico
steren.oficial
SterenMedia
steren.oficial

comentarios@steren.com.mx

www.steren.com.mx

Steren