Power Bank

Batería de respaldo

PB-C012-NE

Manual de instrucciones

V0.0 / 0126B

IMPORTANTE

Por favor, lee completamente y con atención este instructivo, antes de realizar cualquier acción con el equipo, para saber cómo utilizarlo adecuadamente.

La información es presentada únicamente como referencia; debido a actualizaciones pueden existir diferencias. Las imágenes mostradas son ilustrativas. El diseño y el funcionamiento del producto pueden variar sin previo aviso. Consulta nuestra página **www.steren.com** para obtener la versión más reciente de este manual.

PRECAUCIONES ⚠

- No coloques objetos pesados sobre la batería.
- No utilices ni almacenes la batería en lugares con goteras, humedad o salpicaduras.
- Limpia el producto únicamente con un paño suave y seco.
- No intentes abrir, desarmar o modificar la batería.
- No perfores ni dañes el producto.
- Evita golpear o dejar caer el equipo.
- No conectes a la salida USB de la batería dispositivos que requieran una corriente mayor a la especificada (como ventiladores de escritorio u otros equipos similares).
- No expongas la batería al agua, al fuego ni a la luz solar directa.
- Mantén el equipo en un rango de temperatura de 0 °C a 40 °C para asegurar un funcionamiento óptimo y seguro.
- No deseches este producto en la basura común. Contacta a la autoridad local encargada del manejo de residuos electrónicos o llévalo a un centro de reciclaje autorizado.
- Los niños deben estar bajo supervisión para evitar que utilicen el producto como juguete.
- Nunca dejes la batería en espacios cerrados donde la temperatura pueda elevarse considerablemente, como dentro de un automóvil sin ventilación, bajo la luz solar directa, en la guantera u otros lugares similares. Estas condiciones pueden dañar el producto y representar un riesgo para la seguridad personal y material.
- Si se utiliza más de una salida al mismo tiempo, la capacidad y velocidad de carga disminuirán.

ESPECIFICACIONES

Alimentación por puerto USB C PD 3.0 (18 W): 5 Vcc 3 A, 9 Vcc 2 A, 12 Vcc 1,5 A
Alimentación por cable USB C PD 3.0 (18 W): 5 Vcc 3 A, 9 Vcc 2 A, 12 Vcc 1,5 A
Batería interna: 3,7 Vcc 10 000 mAh 37 Wh
Salidas:
Puerto USB C PD 3.0 (20 W): 5 Vcc 3 A, 9 Vcc 2,22 A, 12 Vcc 1,67 A
Puertos USB A QC 3.0 (18W): 5 Vcc 3 A, 9 Vcc 2 A, 12 Vcc 1,5 A
Cable USB C PD 3.0 (20 W): 5 Vcc 3 A, 9 Vcc 2,22 A, 12 Vcc 1,67 A
Cable Lightning (12 W): 5 Vcc 2,4 A

PÓLIZA DE GARANTÍA

Producto: Power Bank
Modelo: PB-C012-NE
Marca: Steren

Esta póliza garantiza el producto por el término de un año en todos sus componentes, piezas y mano de obra, además de tres meses en la batería, contra cualquier defecto de fabricación y funcionamiento, a partir de la fecha de entrega.

CONDICIONES

1. Para hacer efectiva la garantía, debe presentarse esta póliza o factura o recibo o comprobante de compra y el producto, en el lugar donde fue adquirido o en Electrónica Steren S.A. de C.V.
2. Electrónica Steren S.A de C.V. se compromete a reparar el producto en caso de estar defectuoso, sin ningún cargo al consumidor. Los gastos de transportación serán cubiertos por el proveedor.
3. El tiempo de reparación en ningún caso será mayor a 30 días, contados a partir de la recepción del producto en cualquiera de los sitios donde pueda hacerse efectiva la garantía.
4. El lugar donde se pueden adquirir partes, componentes, consumibles y accesorios, así como hacer válida esta garantía es en cualquiera de las direcciones mencionadas posteriormente.

ESTA PÓLIZA NO SE HARÁ EFECTIVA EN LOS SIGUIENTES CASOS:

1. Cuando el producto ha sido utilizado en condiciones distintas a las normales.
2. Cuando el producto no ha sido operado de acuerdo con el instructivo de uso.
3. Cuando el producto ha sido alterado o reparado por personal no autorizado por Electrónica Steren S.A. de C.V.

El consumidor podrá solicitar que se haga efectiva la garantía ante la propia casa comercial donde adquirió el producto.
Si la presente garantía se extraviara, el consumidor puede recurrir a su proveedor para que le expida otra póliza, previa presentación de la nota de compra o factura respectiva.

DATOS DEL DISTRIBUIDOR
Nombre del Distribuidor _____
Domicilio _____
Fecha de entrega _____

ELECTRÓNICA STEREN S.A. DE C.V.
Biólogo Maximino Martínez, núm. 3408, col. San Salvador Xochimanca, Azcapotzalco, Ciudad de México, C.P. 02870, RFC: EST850628K51

STEREN PRODUCTO EMPACADO S.A. DE C.V.
Autopista México-Querétaro, km 26.5, sin número, Nave Industrial 3-A, col. Lomas de Boulevares, Tlalnepantla de Baz, Estado de México, C.P. 54020, RFC: SPE941215H43

En caso de que tu producto presente alguna falla, o si tienes alguna duda o pregunta, por favor, llama a nuestro Centro de Atención a Clientes, en donde con gusto te atenderemos en todo lo relacionado con tu producto Steren.
Centro de Atención a Clientes: (55) 15 16 60 00

DESCRIPCIÓN

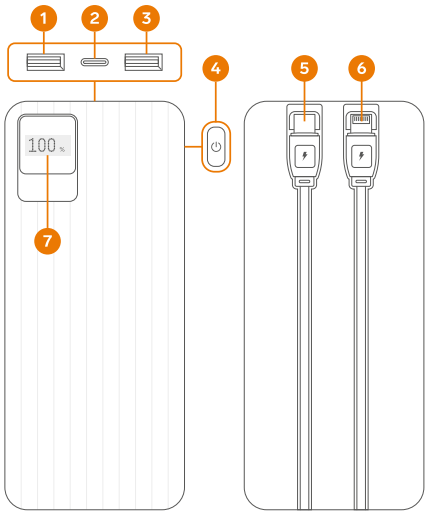

Vista frontal *Vista posterior*

1. Puerto USB A (salida)
2. Puerto USB C (salida y entrada)
3. Puerto USB A (salida)
4. Interruptor
5. Cable tipo C (salida y entrada)
6. Cable Lightning (salida)
7. Pantalla con indicador de carga

CÓMO CARGAR LA BATERÍA

1. Conecta la batería a un cargador* utilizando su cable tipo C integrado (**A**) o un cable USB tipo C adicional*(**B**). Para una carga más eficiente, se recomienda un cargador con tecnología Power Delivery (PD) de 18 W.

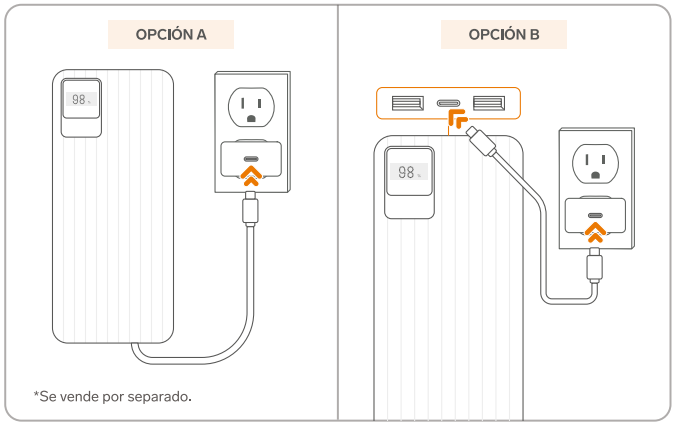

*Se vende por separado.

2. Visualiza el porcentaje de carga en la pantalla, y desconecta la batería cuando alcance el 100%.

MODO DE USO

1. Conecta tu dispositivo (o dispositivos) utilizando los cables de salida integrados o mediante cables* USB A o USB C. *La batería se encenderá automáticamente y comenzará a cargar el equipo.*

Nota
Si la carga no inicia automáticamente, presiona una vez el interruptor. (Si se presiona 2 veces seguidas, la carga se detendrá).

2. Desconecta tu dispositivo cuando la carga esté completa.

TIP
Para conocer el nivel de carga restante de la batería, presiona una vez el interruptor.
En la pantalla se mostrará el porcentaje de carga disponible.

*Se vende por separado.