Trompeta Bluetooth MGT-320

Manual de instrucciones

V0.1 / 0925B

IMPORTANTE

Por favor, lee completamente y con atención este instructivo, antes de realizar cualquier acción con el equipo, para saber cómo utilizarlo adecuadamente.

La información es presentada únicamente como referencia; debido a actualizaciones pueden existir diferencias. Las imágenes mostradas son ilustrativas. El diseño y el funcionamiento del producto pueden variar sin previo aviso. Consulta nuestra página **www.steren.com** para obtener la versión más reciente del manual de instrucciones.

PRECAUCIONES

- No uses ni almacenes la trompeta en lugares húmedos.
- No mojes el equipo.
- Evita exponerlo a temperaturas extremas.
- No golpees ni dejes caer el dispositivo.
- No intentes abrirlo ni manipularlo internamente; hacerlo anulará la garantía.
- Úsalo únicamente en áreas abiertas o espacios amplios.
- No dirijas el cono directamente hacia los oídos mientras esté emitiendo sonido, ya que podría causar daños auditivos permanentes.
- Retira las baterías si no vas a utilizar la trompeta por un periodo prolongado.
- Evita que el equipo reciba golpes o caídas.
- No intentes repararlo por tu cuenta.
- Mantén la trompeta fuera del alcance de los niños y no permitas que la utilicen como juguete.

La operación de este equipo está sujeta a las siguientes dos condiciones: (1) es posible que este equipo o dispositivo no cause interferencia perjudicial y (2) este equipo o dispositivo debe aceptar cualquier interferencia, incluyendo la que pueda causar su operación no deseada.

CONTENIDO Y DESCRIPCIÓN

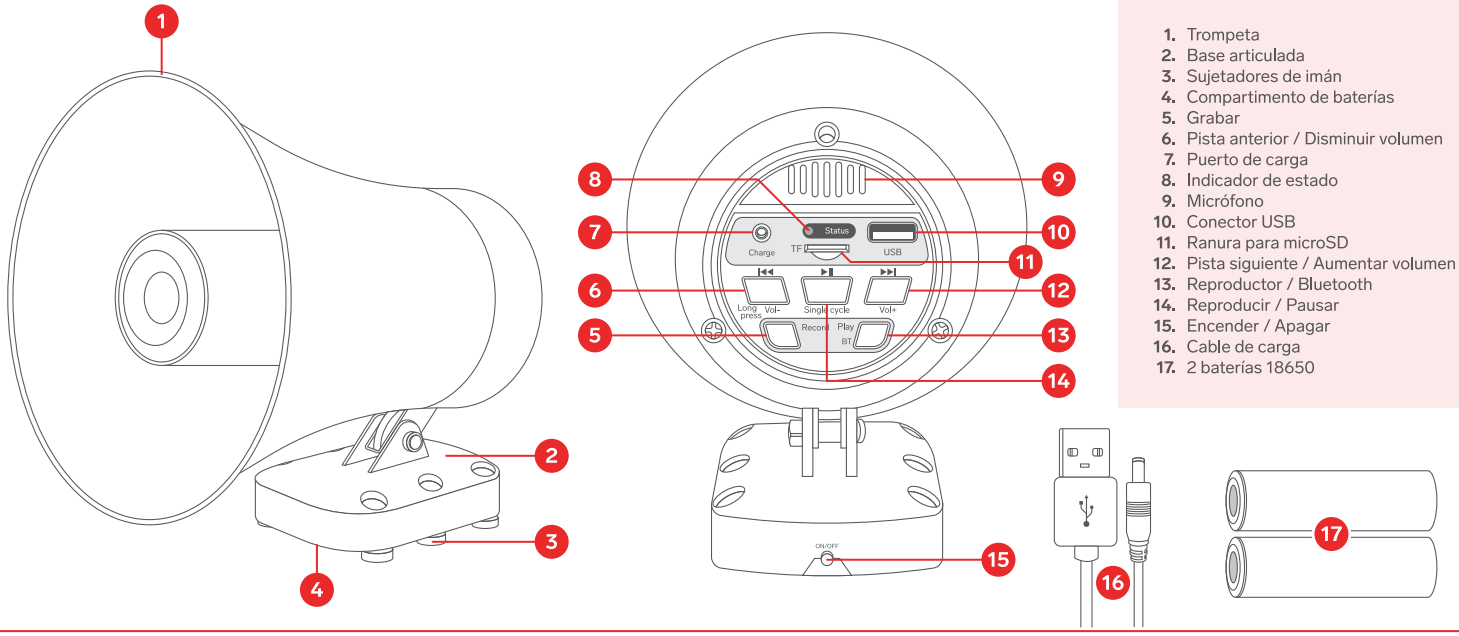

1. Trompeta
2. Base articulada
3. Sujetadores de imán
4. Compartimento de baterías
5. Grabar
6. Pista anterior / Disminuir volumen
7. Puerto de carga
8. Indicador de estado
9. Micrófono
10. Conector USB
11. Ranura para microSD
12. Pista siguiente / Aumentar volumen
13. Reproductor / Bluetooth
14. Reproducir / Pausar
15. Encender / Apagar
16. Cable de carga
17. 2 baterías 18650

PÓLIZA DE GARANTÍA

Producto: Trompeta Bluetooth
Modelo: MGT-320
Marca: Steren

Esta póliza garantiza el producto por el término de un año en todos sus componentes, piezas y mano de obra, además de tres meses en la batería, contra cualquier defecto de fabricación y funcionamiento, a partir de la fecha de entrega.

CONDICIONES

1.- Para hacer efectiva la garantía, debe presentarse esta póliza o factura o recibo o comprobante de compra y el producto, en el lugar donde fue adquirido o en Electrónica Steren S.A. de C.V.
2.- Electrónica Steren S.A de C.V. se compromete a reparar el producto en caso de estar defectuoso, sin ningún cargo al consumidor. Los gastos de transportación serán cubiertos por el proveedor.
3.- El tiempo de reparación en ningún caso será mayor a 30 días, contados a partir de la recepción del producto en cualquiera de los sitios donde pueda hacerse efectiva la garantía.
4.- El lugar donde se pueden adquirir partes, componentes, consumibles y accesorios, así como hacer válida esta garantía es en cualquiera de las direcciones mencionadas posteriormente.

ESTA PÓLIZA NO SE HARÁ EFECTIVA EN LOS SIGUIENTES CASOS:

1.- Cuando el producto ha sido utilizado en condiciones distintas a las normales.
2.- Cuando el producto no ha sido operado de acuerdo con el instructivo de uso.
3.- Cuando el producto ha sido alterado o reparado por personal no autorizado por Electrónica Steren S.A. de C.V.

El consumidor podrá solicitar que se haga efectiva la garantía ante la propia casa comercial donde adquirió el producto.
Si la presente garantía se extraviara, el consumidor puede recurrir a su proveedor para que le expida otra póliza, previa presentación de la nota de compra o factura respectiva.

DATOS DEL DISTRIBUIDOR
Nombre del Distribuidor_____
Domicilio _____
Fecha de entrega _____

ELECTRÓNICA STEREN S.A. DE C.V.
Biólogo Maximino Martínez, núm. 3408, col. San Salvador Xochimanca, Azcapotzalco, Ciudad de México, C.P. 02870, RFC: EST850628K51

STEREN PRODUCTO EMPACADO S.A. DE C.V.
Autopista México-Querétaro, km 26.5, sin número, Nave Industrial 3-A, col. Lomas de Boulevares, Tlalnepantla de Baz, Estado de México, C.P. 54020, RFC: SPE941215H43

En caso de que tu producto presente alguna falla, o si tienes alguna duda o pregunta, por favor, llama a nuestro Centro de Atención a Clientes, en donde con gusto te atenderemos en todo lo relacionado con tu producto Steren.

Centro de Atención a Clientes: (55) 15 16 60 00

CÓMO COLOCAR LAS BATERÍAS

1

Abre el compartimento de baterías tirando de la tapa hacia afuera desde la zona señalada con flechas.

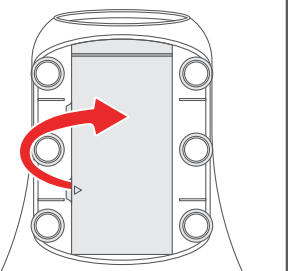

2

Inserta las baterías recargables 18650 en el compartimento, siguiendo la polaridad indicada en la imagen.

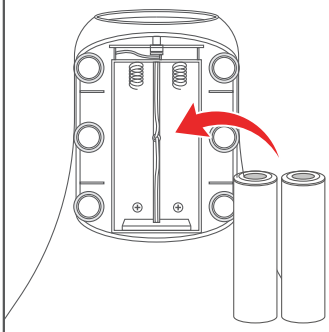

3 Cierra el compartimento.

RECARGA DE LAS BATERÍAS

1

Conecta el cable de carga entre la trompeta y un cargador* USB. Luego, conéctalo a un contacto eléctrico. *El indicador de estado se encenderá en rojo durante el proceso.*

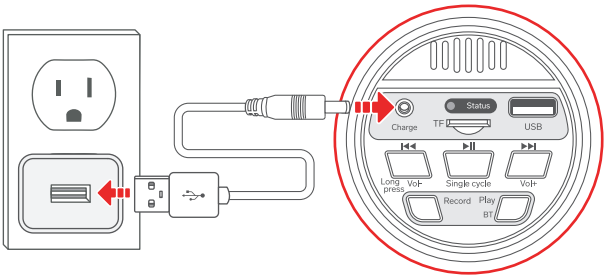

* El cargador se vende por separado.

2

Cuando el indicador se apague, desconecta el cargador.

ESPECIFICACIONES

Alimentación: 5 Vcc 1 A
Batería incluida: 3,7 Vcc 1 800 mAh (18650 x 2)
Duración de batería en reproducción de audio grabado: hasta 8 h
Potencia: 7 W
Impedancia: 3 Ω
Distancia máxima de BT: 10 m libres de obstáculos
Capacidad máx. de memoria: USB 256 GB y microSD 128 GB

MODOS DE USO

Antes de utilizar la trompeta, mantén presionado el botón Vol- para asegurarte de que el volumen esté en el nivel mínimo.

Presiona el botón de encendido en la trompeta. *El indicador de estado se iluminará*. Luego se recomienda mantener presionado el botón *Vol –* para reducir al mínimo el volumen y, después, aumentarlo gradualmente manteniendo presionado el botón **Vol+**.

Grabación

1. Presiona **Record**. *El indicador de estado destellará.*
2. Comienza a grabar tu mensaje y, al terminar, presiona nuevamente **Record** para detener la grabación.
3. Oprime el botón **Play/BT** para reproducir el mensaje o para detener la reproducción.

NOTAS
- El micrófono solo se activa durante la grabación; en otros modos permanecerá inactivo.
- El tiempo máximo de grabación es de 350 segundos.

Conexión Bluetooth

1. Mantén presionado **Play/BT** para activar el Bluetooth de la trompeta. *El indicador de estado destellará en azul mientras el equipo está en espera de vinculación.*
2. En tu celular, busca el dispositivo Bluetooth **Steren MGT-320** y selecciónalo para establecer la conexión.
3. Reproduce audio desde tu dispositivo.
4. Controla la reproducción con los botones ▶II I◀◀ ▶▶I
5. Ajusta el volumen manteniendo presionados los botones **Vol-** o **Vol+**.
6. Para desconectar el Bluetooth, mantén presionado **Play/BT.**

NOTAS
- Para cambiar del modo Bluetooth al modo de reproductor MP3, simplemente conecta nuevamente la memoria USB o microSD; la reproducción se iniciará de forma automática.
- Para volver a Bluetooth, solo inicia la reproducción desde el dispositivo vinculado.

Reproductor MP3

1. Inserta una memoria USB (hasta 256 GB) con archivos MP3 en el puerto de la trompeta, o una tarjeta microSD (hasta 128 GB) en la ranura. *La reproducción iniciará automáticamente.*
2. Controla la reproducción con los botones ▶II I◀◀ ▶▶I
3. Ajusta el volumen manteniendo presionados los botones **Vol-** o **Vol+**.
4. Mantén presionado ▶II para activar “Single Repeat” (sin repetición de pistas) o “Loop Play” (repetición en bucle de todas las pistas).

NOTAS
- Para cambiar entre memoria USB y microSD (si ambas están insertadas), retira y vuelve a conectar la memoria que desees usar.
- Si te encuentras utilizando el modo de grabación y deseas regresar al modo de reproductor MP3, simplemente presiona ▶II para iniciar la reproducción.