Megáfono con grabador de voz y batería recargable

MG-290

Manual de instrucciones

V0,0 / 0825B

IMPORTANTE

Por favor, lee completamente y con atención este instructivo, antes de realizar cualquier acción con el equipo, para saber cómo utilizarlo adecuadamente.

La información es presentada únicamente como referencia; debido a actualizaciones pueden existir diferencias. Las imágenes mostradas son ilustrativas. El diseño y el funcionamiento del producto pueden variar sin previo aviso. Consulta nuestra página **www.steren.com** para obtener la versión más reciente del manual de instrucciones.

PRECAUCIONES

- No uses ni almacenes el megáfono en lugares húmedos.
- No mojes el equipo.
- Evita exponerlo a temperaturas extremas.
- No golpees ni dejes caer el dispositivo.
- No intentes abrirlo ni manipularlo internamente; hacerlo anulará la garantía.
- Úsalo únicamente en áreas abiertas o espacios amplios.
- No dirijas el cono directamente hacia los oídos mientras esté emitiendo sonido, ya que podría causar daños auditivos permanentes.
- Retira las baterías si no vas a utilizar el megáfono por un periodo prolongado.
- Evita que el equipo reciba golpes o caídas.
- No intentes repararlo por tu cuenta.
- Mantén el megáfono fuera del alcance de los niños y no permitas que lo utilicen como juguete.

La operación de este equipo está sujeta a las siguientes dos condiciones: (1) es posible que este equipo o dispositivo no cause interferencia perjudicial y (2) este equipo o dispositivo debe aceptar cualquier interferencia, incluyendo la que pueda causar su operación no deseada.

CONTENIDO Y DESCRIPCIÓN

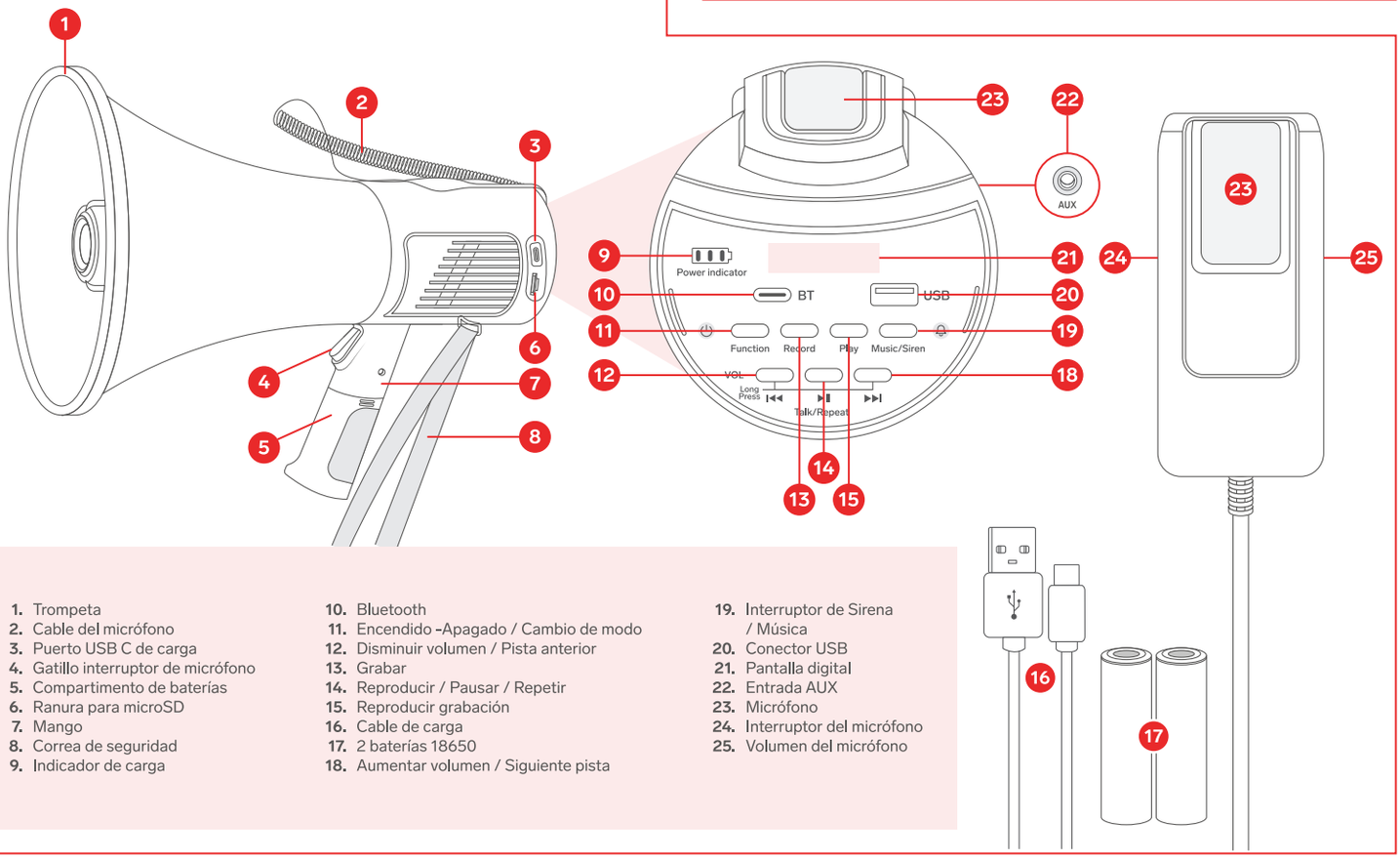

1. Trompeta
2. Cable del micrófono
3. Puerto USB C de carga
4. Gatillo interruptor de micrófono
5. Compartimento de baterías
6. Ranura para microSD
7. Mango
8. Correa de seguridad
9. Indicador de carga
10. Bluetooth
11. Encendido -Apagado / Cambio de modo
12. Disminuir volumen / Pista anterior
13. Grabar
14. Reproducir / Pausar / Repetir
15. Reproducir grabación
16. Cable de carga
17. 2 baterías 18650
18. Aumentar volumen / Siguiente pista
19. Interruptor de Sirena / Música
20. Conector USB
21. Pantalla digital
22. Entrada AUX
23. Micrófono
24. Interruptor del micrófono
25. Volumen del micrófono

ESPECIFICACIONES

Alimentación: 5 Vcc 2 A
Batería interna: 3,7 Vcc 1 800 mAh (18650 x 2)
Duración de batería en reproducción de audio grabado: hasta 3 h

Potencia: 30 W
Impedancia: 4 Ω
Distancia máxima BT: 10 m libres de obstáculos
Capacidad máx. de memoria: USB 256 GB y microSD 128 GB

PÓLIZA DE GARANTÍA

Producto: Megáfono con grabador de voz y batería recargable
Modelo: MG-290
Marca: Steren

Esta póliza garantiza el producto por el término de un año en todos sus componentes, piezas y mano de obra, además de tres meses en la batería, contra cualquier defecto de fabricación y funcionamiento, a partir de la fecha de entrega.

CONDICIONES

1.- Para hacer efectiva la garantía, debe presentarse esta póliza o factura o recibo o comprobante de compra y el producto, en el lugar donde fue adquirido o en Electrónica Steren S.A. de C.V.
2.- Electrónica Steren S.A de C.V. se compromete a reparar el producto en caso de estar defectuoso, sin ningún cargo al consumidor. Los gastos de transportación serán cubiertos por el proveedor.
3.- El tiempo de reparación en ningún caso será mayor a 30 días, contados a partir de la recepción del producto en cualquiera de los sitios donde pueda hacerse efectiva la garantía.
4.- El lugar donde se pueden adquirir partes, componentes, consumibles y accesorios, así como hacer válida esta garantía es en cualquiera de las direcciones mencionadas posteriormente.

ESTA PÓLIZA NO SE HARÁ EFECTIVA EN LOS SIGUIENTES CASOS:

1.- Cuando el producto ha sido utilizado en condiciones distintas a las normales.
2.- Cuando el producto no ha sido operado de acuerdo con el instructivo de uso.
3.- Cuando el producto ha sido alterado o reparado por personal no autorizado por Electrónica Steren S.A. de C.V.

El consumidor podrá solicitar que se haga efectiva la garantía ante la propia casa comercial donde adquirió el producto.
Si la presente garantía se extraviara, el consumidor puede recurrir a su proveedor para que le expida otra póliza, previa presentación de la nota de compra o factura respectiva.

DATOS DEL DISTRIBUIDOR
Nombre del Distribuidor_____
Domicilio _____
Fecha de entrega _____

ELECTRÓNICA STEREN S.A. DE C.V.
Biólogo Maximino Martínez, núm. 3408, col. San Salvador Xochimanca, Azcapotzalco, Ciudad de México, C.P. 02870, RFC: EST850628K51

STEREN PRODUCTO EMPACADO S.A. DE C.V.
Autopista México-Querétaro, km 26.5, sin número, Nave Industrial 3-A, col. Lomas de Boulevares, Tlalnepantla de Baz, Estado de México, C.P. 54020, RFC: SPE941215H43

En caso de que tu producto presente alguna falla, o si tienes alguna duda o pregunta, por favor, llama a nuestro Centro de Atención a Clientes, en donde con gusto te atenderemos en todo lo relacionado con tu producto Steren.
Centro de Atención a Clientes: (55) 15 16 60 00

CÓMO COLOCAR LAS BATERÍAS

1. Abre el compartimento de baterías presionando hacia el fondo y deslizando la tapa hacia abajo.

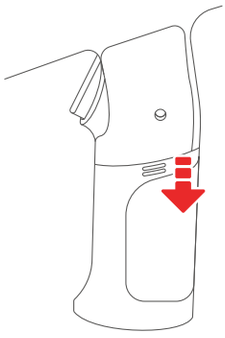

2. Inserta las baterías recargables 18650 en el compartimento, siguiendo la polaridad indicada en la imagen.

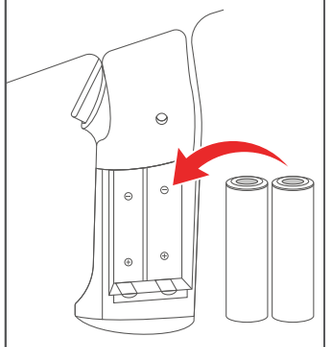

3. Cierra el compartimento.

RECARGA DE LAS BATERÍAS

1. Conecta el cable de carga entre el megáfono y un cargador* USB. Luego, conéctalo a un contacto eléctrico. *Las celdas del indicador de carga se iluminarán una a una durante el proceso.*

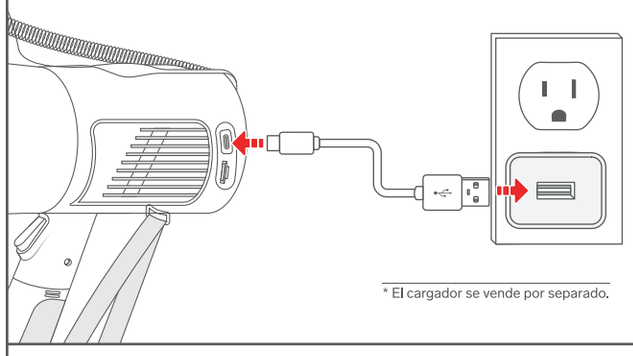

* El cargador se vende por separado.

2. Cuando todas las celdas del indicador queden iluminadas, desconecta el cargador.

MODOS DE USO

Antes de utilizar el megáfono, mantén presionado el botón VOL — para asegurarte de que el volumen esté en el nivel mínimo.

Mantén presionado el botón ⏻ para encender el megáfono. *La pantalla se iluminará.* Luego se recomienda presionar repetidamente el botón **VOL —** para reducir al mínimo el volumen y, después, aumentarlo gradualmente presionando repetidamente **VOL+**.

Grabación

1. Presiona **Record**. *Se escuchará un mensaje de voz y la pantalla mostrará el tiempo de grabación transcurrido.*
2. Comienza a grabar tu mensaje y, al terminar, presiona nuevamente **Record** para detener la grabación.
3. Oprime el botón **Play** para reproducir el mensaje o para detener la reproducción.

NOTA
El tiempo efectivo de grabación es de hasta 5 minutos.

Solo voz

1. Para activar el micrófono, mantén presionado el gatillo en el mango del megáfono, o retira el micrófono portátil del compartimento y presiona el interruptor lateral.

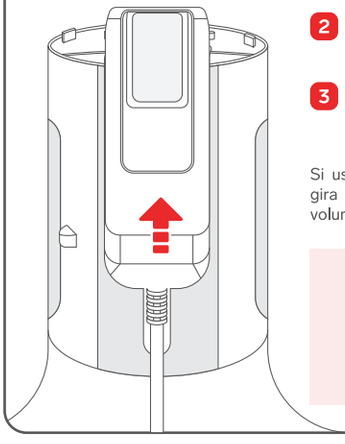

2. Acércate al micrófono y comienza a hablar claramente.
3. Ajusta el volumen presionando repetidamente **VOL-** o **VOL+** hasta alcanzar el nivel deseado.

Si usas el modo portátil del micrófono, gira la perilla lateral para ajustar el volumen.

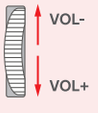

En cualquiera de los modos de uso, si se activa el micrófono, el equipo cambiará automáticamente al modo de solo voz.

Conexión Bluetooth

1. Presiona una vez el botón **BT** para encender el Bluetooth del megáfono. *El ícono **BT** parpadeará en la pantalla mientras el equipo está en espera de vinculación.*
2. En tu celular, busca el dispositivo Bluetooth **Steren MG-290** y selecciónalo para establecer la conexión.
3. Reproduce audio desde tu dispositivo.
4. Presiona el botón ▶|| para pausar o reanudar la reproducción.
5. Mantén presionado |◀◀ ▶▶| para cambiar a la pista anterior o siguiente, según corresponda.
6. Ajusta el volumen presionando repetidamente los botones **VOL-** o **VOL+**.

NOTAS
- Para cambiar del modo Bluetooth al modo de reproductor MP3, simplemente conecta nuevamente la memoria USB o microSD. La reproducción se iniciará de forma automática.
- Para volver a Bluetooth, solo inicia la reproducción desde el dispositivo vinculado.

Reproductor MP3

1. Inserta una memoria USB (hasta 256 GB) con archivos MP3 en el puerto USB del megáfono, o una tarjeta microSD (hasta 128 GB) en la ranura. *La reproducción iniciará automáticamente.*
2. Presiona el botón ▶|| para pausar o reanudar la reproducción.
3. Mantén presionado |◀◀ ▶▶| para cambiar a la pista anterior o siguiente, según corresponda.
4. Ajusta el volumen presionando repetidamente los botones **VOL-** o **VOL+**.
5. Mantén presionado ▶|| para activar “Single Repeat” (repetir pista) o para desactivar la repetición.

NOTA
- Si te encuentras utilizando el modo de grabación y deseas regresar al modo de reproductor MP3, simplemente presiona ▶|| para iniciar la reproducción.

AUX

1. Conecta un cable auxiliar de 3,5 mm (de venta por separado) al puerto **AUX** del megáfono.
2. Presiona el botón **Function** repetidamente hasta seleccionar el modo “Line In”. *La pantalla mostrará AUX.*
3. Inicia la reproducción desde el dispositivo externo conectado.
4. Ajusta el volumen presionando repetidamente los botones **VOL-** o **VOL+**.

TIP
- Puedes cambiar entre los modos de uso presionando repetidamente el botón Function hasta llegar al modo deseado.

Sirena

1. Mantén presionado el botón 🔔 para activar la sirena.
2. Presiona el mismo botón una vez para detenerla.
3. Ajusta el volumen de la sirena presionando repetidamente los botones **VOL—** o **VOL+**.