Megáfono con grabador de voz y batería recargable

MG-275

Manual de instrucciones

V0.1 / 0426B

IMPORTANTE

Por favor, lee completamente y con atención este instructivo, antes de realizar cualquier acción con el equipo, para saber cómo utilizarlo adecuadamente.

La información es presentada únicamente como referencia; debido a actualizaciones pueden existir diferencias. Las imágenes mostradas son ilustrativas. El diseño y el funcionamiento del producto pueden variar sin previo aviso. Consulta nuestra página **www.steren.com** para obtener la versión más reciente del manual de instrucciones.

PRECAUCIONES

- No uses ni almacenes el megáfono en lugares húmedos.
- No mojes el equipo.
- Evita exponerlo a temperaturas extremas.
- No golpees ni dejes caer el dispositivo.
- No intentes abrirlo ni manipularlo internamente; hacerlo anulará la garantía.
- Úsalo únicamente en áreas abiertas o espacios amplios.
- No dirijas el cono directamente hacia los oídos mientras esté emitiendo sonido, ya que podría causar daños auditivos permanentes.
- Retira la batería si no vas a utilizar el megáfono por un periodo prolongado.
- Evita que el equipo reciba golpes o caídas.
- No intentes repararlo por tu cuenta.
- Mantén el megáfono fuera del alcance de los niños y no permitas que lo utilicen como juguete.

La operación de este equipo está sujeta a las siguientes dos condiciones: (1) es posible que este equipo o dispositivo no cause interferencia perjudicial y (2) este equipo o dispositivo debe aceptar cualquier interferencia, incluyendo la que pueda causar su operación no deseada.

CONTENIDO Y DESCRIPCIÓN

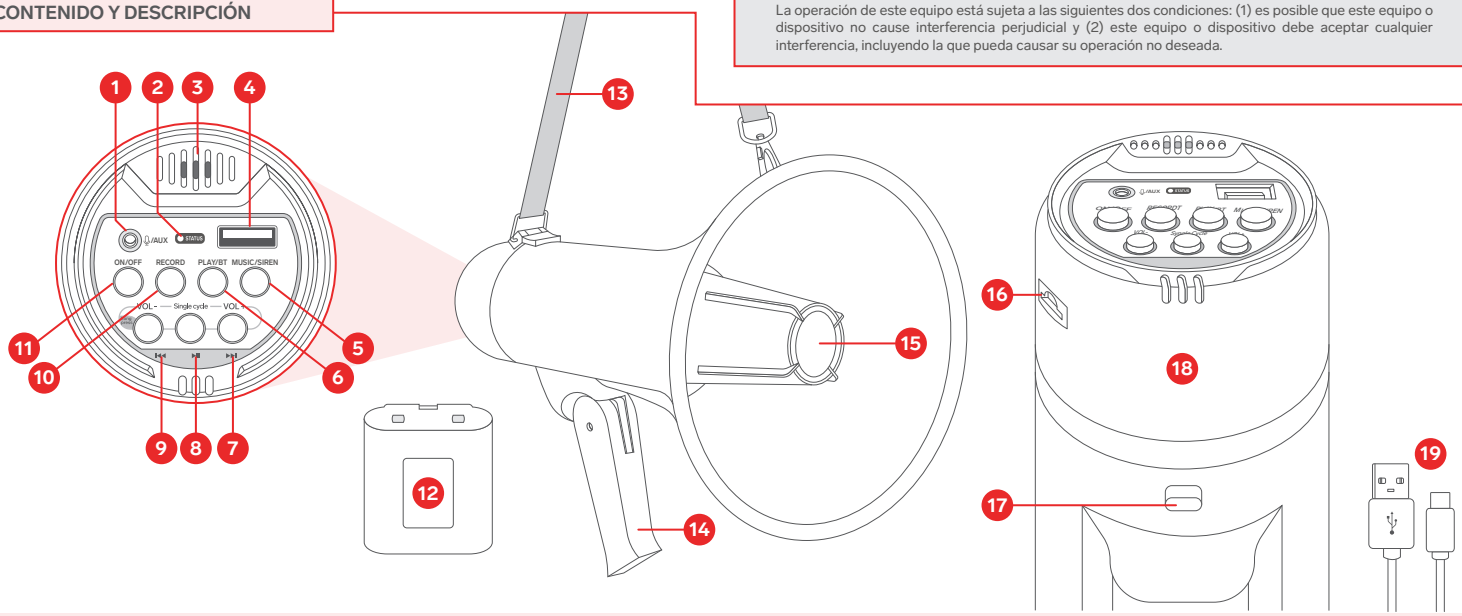

1. Conector para micrófono
2. Indicador de estado
3. Micrófono
4. Conector USB
5. Música / Interruptor de Sirena
6. Reproducir grabación / Bluetooth
7. Aumentar volumen / Siguiente pista
8. Reproducir / Pausar / Repetir
9. Disminuir volumen / Pista anterior
10. Grabar
11. Encendido / Apagado
12. Batería recargable
13. Correa de seguridad
14. Mango abatible
15. Trompeta
16. Ranura para microSD
17. Seguro del compartimento
18. Compartimento de batería
19. Cable de carga

PÓLIZA DE GARANTÍA

Producto: Megáfono con grabador de voz y batería recargable
Modelo: MG-275
Marca: Steren

Esta póliza garantiza el producto por el término de un año en todos sus componentes, piezas y mano de obra, además de tres meses en la batería, contra cualquier defecto de fabricación y funcionamiento, a partir de la fecha de entrega.

CONDICIONES

1. Para hacer efectiva la garantía, debe presentarse esta póliza o factura o recibo o comprobante de compra y el producto, en el lugar donde fue adquirido o en Electrónica Steren S.A. de C.V.
2. Electrónica Steren S.A de C.V. se compromete a reparar el producto en caso de estar defectuoso, sin ningún cargo al consumidor. Los gastos de transportación serán cubiertos por el proveedor.
3. El tiempo de reparación en ningún caso será mayor a 30 días, contados a partir de la recepción del producto en cualquiera de los sitios donde pueda hacerse efectiva la garantía.
4. El lugar donde se pueden adquirir partes, componentes, consumibles y accesorios, así como hacer válida esta garantía es en cualquiera de las direcciones mencionadas posteriormente.

ESTA PÓLIZA NO SE HARÁ EFECTIVA EN LOS SIGUIENTES CASOS:

1. Cuando el producto ha sido utilizado en condiciones distintas a las normales.
2. Cuando el producto no ha sido operado de acuerdo con el instructivo de uso.
3. Cuando el producto ha sido alterado o reparado por personal no autorizado por Electrónica Steren S.A. de C.V.

El consumidor podrá solicitar que se haga efectiva la garantía ante la propia casa comercial donde adquirió el producto.
Si la presente garantía se extraviara, el consumidor puede recurrir a su proveedor para que le expida otra póliza, previa presentación de la nota de compra o factura respectiva.

DATOS DEL DISTRIBUIDOR
Nombre del Distribuidor_____
Domicilio _____
Fecha de entrega _____

ELECTRÓNICA STEREN S.A. DE C.V.
Biólogo Maximino Martínez, núm. 3408, col. San Salvador Xochimanca, Azcapotzalco, Ciudad de México, C.P. 02870, RFC: EST850628K51

STEREN PRODUCTO EMPACADO S.A. DE C.V.
Autopista México-Querétaro, km 26.5, sin número, Nave Industrial 3-A, col. Lomas de Boulevares, Tlalnepantla de Baz, Estado de México, C.P. 54020, RFC: SPE941215H43

En caso de que tu producto presente alguna falla, o si tienes alguna duda o pregunta, por favor, llama a nuestro Centro de Atención a Clientes, en donde con gusto te atenderemos en todo lo relacionado con tu producto Steren.
Centro de Atención a Clientes: (55) 15 16 60 00

CÓMO RECARGAR LA BATERÍA

1

Conecta el cable de carga en el puerto USB C de la batería y el otro extremo a un cargador* USB de 5 V / 1 A. Luego, conéctalo a un contacto eléctrico. *El indicador de carga se encenderá en color rojo durante el proceso.*

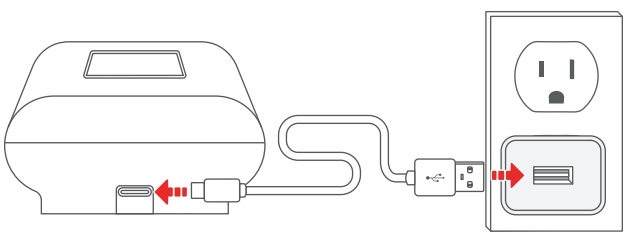

* El cargador se vende por separado.

2

Cuando el indicador se apague, desconecta el cargador.

INSTALACIÓN DE LA BATERÍA O LAS PILAS

BATERÍA RECARGABLE

1. Una vez recargada la batería, abre el compartimento del megáfono presionando el seguro.

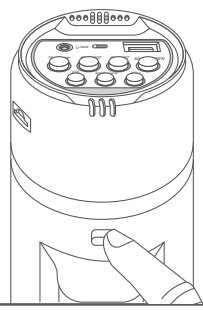

2. Inserta la batería en la posición indicada en la imagen.

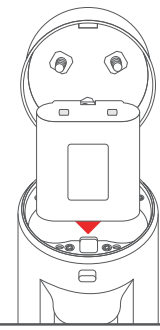

3. Cierra el compartimento.

PILAS (OPCIONAL)

1. Abre el compartimento presionando el seguro.

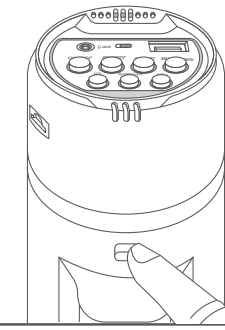

2. Introduce 6 pilas tipo D (no incluidas) siguiendo el orden mostrado en la imagen.

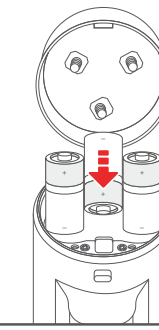

3. Cierra el compartimento.

MODOS DE USO

Antes de utilizar el megáfono, mantén presionado el botón VOL – para asegurarte de que el volumen esté en el nivel mínimo.

Presiona el botón **ON/OFF** para encender el megáfono. *El indicador de estado se iluminará.* Luego, se recomienda mantener presionado el botón **VOL –** para reducir al mínimo el volumen y posteriormente aumentarlo gradualmente manteniendo presionado **VOL+**.

Grabación

1. Presiona **RECORD**. *El indicador de estado comenzará a destellar.*
2. Comienza a grabar tu mensaje y, al terminar, presiona nuevamente **RECORD** para detener la grabación.
3. Oprime el botón **PLAY/BT** para reproducir el mensaje o para detener la reproducción.

NOTA
El tiempo efectivo de grabación es de hasta 6 minutos.

Solo voz

1. Acércate al micrófono y comienza a hablar.
2. Ajusta el volumen, manteniendo presionados los botones **VOL–** o **VOL+** hasta alcanzar el nivel deseado.

Conexión Bluetooth

1. Mantén presionado el botón **PLAY/BT** para encender el Bluetooth del megáfono. *El indicador de estado destellará mientras el equipo está en espera de vinculación.*
2. En tu celular, busca el dispositivo Bluetooth **Steren MG-275** y selecciónalo para establecer la conexión.
3. Reproduce audio desde tu dispositivo.
4. Controla la reproducción con los botones ⏮ ⏯ ⏭
5. Ajusta el volumen manteniendo presionados los botones **VOL– o VOL+**.
6. Para desconectar el Bluetooth, presiona el botón **MUSIC**. Comenzará a reproducirse una melodía ambiental (para detenerla, vuelve a presionar el botón).

NOTAS
- Para cambiar del modo Bluetooth al modo reproductor MP3, simplemente conecta nuevamente la memoria USB o microSD. *La reproducción se iniciará de forma automática.*
- Para volver a Bluetooth, solo inicia la reproducción desde el dispositivo vinculado.

Reproductor MP3

1. Inserta una memoria USB (hasta 256 GB) con archivos MP3 en el puerto USB del megáfono, o una tarjeta microSD (hasta 128 GB) en la ranura. *La reproducción iniciará automáticamente.*
2. Controla la reproducción con los botones: ⏮ ⏯ ⏭
3. Ajusta el volumen manteniendo presionados los botones **VOL– o VOL+**.
4. Mantén presionado ⏯ para activar "Single Repeat" (repetir pista) o para desactivar la repetición.

NOTAS
- Para cambiar entre memoria USB y microSD (si ambas están insertadas), retira y vuelve a conectar la memoria que desees usar.
- Si te encuentras utilizando el modo de grabación y deseas regresar al modo de reproductor MP3, simplemente presiona ⏯ para iniciar la reproducción.

Sirena

1. Mantén presionado el botón **SIREN** para activar la sirena.
2. Presiona el mismo botón una vez para detenerla.
3. Ajusta el volumen de la sirena manteniendo presionado **VOL– o VOL+**.

ESPECIFICACIONES

Alimentación:
9 Vcc (6 baterías tipo D)
7,4 Vcc (Batería recargable)
Duración de batería en reproducción de audio grabado: hasta 3 h

Potencia: 25 W
Impedancia: 4 Ω
Distancia máxima BT: 10m libres de obstáculos
Capacidad máx. de memoria: USB 256 GB y microSD 128 GB

Batería incluida:
Entrada: 5 Vcc 1 A
Salida: 7,4 Vcc 2 000 mAh