Steren | smart home

Cerradura Wi-Fi de seguridad con videotimbre

Manual de instrucciones



LOCK-480

V0.0 / 0525B

IMPORTANTE

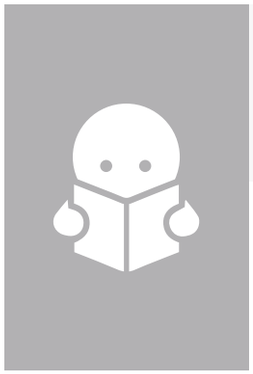

Por favor, lee completamente y con atención este instructivo, antes de realizar cualquier acción con el equipo, para saber cómo utilizarlo adecuadamente.

La información es presentada únicamente como referencia; debido a actualizaciones pueden existir diferencias. Las imágenes mostradas son ilustrativas. El diseño y el funcionamiento del producto pueden variar sin previo aviso. Consulta nuestra página **www.steren.com** para obtener la versión más reciente de este manual.

PRECAUCIONES

- No instales la cerradura en lugares con altas temperaturas, exceso de humedad, bajo luz solar directa o cerca de equipos que generen calor.
- No coloques objetos pesados sobre la cerradura.
- No utilices productos químicos o corrosivos para limpiarla.
- No expongas el producto a condiciones de agua o de humedad.
- No la instales a la intemperie.
- No intentes abrir o reparar este producto; puede ocasionar un mal funcionamiento y se anulará la garantía.
- Los niños deben ser supervisados para asegurarse de que no empleen el aparato como juguete.

La operación de este equipo está sujeta a las siguientes dos condiciones: (1) es posible que este equipo o dispositivo no cause interferencia perjudicial y (2) este equipo o dispositivo debe aceptar cualquier interferencia, incluyendo la que pueda causar su operación no deseada.

Para realizar este instructivo, se utilizó un dispositivo con sistema operativo Android (versión 14) y la aplicación *Steren Home* (versión 1.4.5). Las imágenes se muestran para ejemplificar el procedimiento; sin embargo, este puede ser distinto en otras versiones del sistema y de la aplicación.

ÍNDICE

CONTENIDO Y DESCRIPCIÓN 4

PREPARATIVOS 10
Cómo identificar la dirección de la apertura de la puerta 10
Marcas y puntos de corte 11
Ajuste del pestillo 12

INSTALACIÓN 13
Consideraciones 14
Cómo abrir y cerrar la tapa (botón de timbre) del cerrojo 20

USO DE LA CERRADURA 23
Establecer la contraseña del administrador 23
Entrar a las funciones de configuración 24
Modos de apertura de la cerradura 28

BLOQUEO DE LA CERRADURA 28

REGRESAR LA CERRADURA A LOS VALORES DE FÁBRICA 29

CONTROL DESDE LA APLICACIÓN *STEREN HOME* 30
Registrar una cuenta de usuario 30
Configuración Wi-Fi 33
Interfaz de la app 38
Menú de Ajustes 39
Videovigilancia 40
Gestión de usuarios 41
Códigos de invitados 44

ESPECIFICACIONES 46

CONTENIDO Y DESCRIPCIÓN

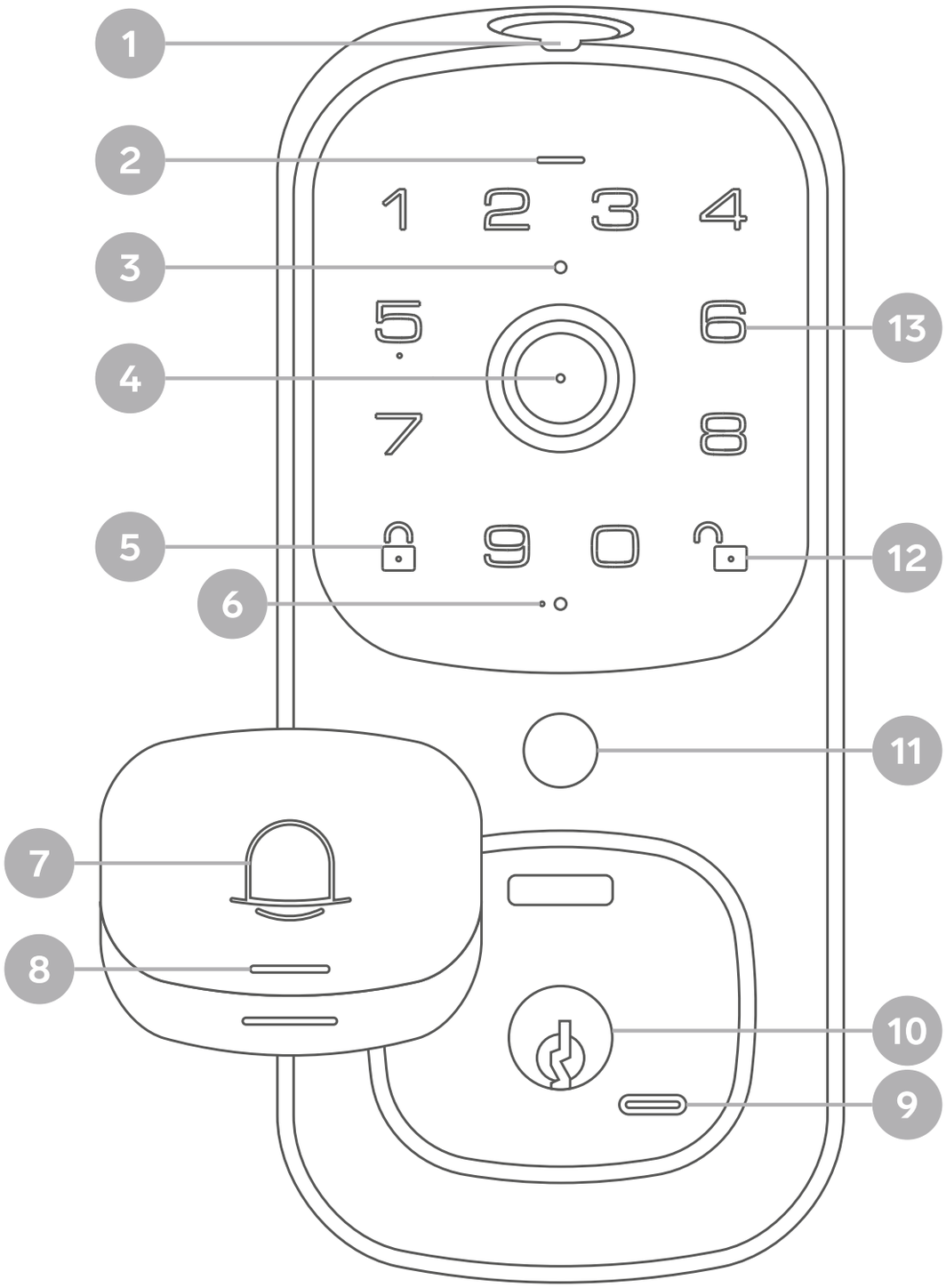

Chapa exterior

1. Sensor de huella
2. LED indicador
3. Sensor de luz
4. Cámara
5. Botón para cerrar
6. Micrófono
7. Botón de timbre
8. LED indicador del timbre
9. Puerto USB C para energía de emergencia
10. Cerrojo
11. Sensor de movimiento
12. Botón para abrir
13. Teclado touch numérico

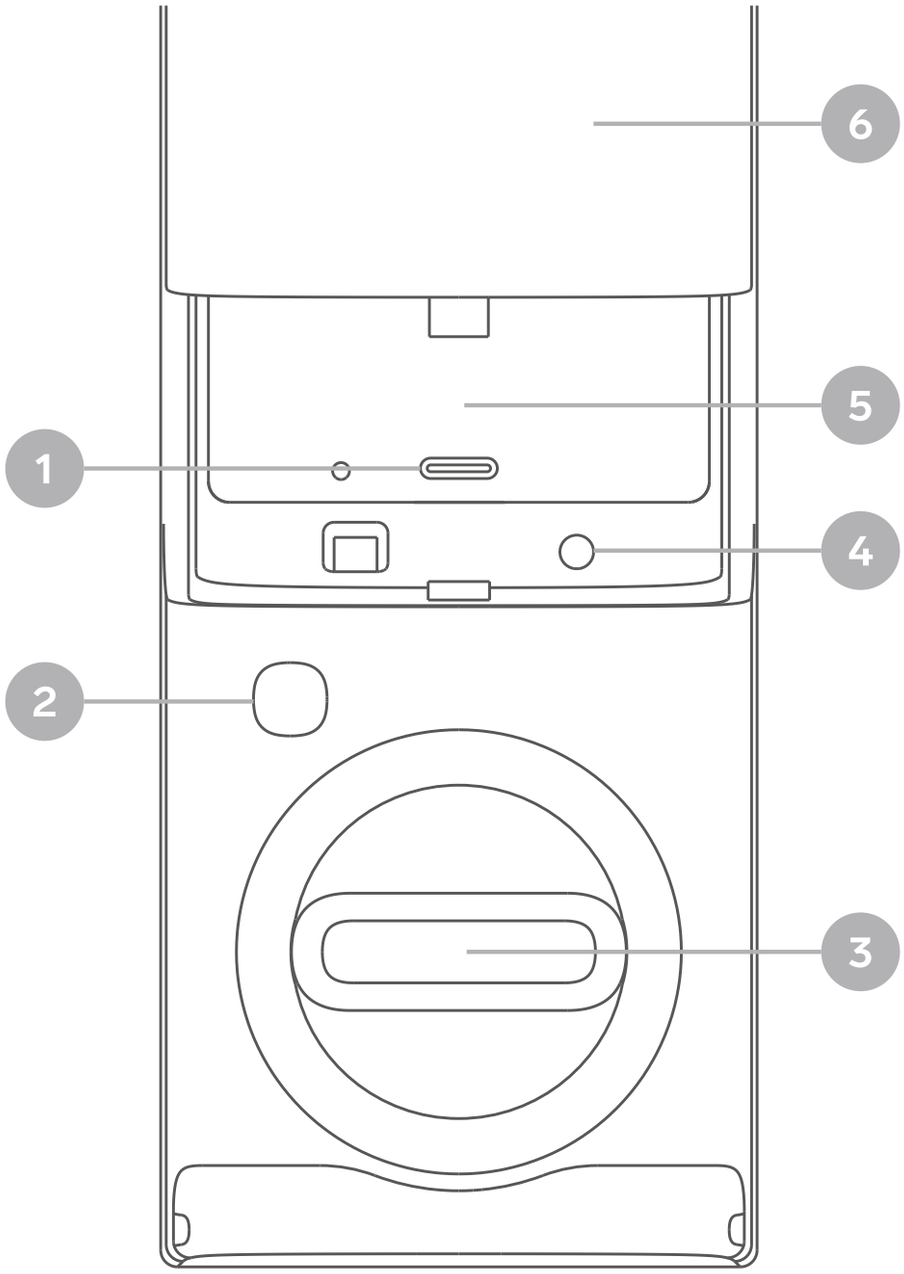

Chapa interior

1. Puerto USB C de carga
2. Botón para abrir / cerrar
3. Perilla para abrir / cerrar
4. Botón de configuraciones
5. Batería recargable
6. Tapa del compartimento (Desliza hacia arriba para liberar)

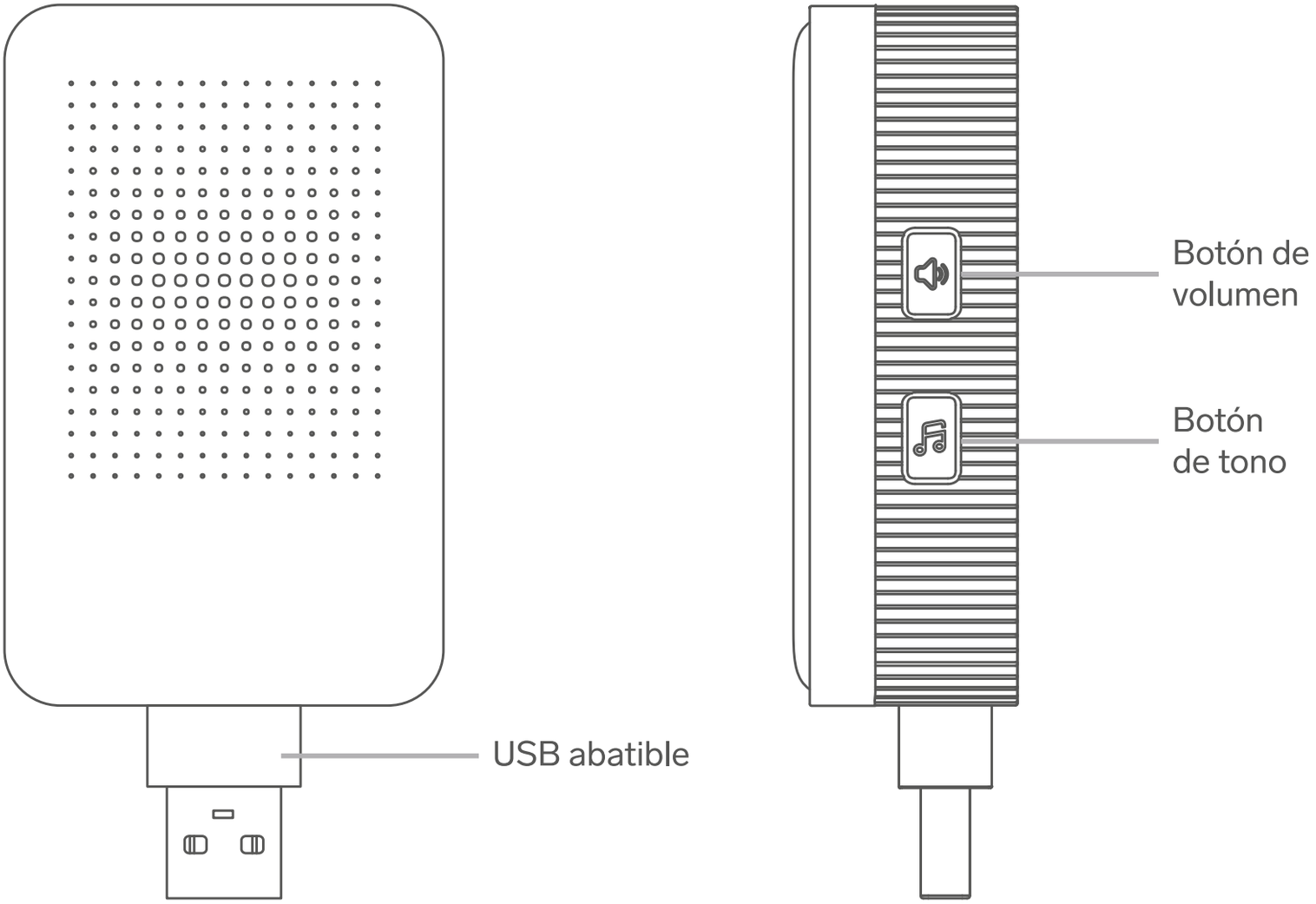

Vinculación:

1. Mantén presionado el botón de volumen aproximadamente por 5 segundos, y suéltalo cuando se escuche un tono.

2. Presiona el botón de timbre (de la chapa exterior) al menos tres veces, hasta que el timbre suene simultáneamente cuando presionas el botón.

Pestillo

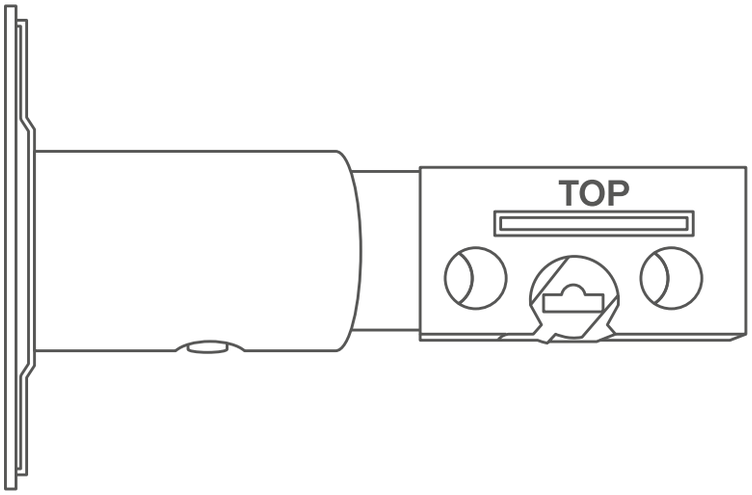

Batería

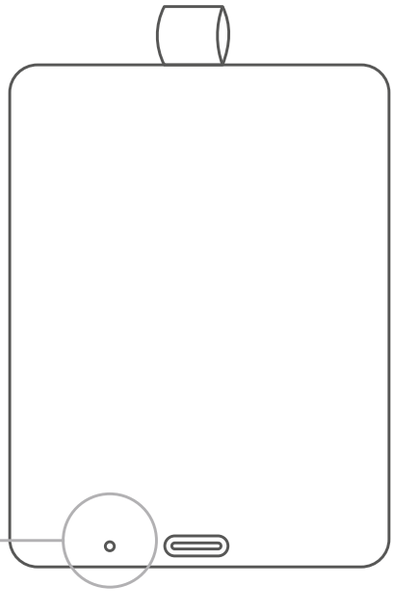

Caja de contrachapa

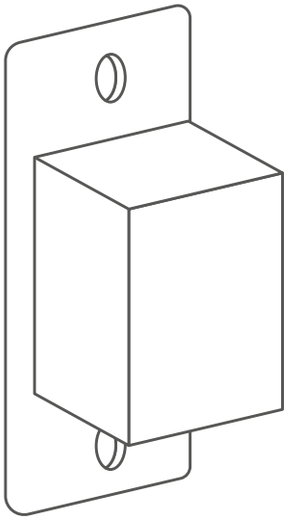

Tornillos de 40 mm
A

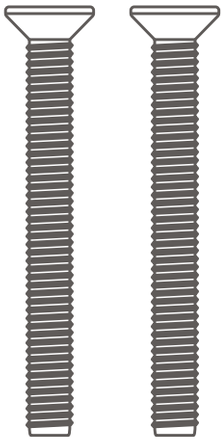

Tornillos de 26,5 mm
B

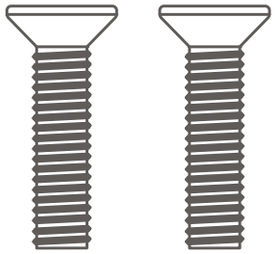

Contrachapa de placa

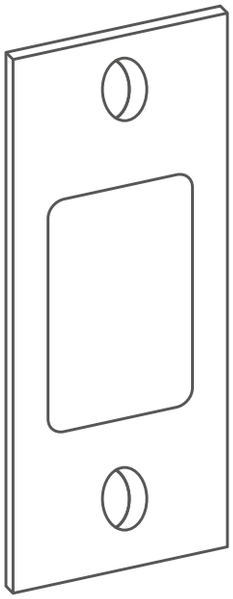

Tornillos de 6 mm
C

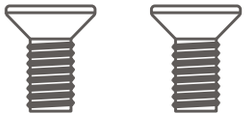

Pijas
D

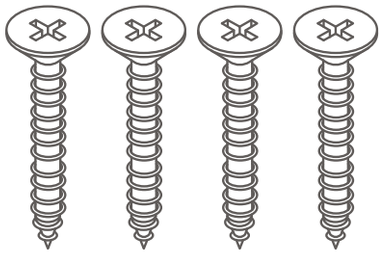

Tornillos de 30 mm
E

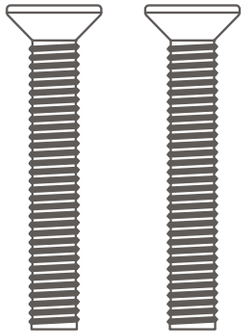

Llaves

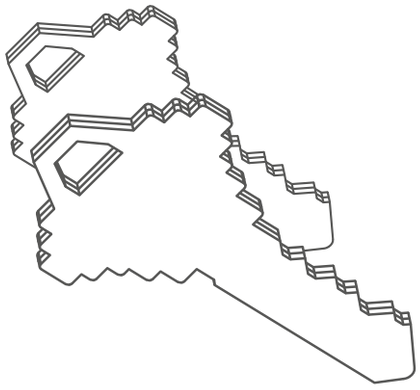

Cable USB a USB C

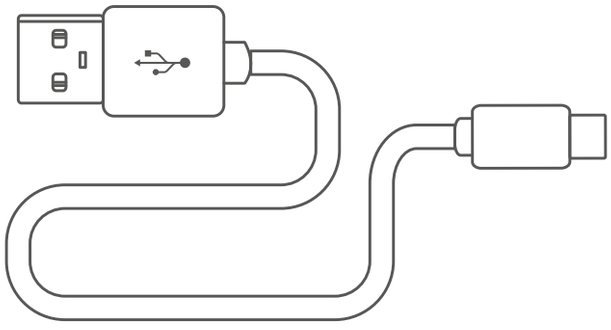

Espaciador de 38 mm

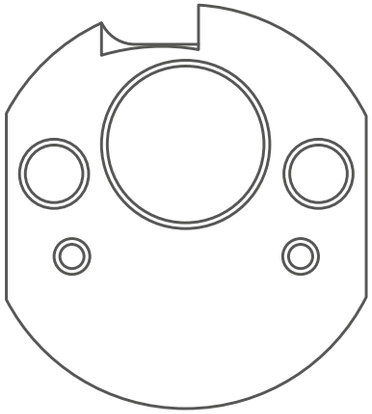

Tornillo opcional



Plantillas

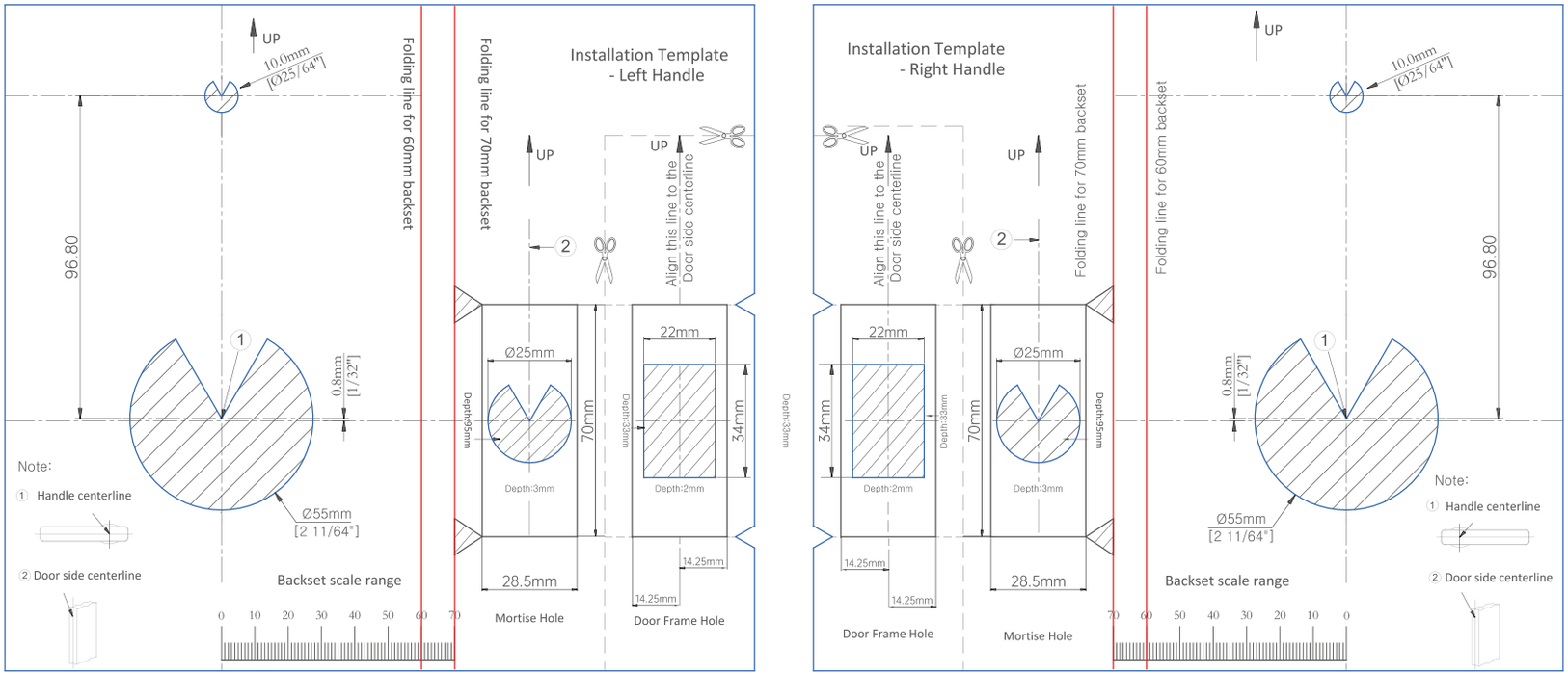

Base de montaje

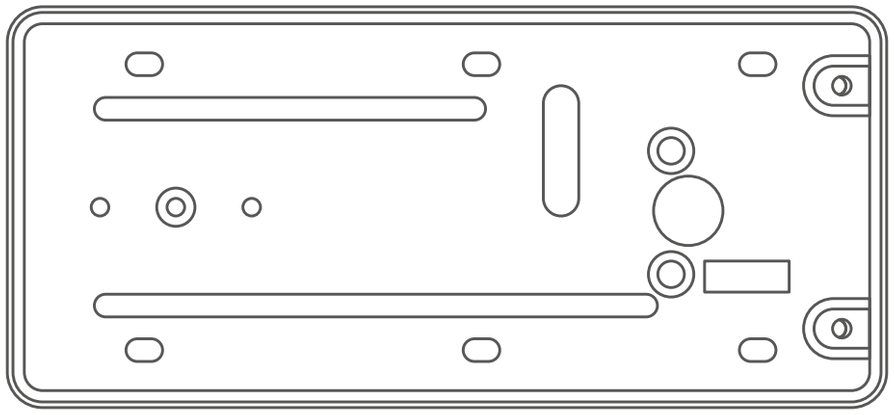

Cómo identificar la dirección de apertura de la puerta

Manija del lado derecho

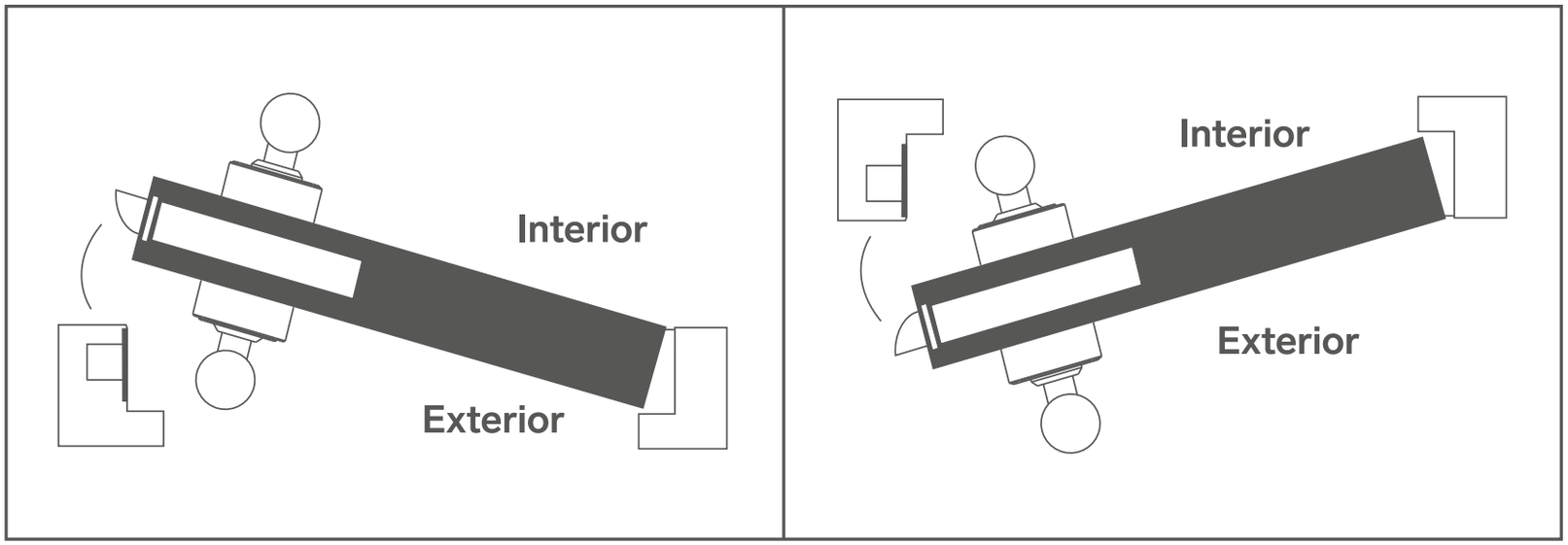

Manija del lado izquierdo

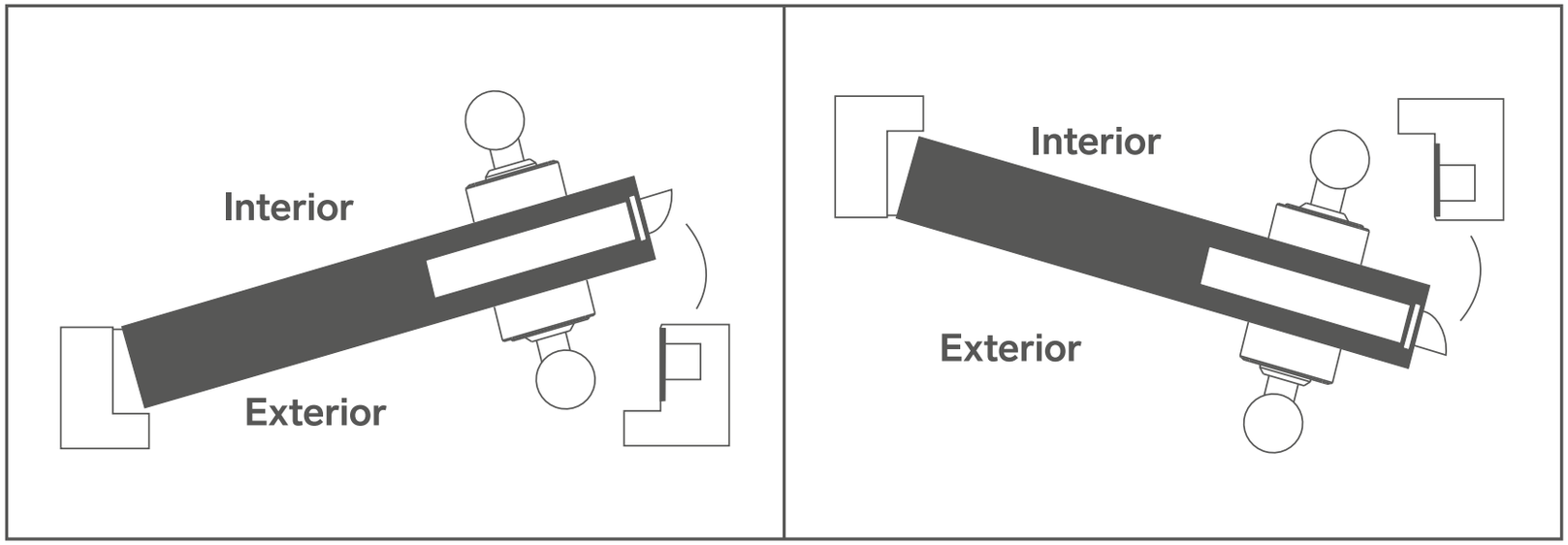

Marcas y puntos de corte

Usa la plantilla para realizar en la superficie de instalación las marcas y cortes especificados.

NOTA
Esta plantilla es solo de referencia.

1

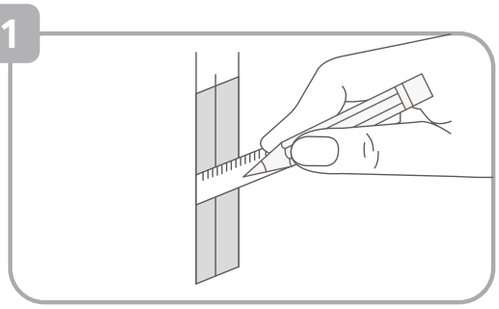

Mide

2

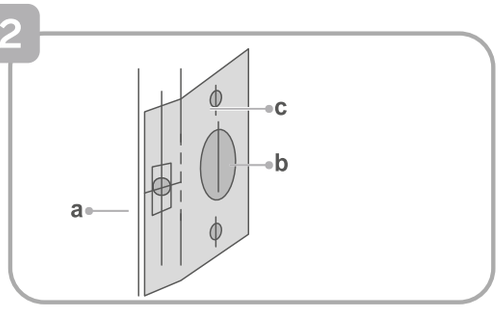

Marca

3

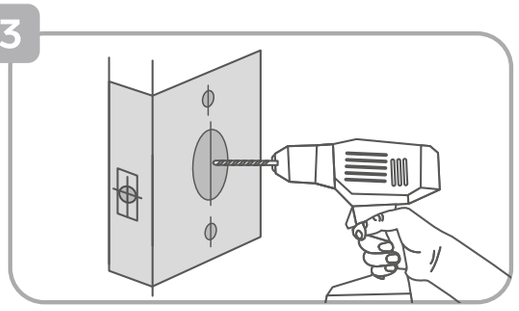

Perfora

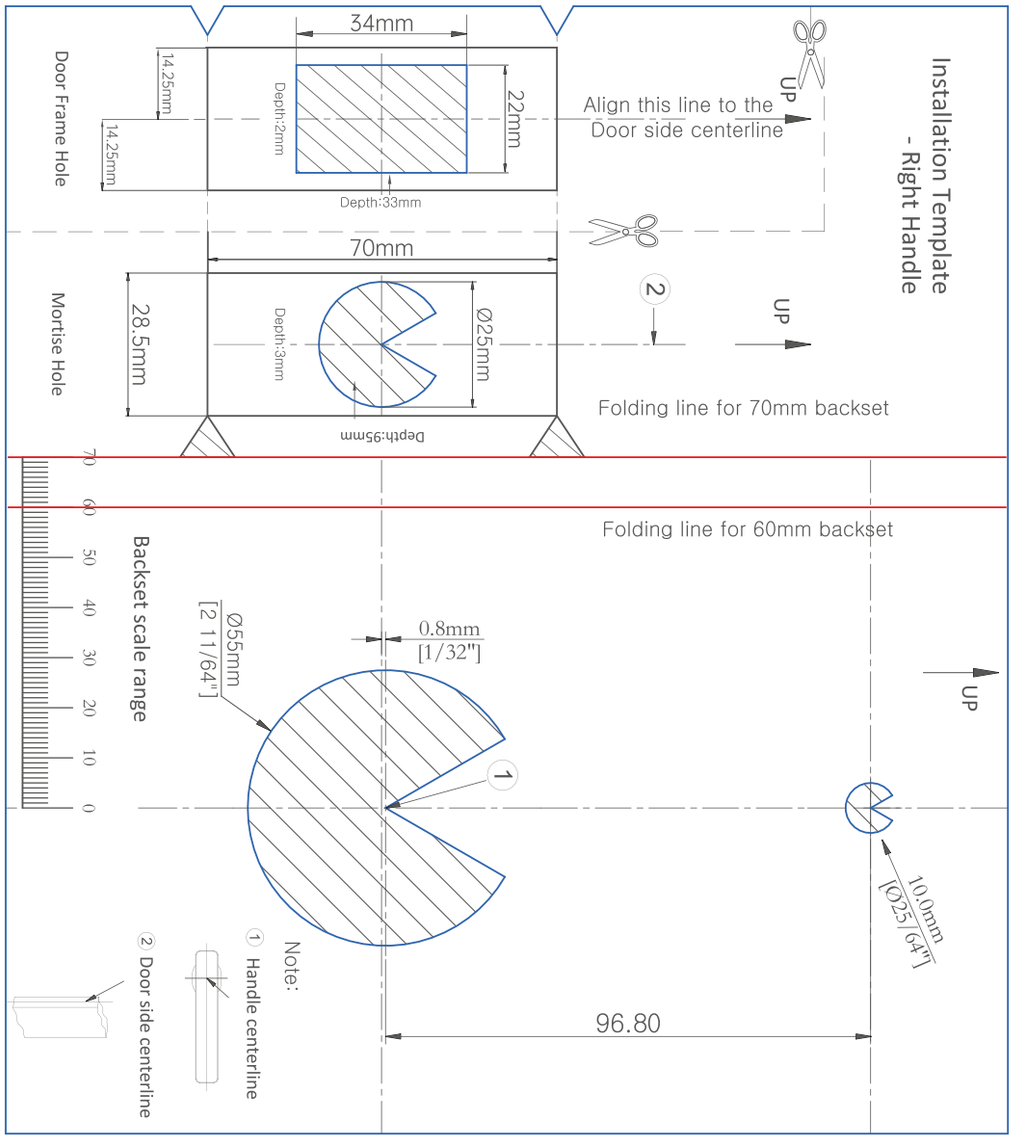

Ajuste del pestillo

Ajusta el pestillo, como se indica:

A) Si la distancia entre el borde de la puerta y el centro de la perilla es de 60 mm.

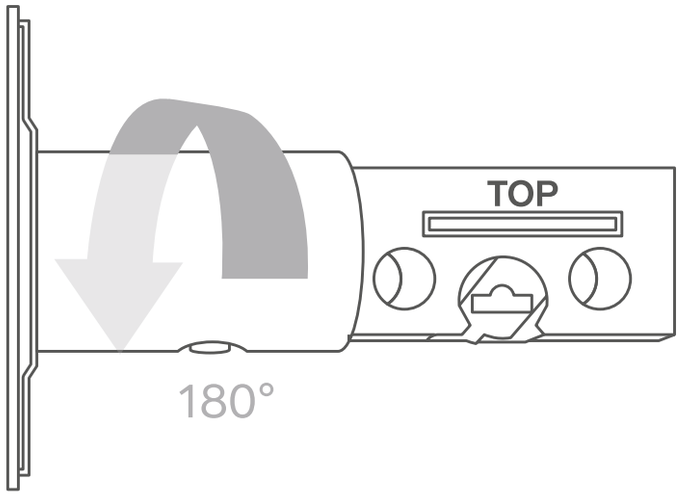

B) Si la distancia entre el borde de la puerta y el centro de la perilla es de 70 mm.

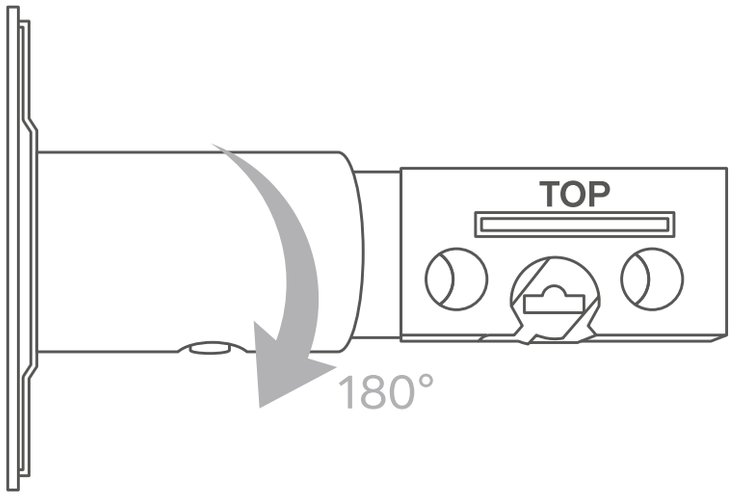

INSTALACIÓN

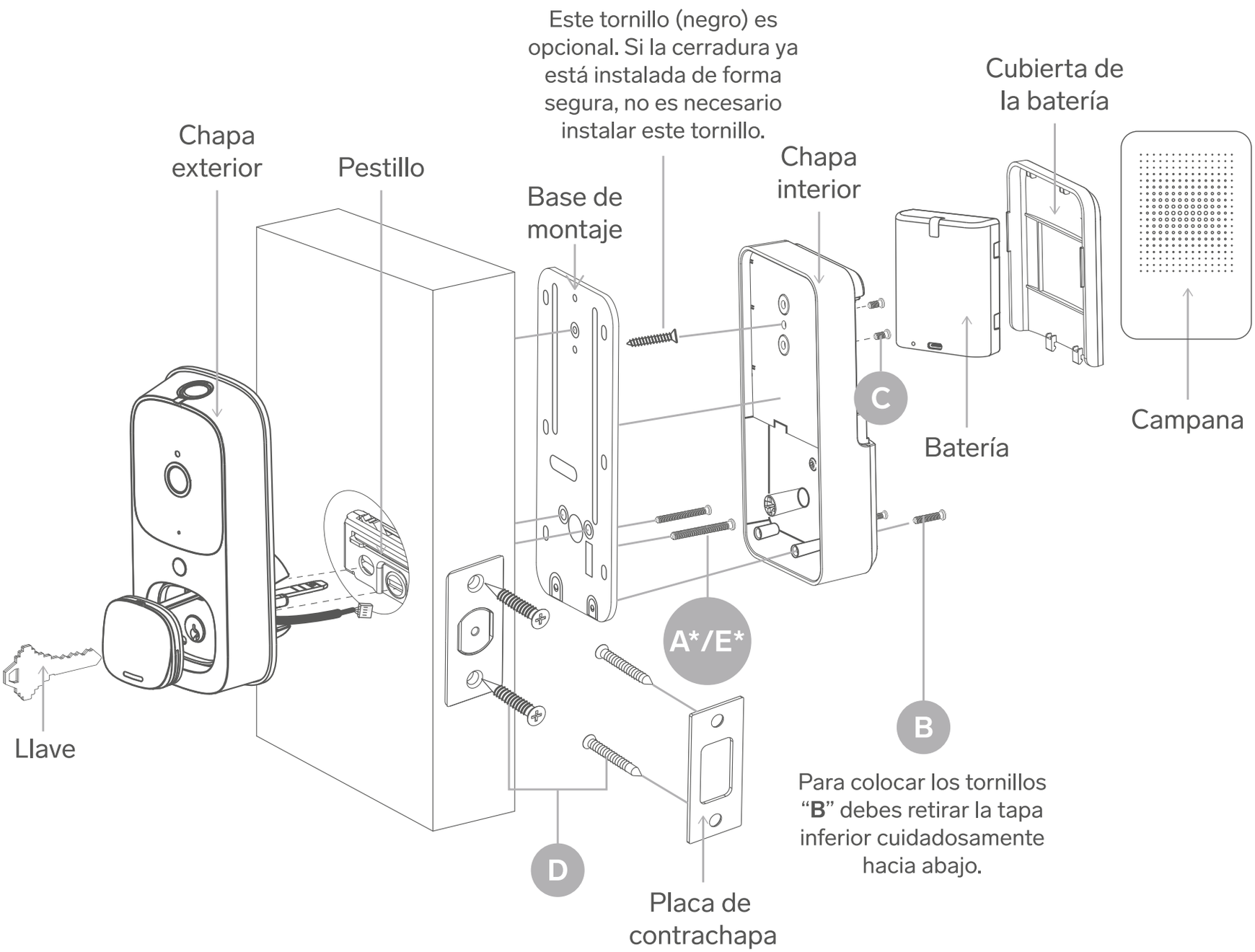

*Para puertas con espesor de entre 45 a 55 mm, usa los tornillos **A**
*Para puertas con espesor de entre 35 a 45 mm, usa los tornillos **E**

Consideraciones

- Si la batería está colocada en la cerradura interior, retírala durante la instalación.
- En la cerradura interior, coloca la perilla en la posición central.

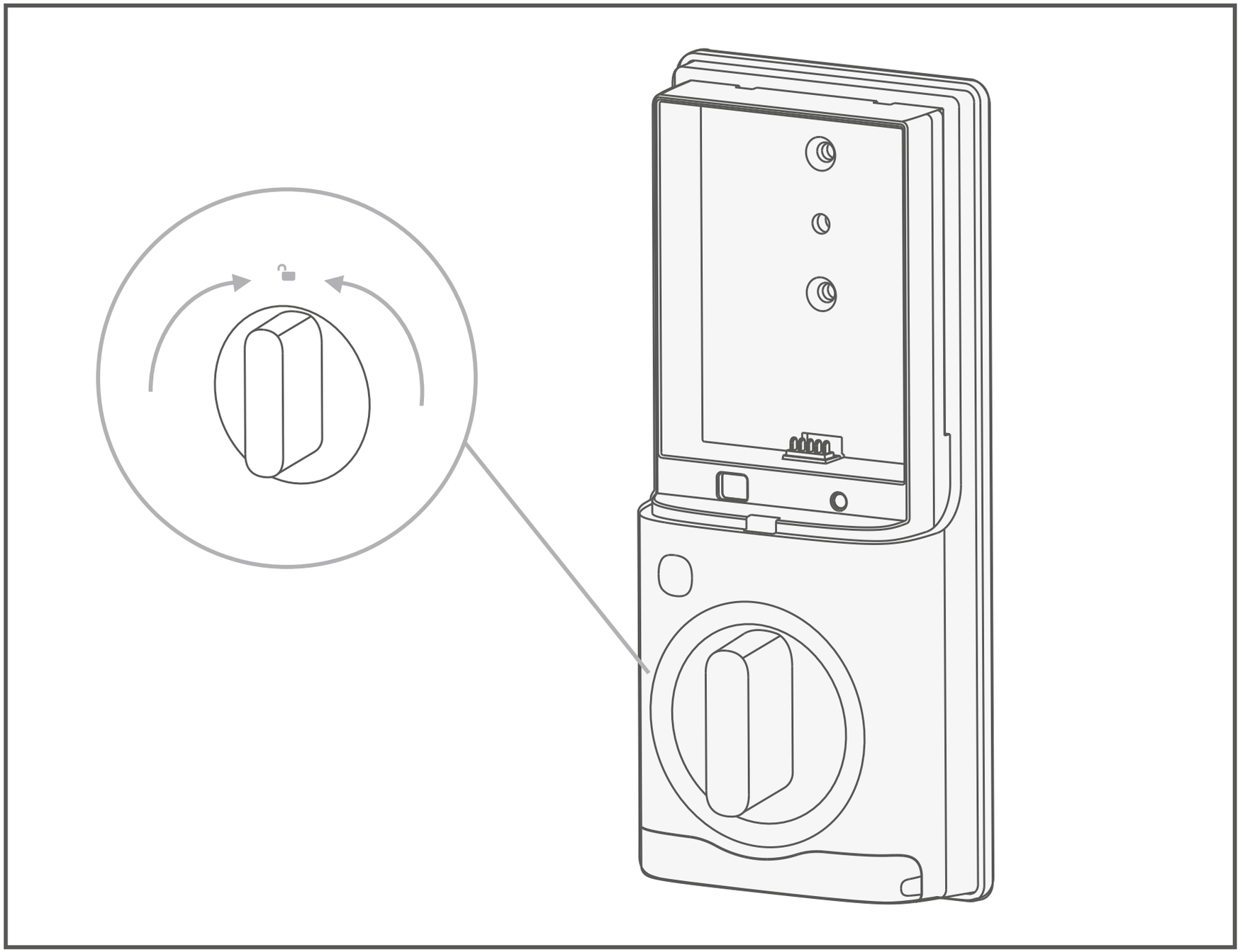

- La lengüeta de la cerradura exterior debe estar con la muesca hacia arriba.

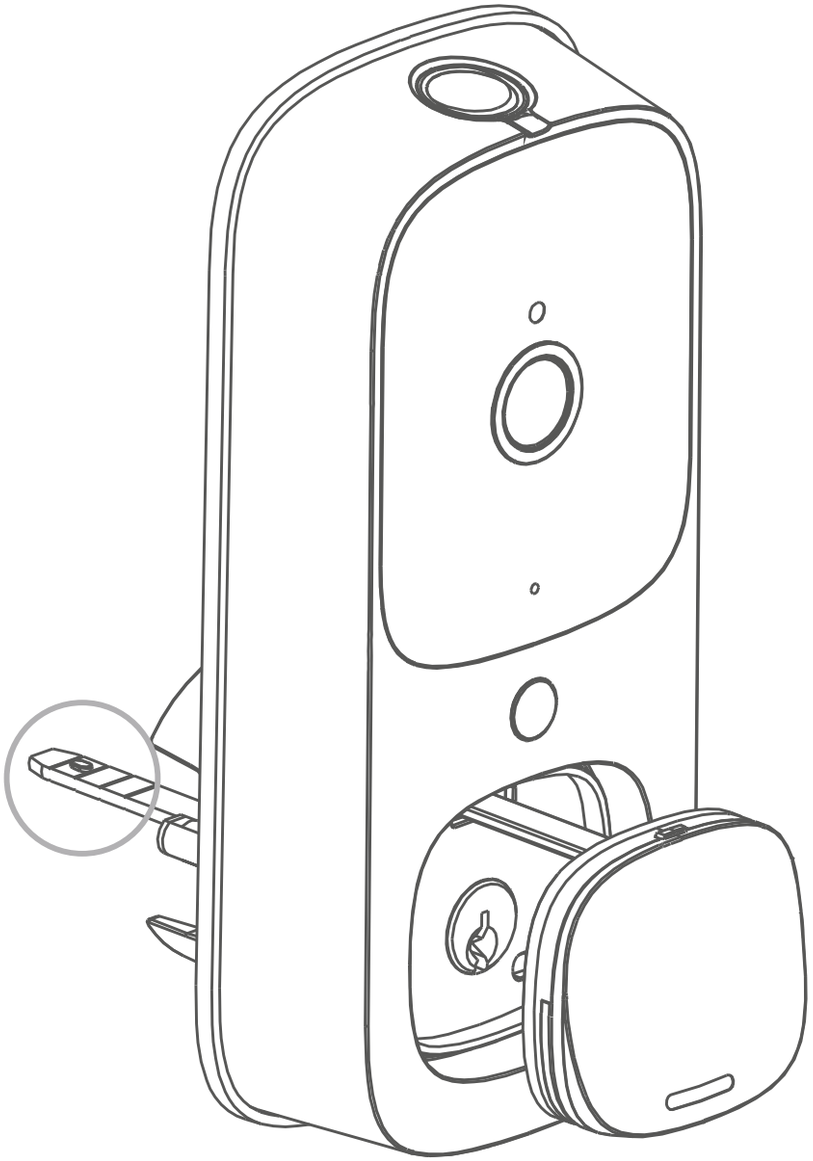

- El pestillo debe instalarse siempre con la palabra “TOP” hacia arriba.

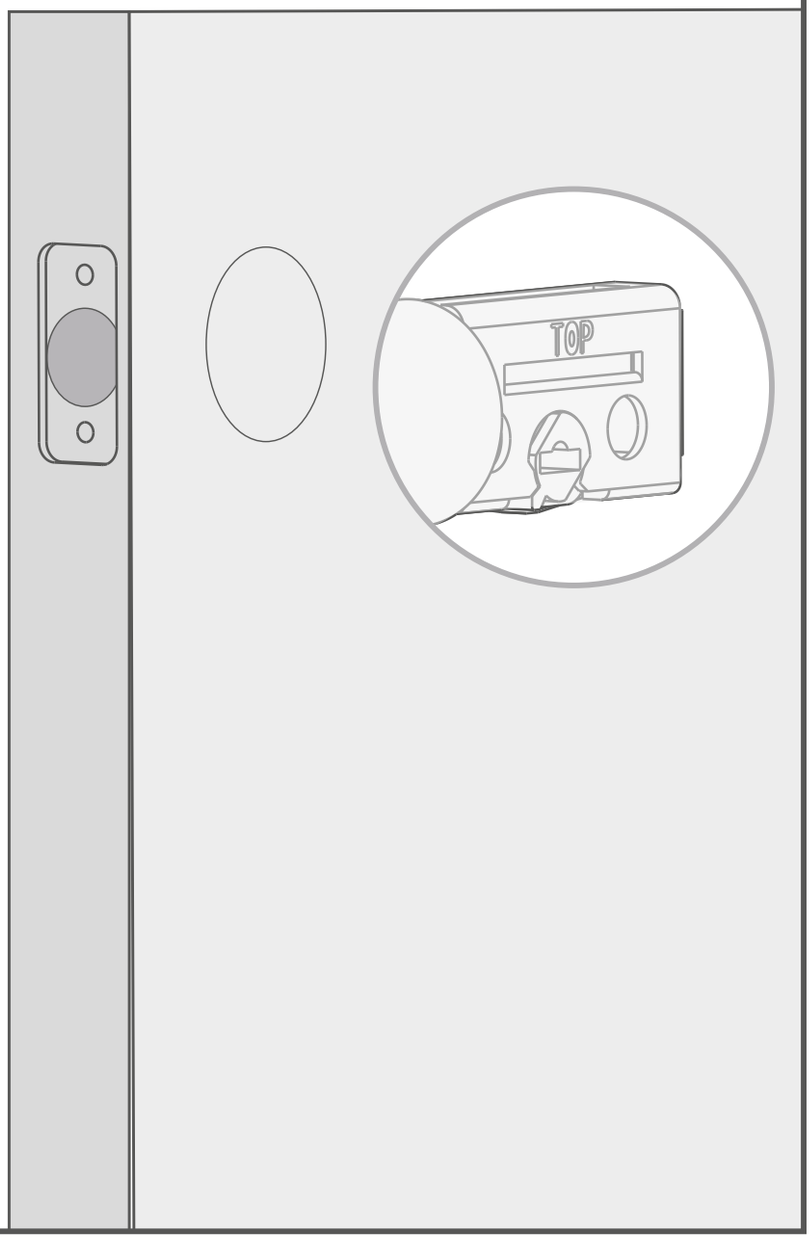

• Para una mejor sujeción de las chapas exterior e interior, pégalas con la cinta doble cara incorporada en cada una de ellas.

• Si el orificio transversal de la puerta es de 1 ½” (38 mm) reemplaza el espaciador antes de la instalación.

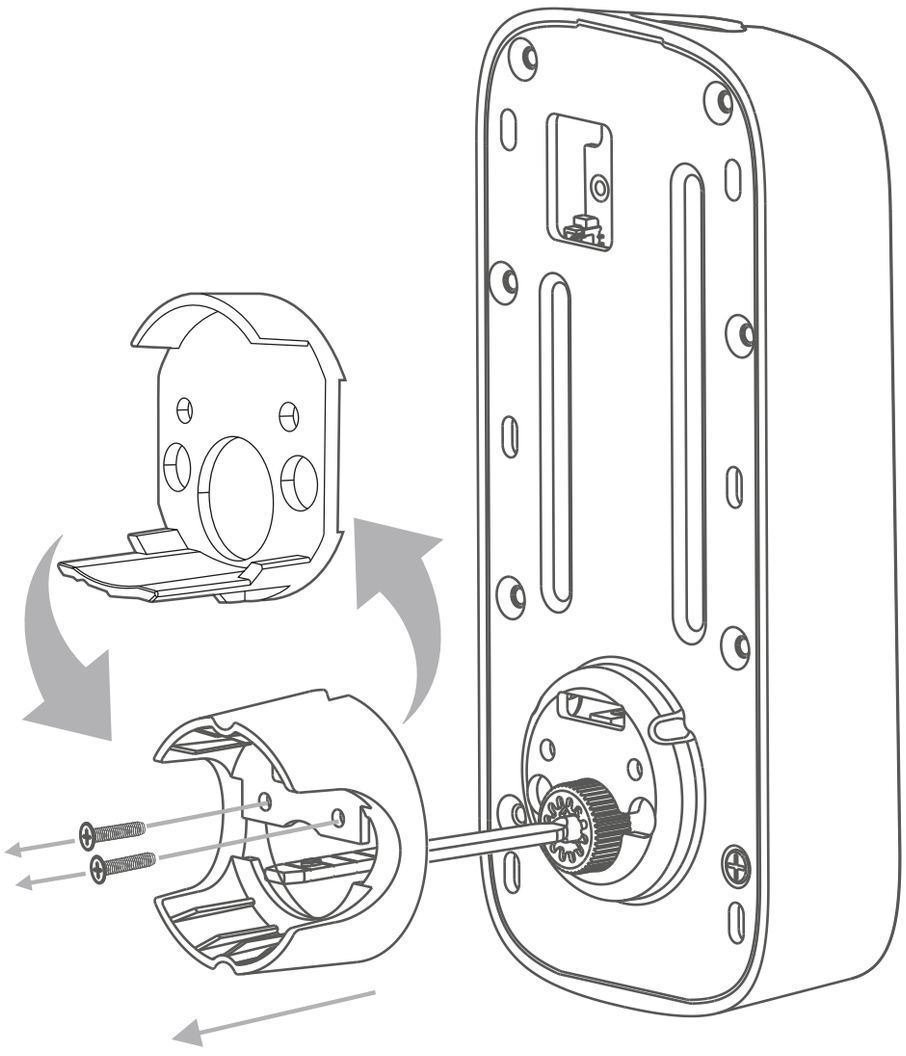

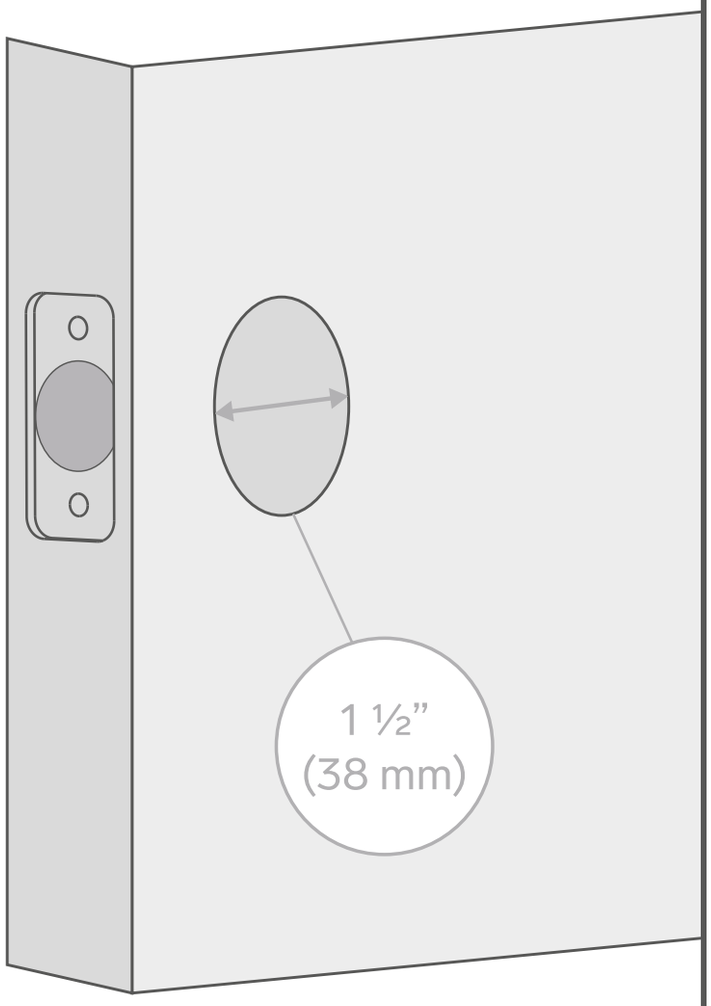

• Asegúrate de pasar y conectar correctamente los arneses.

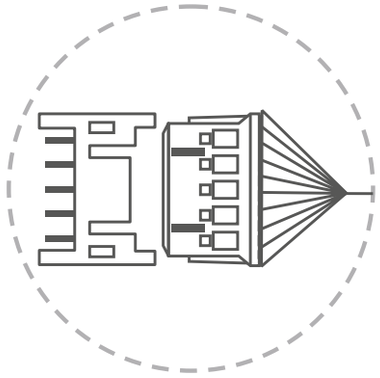

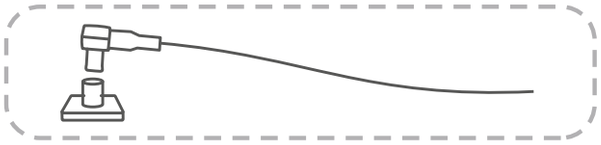

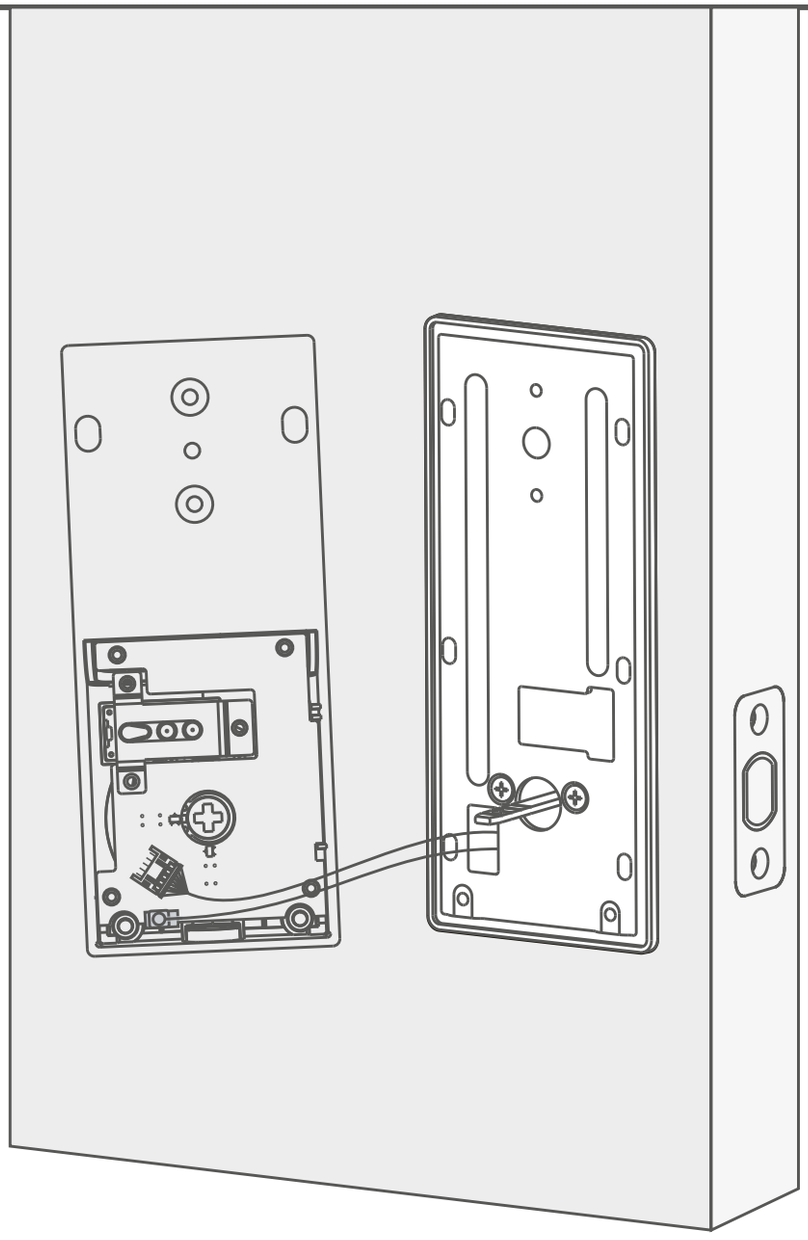

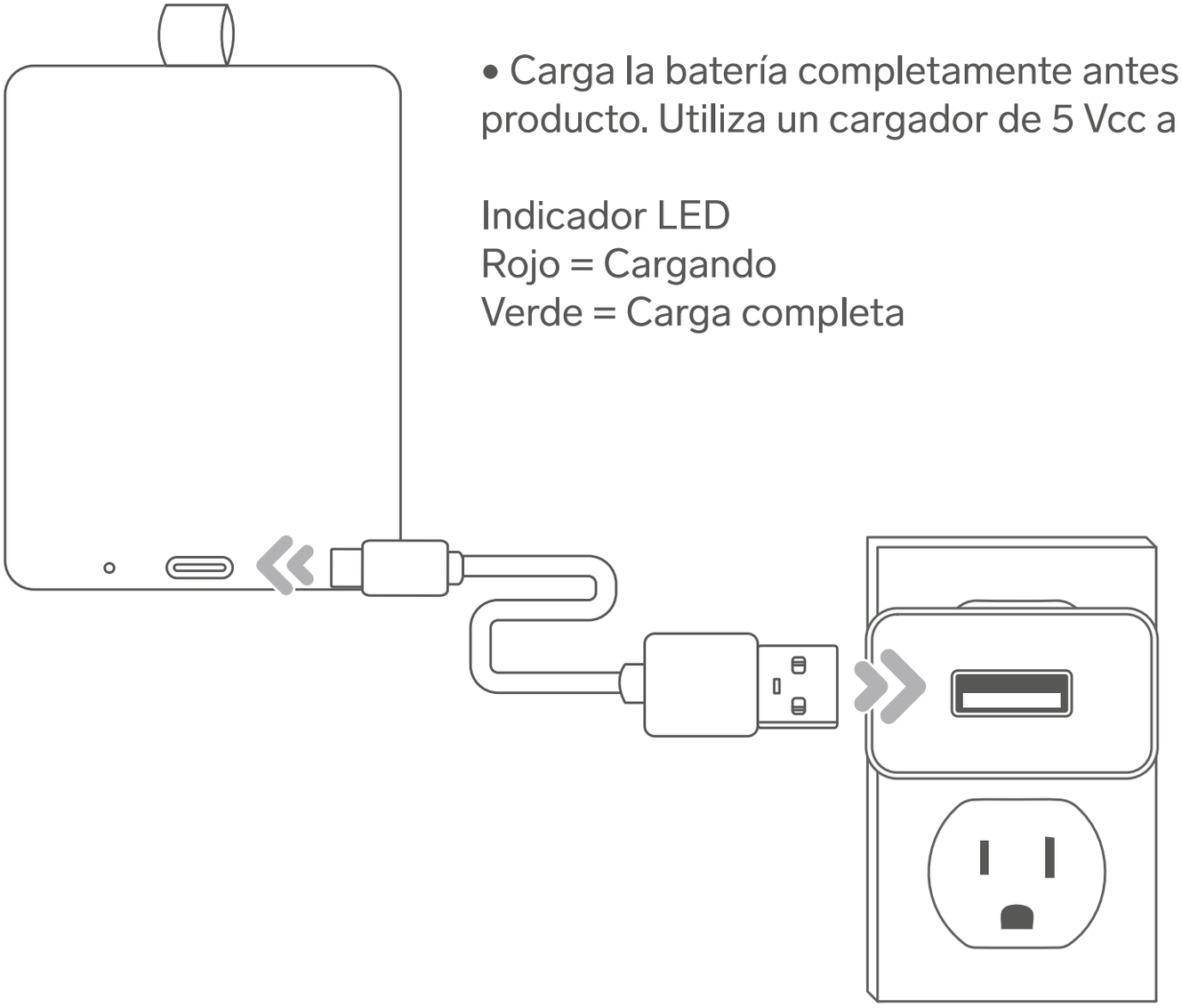

• Carga la batería completamente antes de usar el producto. Utiliza un cargador de 5 Vcc a 2 A máx*.

Indicador LED
Rojo = Cargando
Verde = Carga completa

*De venta por separado.

• Asegúrate de colocar correctamente la batería, después de realizar la instalación.

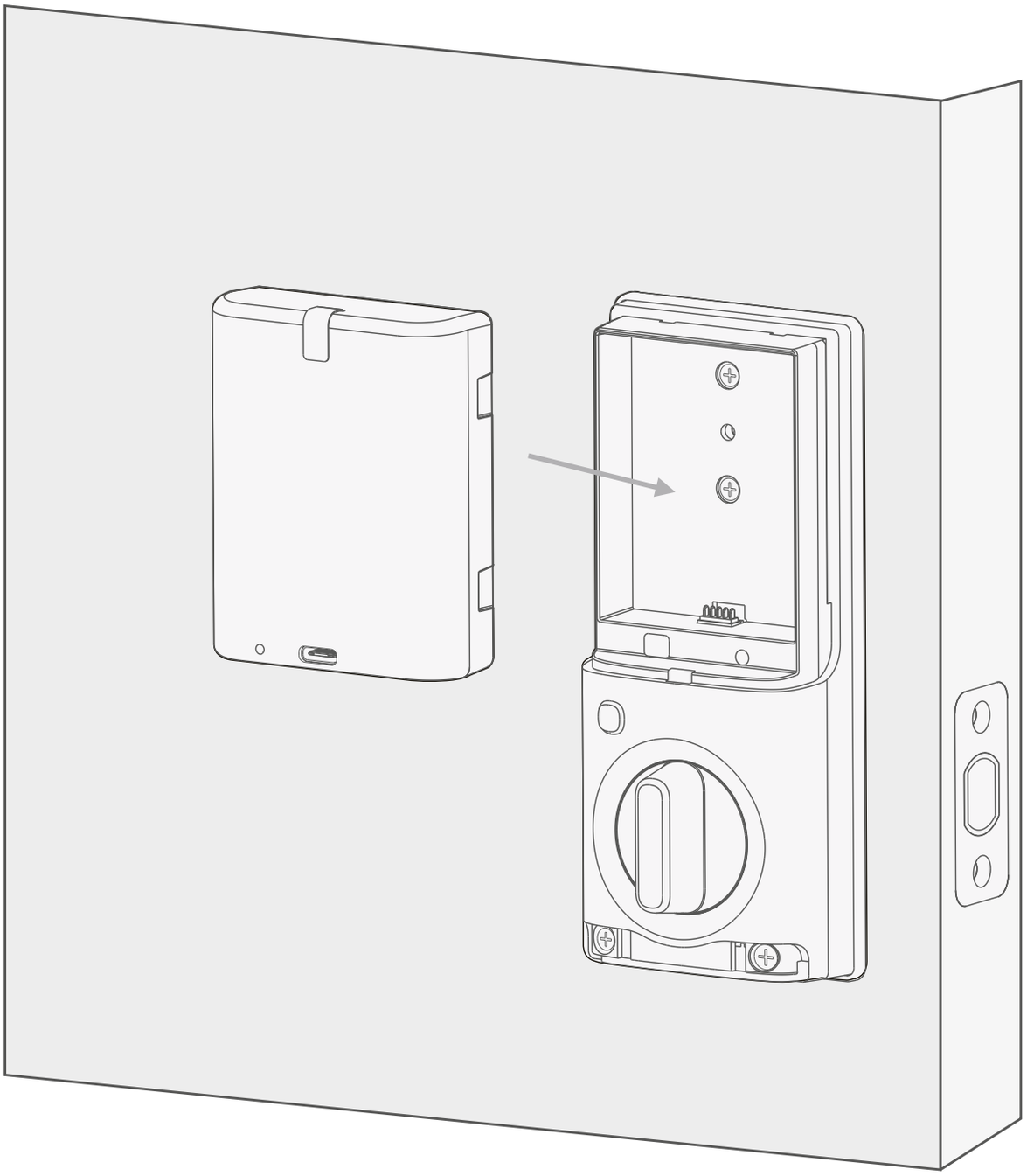

Cómo abrir y cerrar la tapa (botón de timbre) del cerrojo

Abrir:

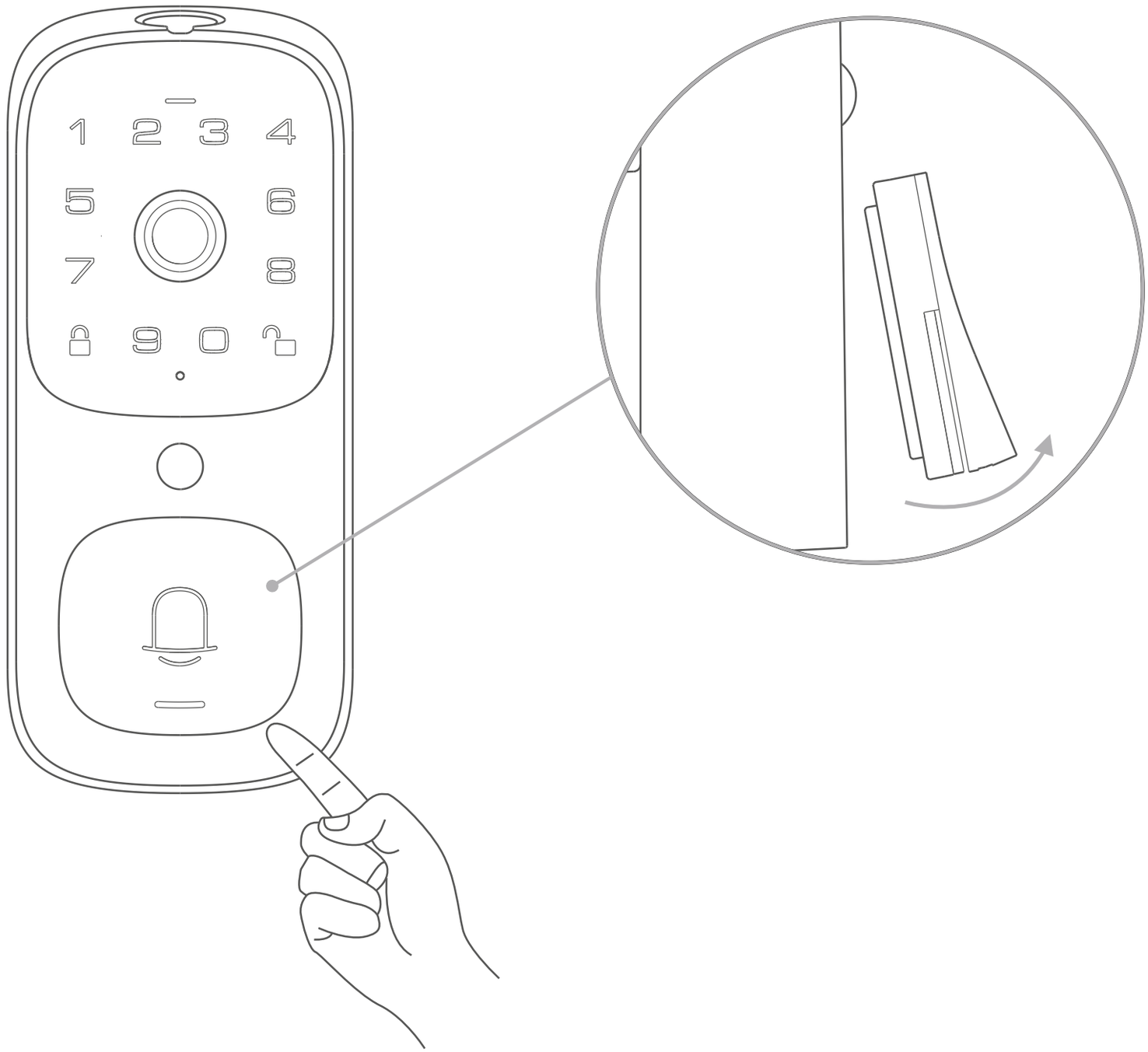

Cerrar:

1 Alinea el botón del timbre con su posición original.

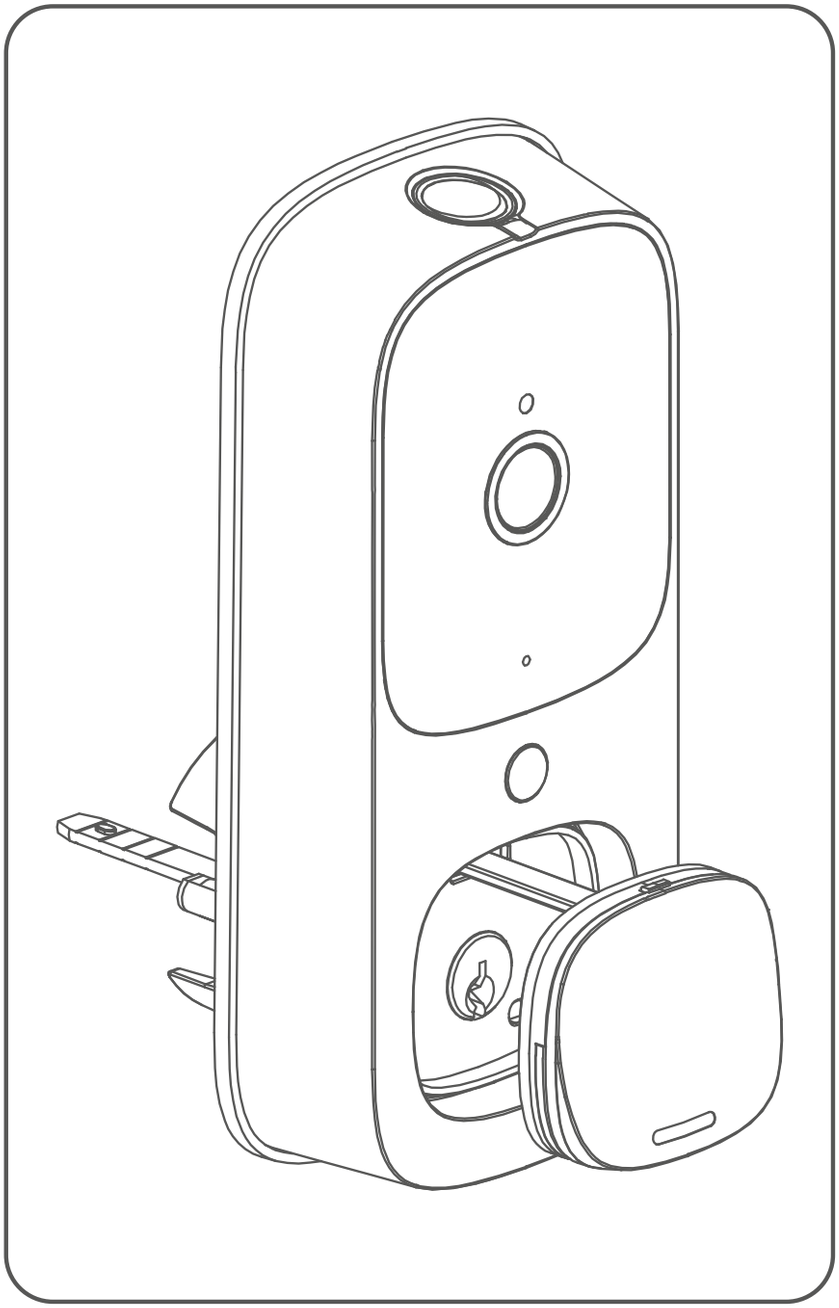

2 Presiona ligeramente con el pulgar en la ubicación de la flecha para empujar el extremo superior.

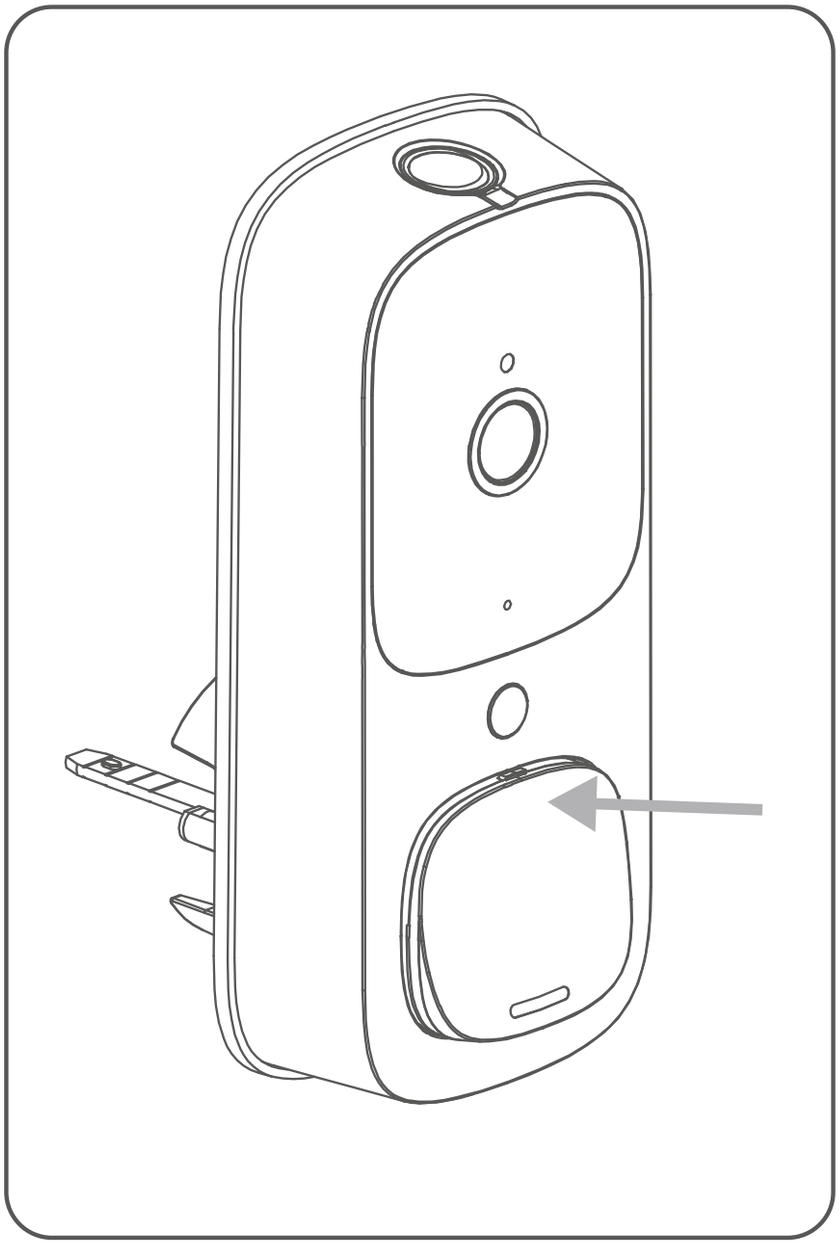

3

Pulsa el botón del timbre para confirmar que haya ha sido instalado correctamente.

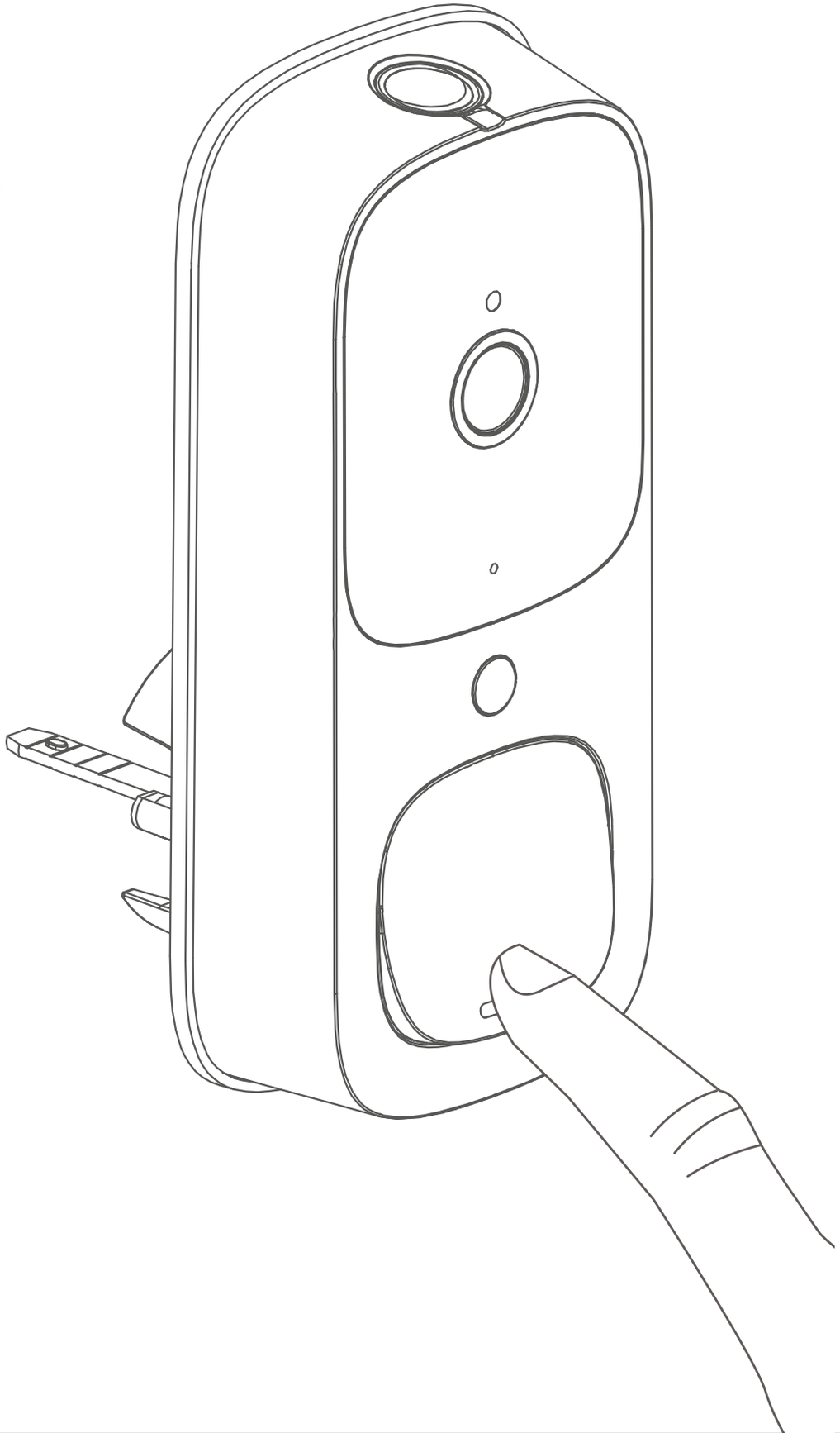

Establecer la contraseña del administrador

1 Presiona 1 vez el botón de configuraciones. *Se escuchará un mensaje.*

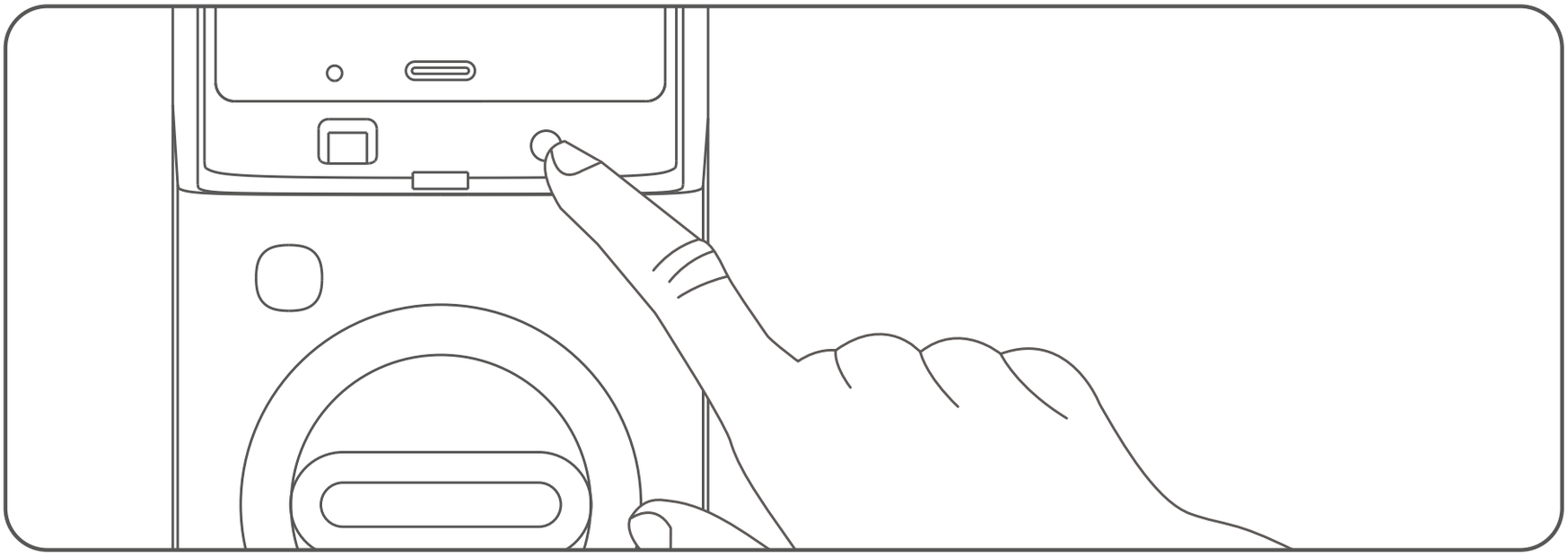

2 Coloca la contraseña numérica (de 8 dígitos). Presiona la tecla para confirmar.

3 Vuelve a introducir la misma contraseña. Presiona la tecla para confirmar. *La contraseña quedará establecida.*

Entrar a las funciones de configuración

1 Después de haber establecido la contraseña del administrador, presiona 1 vez el botón de configuraciones.

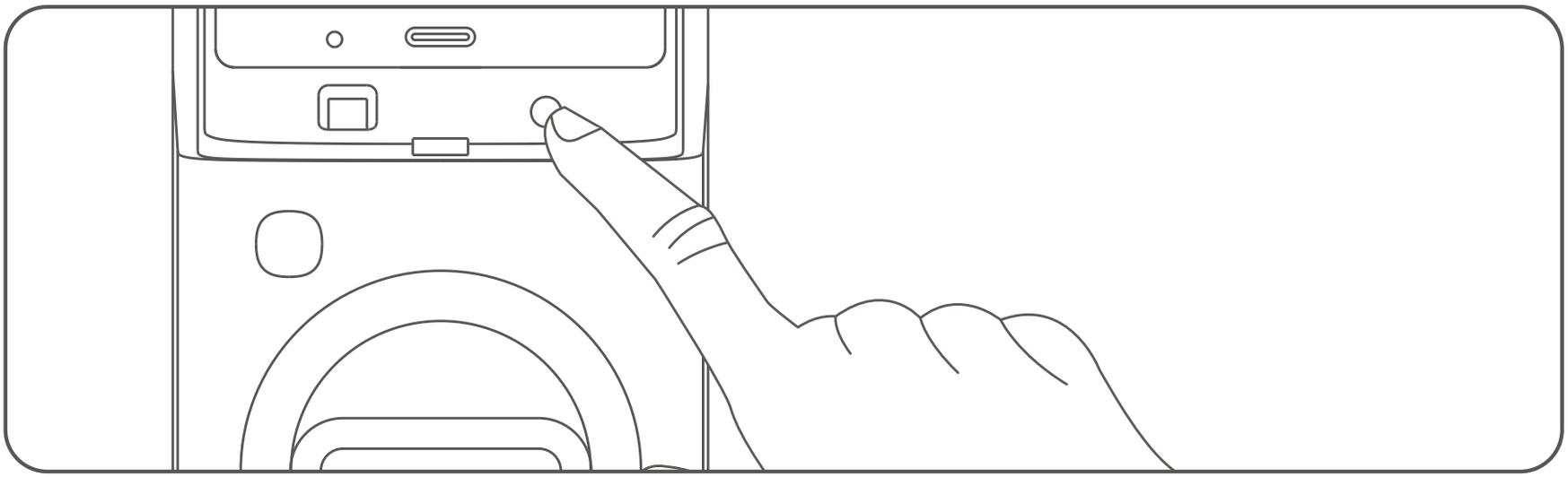

2 Ingresa la contraseña del administrador, y presiona para confirmar.

Escucharás el siguiente menú. Para ingresar, oprime la tecla correspondiente:

Tecla 1: Agregar usuarios
Si al usuario se le asignará un código:

1. Vuelve a oprimir la tecla **1**.
2. Introduce una contraseña de 6 a 8 dígitos. Confirma con la tecla .
3. Repite la contraseña. Confirma con la tecla .
   Escucharás un mensaje de confirmación.

El sistema asignará un número al código, comenzando con el “001” y así sucesivamente.

Si al usuario se le asignará una huella digital:

1. Oprime la tecla **2**.
2. Coloca la huella digital 4 veces sobre el lector. *Escucharás un mensaje de confirmación y verás el LED indicador destellar en color verde.*

El sistema asignará un número a la huella, comenzando con el "050" y así sucesivamente.

Tecla 2: Borrar usuarios

Borrar usuario por código:

1. Vuelve a oprimir la tecla **1**.
2. Introduce el código o el número del código.
3. Presiona para confirmar. *Escucharás un mensaje de confirmación.*

Borrar usuario por huella digital:

1. Oprime la tecla **2**.
2. Elige un modo de eliminación:
   a. Coloca el dedo de la huella que deseas borrar.
   Esta acción borrará inmediatamente la huella y se escuchará un mensaje de confirmación.

   b. Introduce el número asignado a la huella digital. Presiona para confirmar. *Escucharás un mensaje de confirmación.*

Tecla 3: Modificar contraseña de administrador

1. Introduce la nueva contraseña. Presiona para confirmar.
2. Introduce nuevamente la contraseña. Presiona para confirmar.
   Escucharás un mensaje de confirmación.

Tecla 4: Configuraciones de la cerradura

Presiona la tecla 1: Tiempo para cierre automático

Elige una de las dos opciones:

a. Presiona **0** para desactivar el cierre automático. Presiona para confirmar. *Escucharás un mensaje de confirmación.*

b. Ingresa un número en el rango de 5 a 900 para elegir en cuántos segundos se hará el cierre automático. Presiona para confirmar. *Escucharás un mensaje de confirmación.*

Presiona la tecla 2: Volumen del equipo

Elige una opción disponible y oprime la tecla correspondiente:

a. Tecla 1*:* Silencio
Presiona para confirmar.
Cuando el volumen esté en silencio, la luz de fondo correspondiente al botón destellará una vez. La voz de navegación operativa del menú del sistema no se ve afectada por la configuración de silencio.

b. Tecla 2: Volumen bajo
Presiona para confirmar.

c. Tecla 3: Volumen medio
Presiona para confirmar.

d. Tecla 4: Volumen alto
Presiona para confirmar.

Presiona la tecla 3: Volumen del botón de timbre

Elige una opción disponible y oprime la tecla correspondiente:
a. Tecla 1: Apagado
Presiona para confirmar.

b. Tecla 2: Encendido
Presiona para confirmar.

Presiona la Tecla 4: Versión

Presiona la tecla 5: Idioma

Elige una opción disponible y oprime la tecla correspondiente:
a. Tecla 1: Español
Presiona para confirmar.

b. Tecla 2: Inglés
Presiona para confirmar.

Tecla 5: Modo de configuración Wi-Fi
Sin función.

Tecla 6: Modo de configuración de red por QR

Modos de apertura de la cerradura

Por código: Ingresa el código seguido de la tecla
Por huella digital: Coloca tu huella en el lector de huellas.
Por llave mecánica: Inserta la llave en la chapa exterior y gírala.
Por botón: Oprime el botón para abrir o para cerrar.
Por perilla: Gira la perilla para abrir o para cerrar.

BLOQUEO DE LA CERRADURA

Si se ingresan 5 veces un código incorrecto o una huella digital no registrada en un lapso de 5 minutos, el sistema se bloqueará automáticamente durante 1 minuto.

Durante el bloqueo:
Al presionar cualquier tecla, se activará un sonido de alarma.

Desbloqueo:
Espera a que finalice el conteo regresivo de 1 minuto.

Alarma de bajo voltaje
El LED indicador destellará en color rojo cuando la batería esté en el rango de 25% al 16% de su capacidad.

La cerradura dejará de funcionar adecuadamente cuando la batería esté por debajo del 15%.

Si no se permite abrir la cerradura, conecta una Power Bank en el puerto USB C.

REGRESAR LA CERRADURA A LOS VALORES DE FÁBRICA

1 Mantén presionado el botón de configuraciones y espera a que suenen 7 “beeps” y un mensaje.

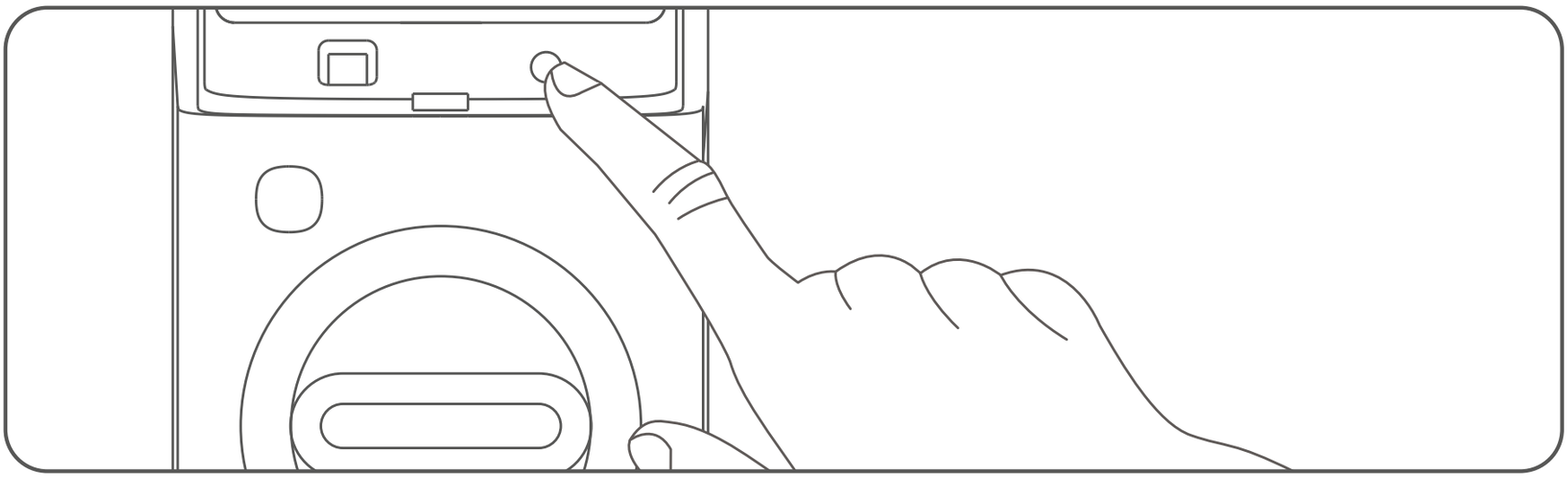

2 Presiona el botón para confirmar la acción.

CONTROL DESDE LA APLICACIÓN *STEREN HOME*

Consideraciones

- Ten a la mano un dispositivo inteligente, como un teléfono móvil o una tablet.
- Es necesario tener acceso a la tienda de aplicaciones de Google o Apple, así como los datos para el inicio de sesión y las contraseñas correspondientes.
- Identifica el nombre de tu red Wi-Fi y la contraseña.
- Apaga cualquier extensor Wi-Fi durante la configuración.
- Verifica que el router no tenga limitaciones en la cantidad de dispositivos conectados.
- Confirma que el router de la red Wi-Fi esté funcionando en la banda de 2.4 GHz y no en 5 GHz, ya que el equipo solo funciona en 2.4 GHz.
- Apaga los datos móviles del dispositivo inteligente.

Registrar una cuenta de usuario

1 En tu celular, ingresa a la tienda de aplicaciones para descargar e instalar la app *Steren Home.*



2 Abre la aplicación. Lee y acepta la **Política de privacidad**. Selecciona **Crear cuenta nueva**.



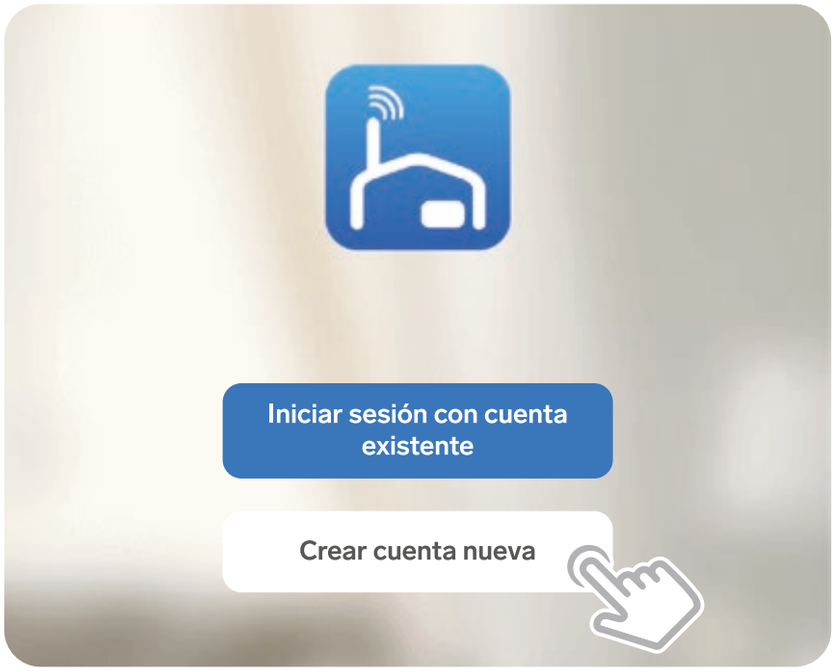

3 Selecciona el país e introduce tu correo electrónico. Luego, habilita la casilla **Estoy de acuerdo con la Política de privacidad y Acuerdo del usuario**. Al finalizar, toca en la opción **Obtenga el código de verificación**.

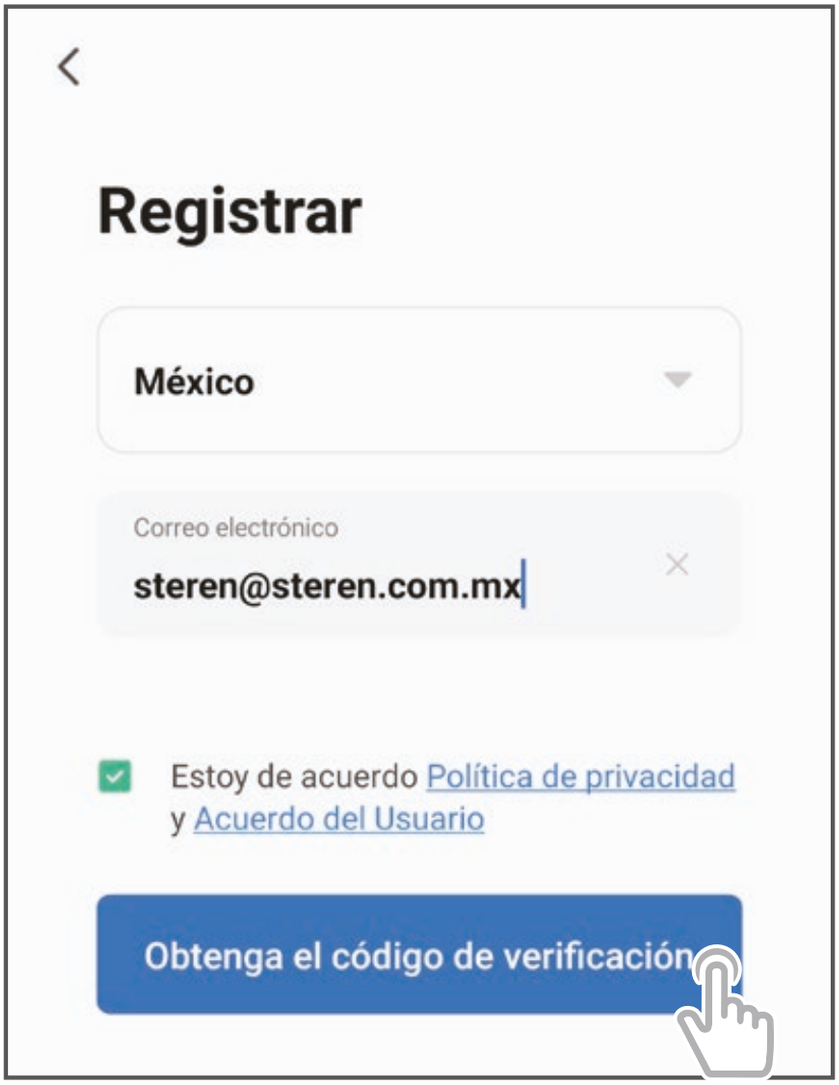

4 Introduce el código que recibiste, y crea una contraseña para la nueva cuenta. Presiona **Finalizado**.





5 Habilita los permisos necesarios para disfrutar de la experiencia completa y todas las funcionalidades de la aplicación para concluir el proceso.

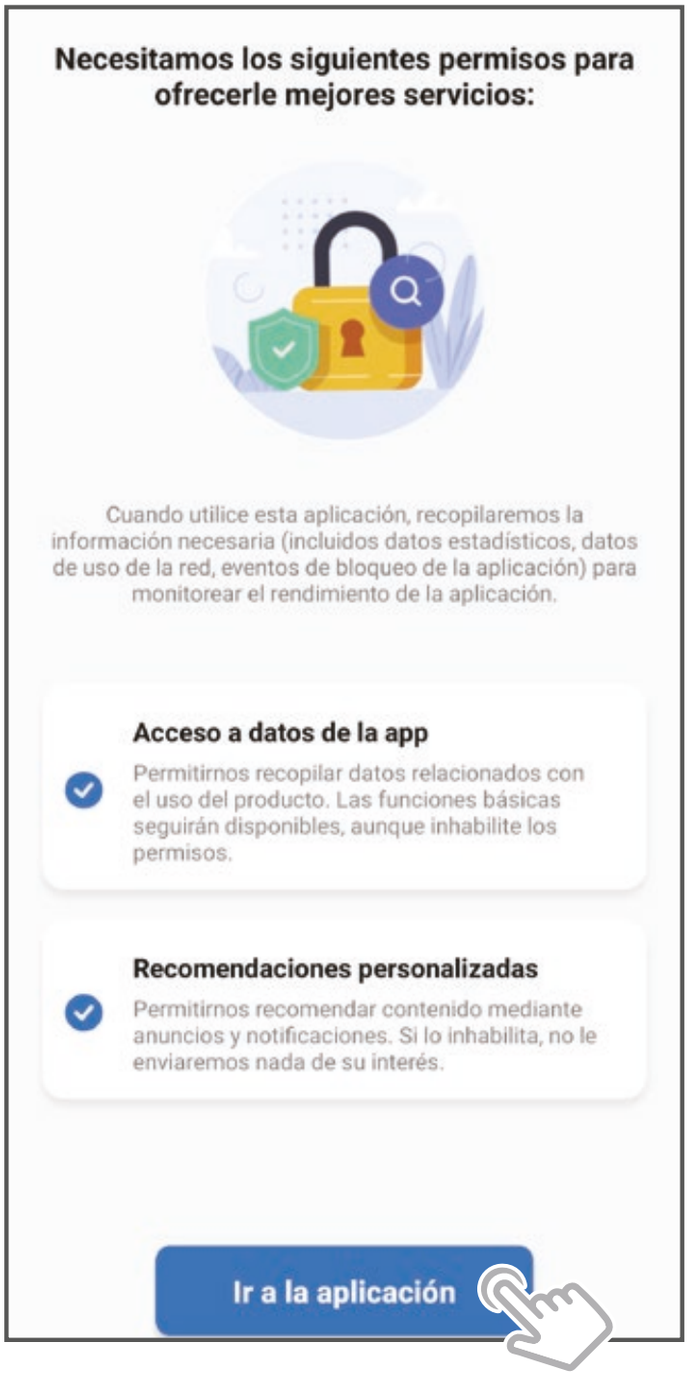

Configuración Wi-Fi

1 Presiona 1 vez el botón de configuraciones.

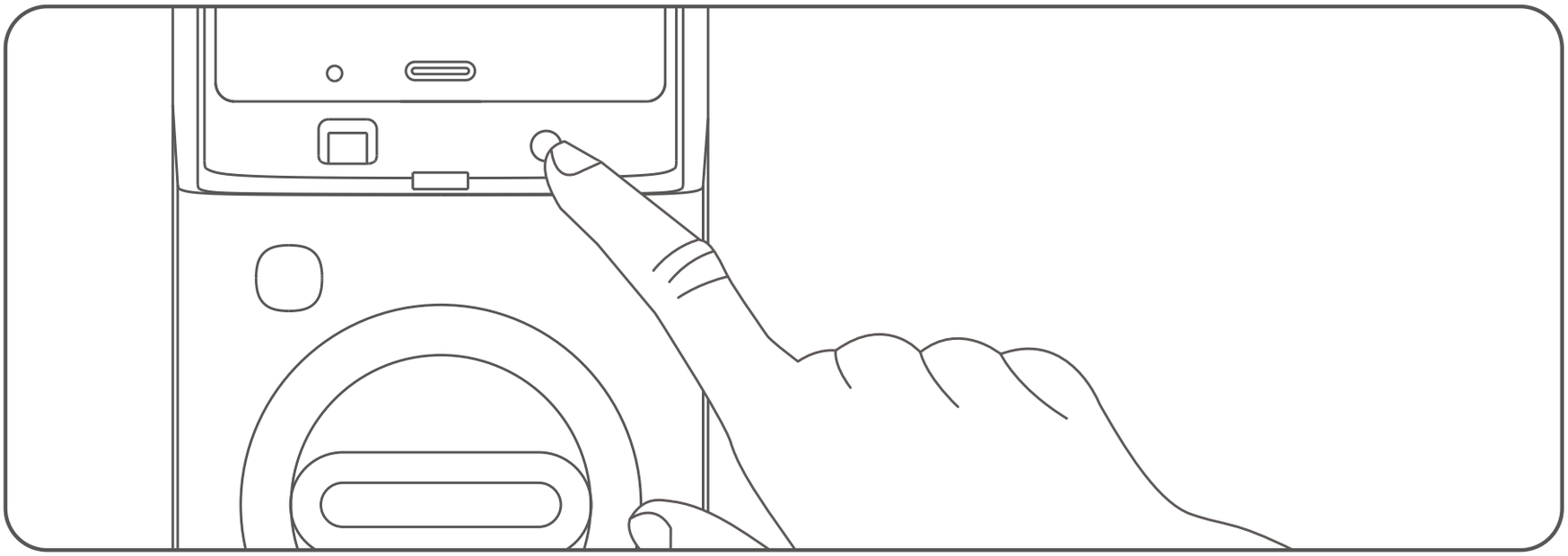

2 Ingresa la contraseña del administrador y presiona para confirmar.

3 Presiona la tecla **6** y después para confirmar. *Entrarás al Modo de configuración de red por QR.*

4 En la app, selecciona el ícono **+** (del lado derecho superior) para agregar el equipo. Espera hasta que el dispositivo sea localizado automáticamente; selecciona **Agregar**.



5 Del menú de la izquierda, selecciona **Cámara y bloqueo**. Después, del lado derecho, selecciona **Bloqueo de video (Wi-Fi)**.

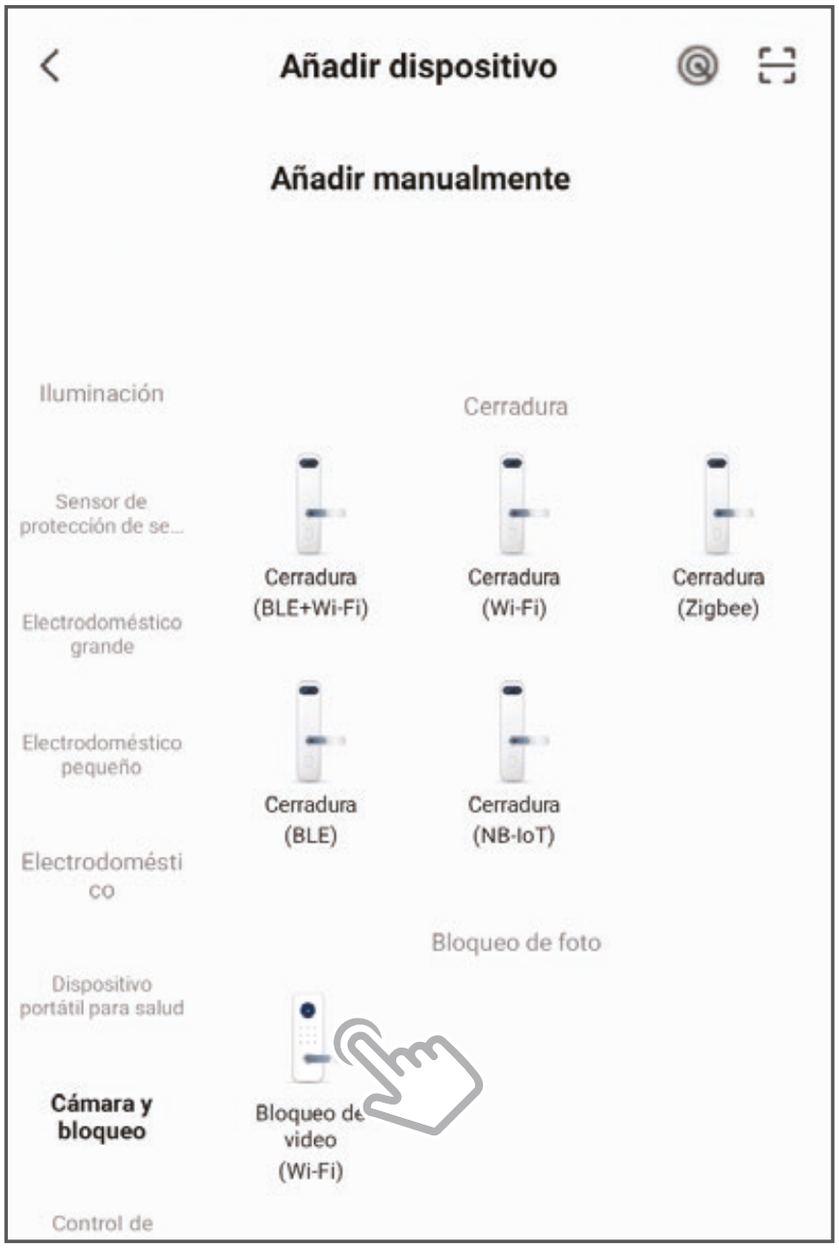

6 En las siguientes 2 pantallas selecciona **Siguiente.**

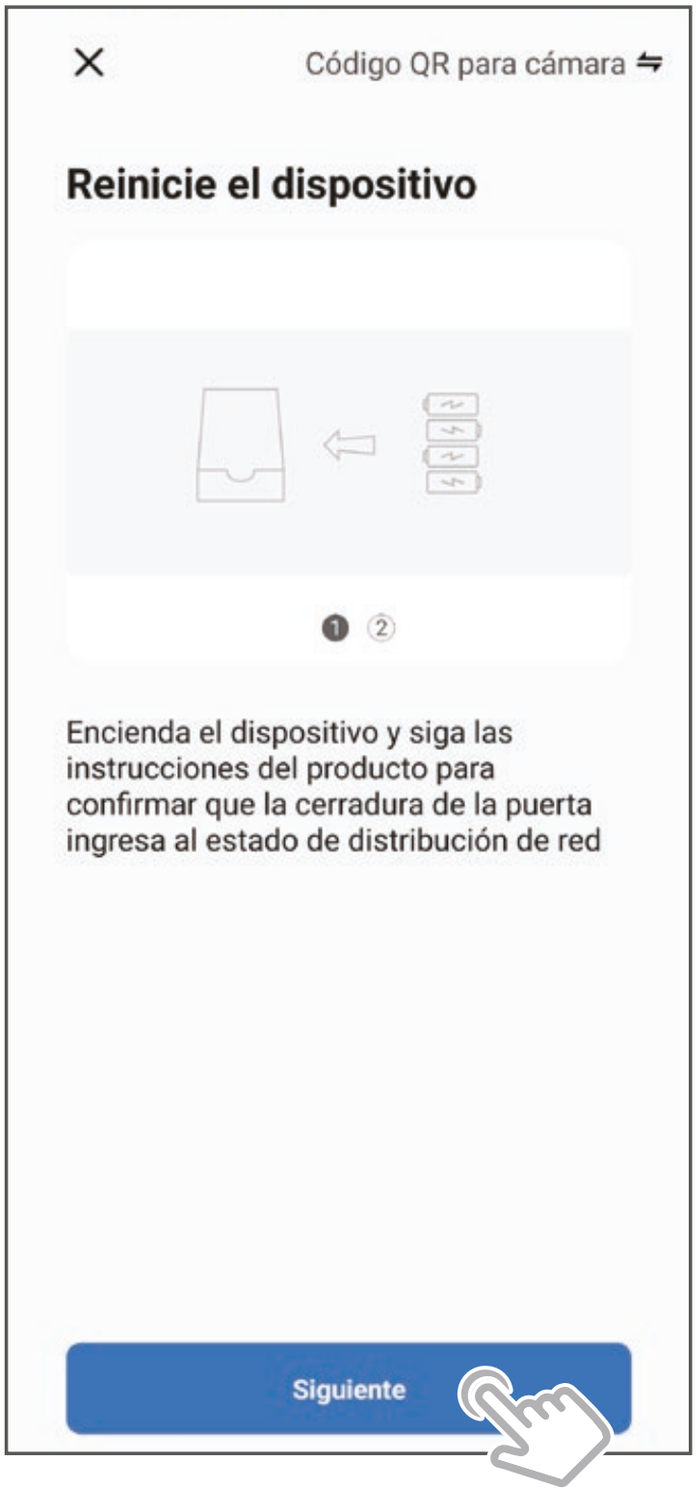



7 Introduce la contraseña de la red Wi-Fi en la que se conectará el equipo, y presiona **Siguiente**.
Si la contraseña de la red ya ha sido introducida previamente al vincular otro dispositivo, es probable que el sistema omita este paso automáticamente.



8 Sigue la instrucción de la siguiente pantalla con el código QR.



9 Espera hasta que se realice la conexión. Después, se recomienda elegir un nombre para identificar el equipo. Presiona **Finalizado** para concluir el proceso.



Interfaz de la app



Menú de Ajustes



Regresar

Personalizar (ícono, nombre y ubicación)

Ver información general del equipo

Visualización de escenas automáticas

Revisar el estatus de la conexión Wi-Fi

Enviar notificaciones en caso de que se pierda la conexión

Solución a problemas con la app o con el dispositivo

Agregar un acceso rápido a la pantalla principal

Actualizar el firmware de la cerradura

Eliminar el equipo de la app

Videovigilancia

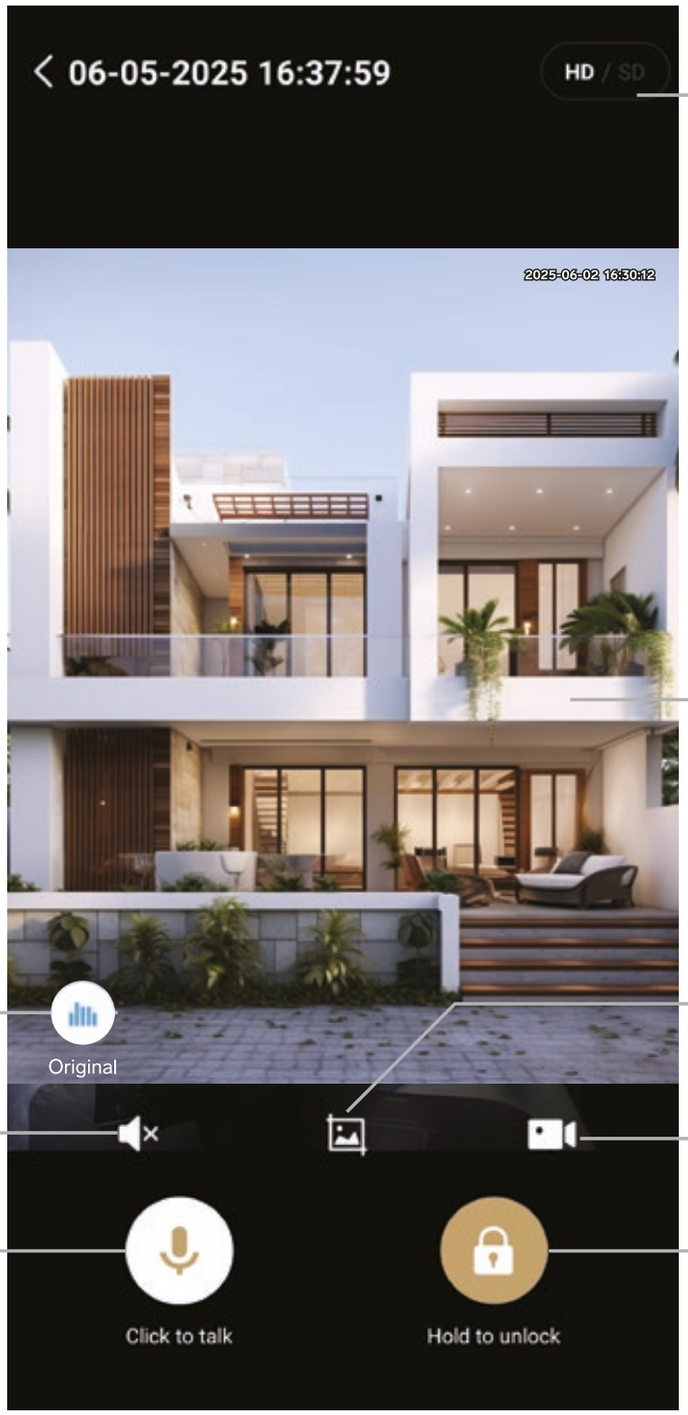

Ajustar la calidad de la transmisión

Imagen en vivo

Cambio de voz

Activa la recepción del sonido

Transmitir voz[2]

Captura de imagen[1]

Captura de video[3]

Abrir la cerradura

[1]Presiona para capturar una fotografía que se almacene en la memoria del teléfono.
[2]Presiona para transmitir un mensaje de voz que se escuche en la cerradura.
[3]Presiona para iniciar/parar una grabación que se almacene en la memoria del teléfono

Gestión de usuarios

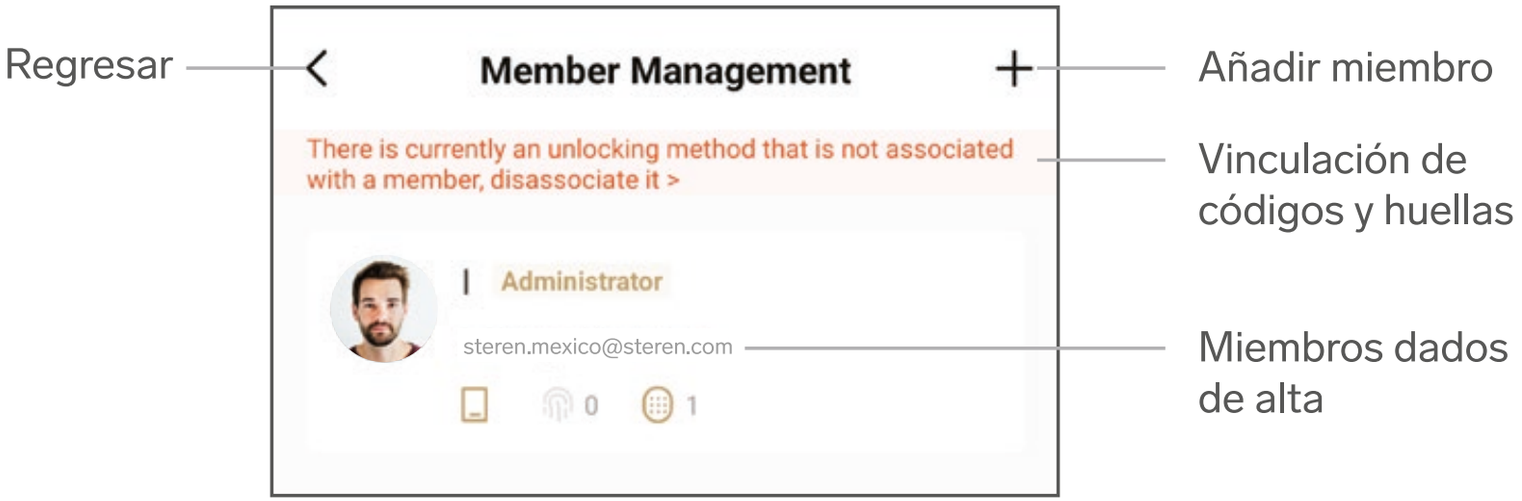

Añadir Miembro

Para agregar otro miembro, este previamente debe de haber instalado la aplicación *Steren Home* y tener una cuenta registrada.

Ingresa los datos de la cuenta y selecciona el **Rol de familia** (Administrador o Miembro ordinario) y selecciona **Guardar**.

Si se ingresó bien la información de la cuenta, el nuevo miembro aparecerá en la sección de miembros dados de alta.

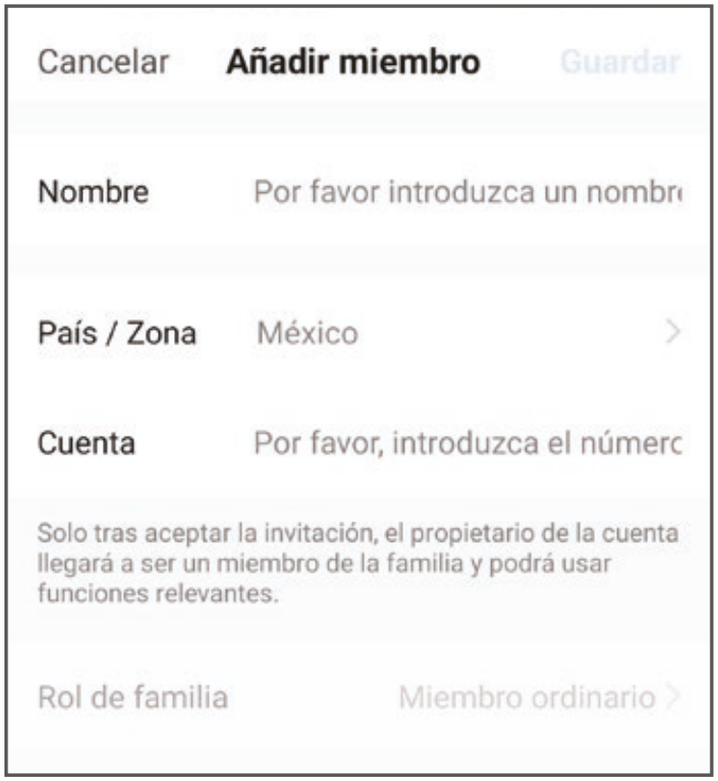

Vinculación de códigos y huellas

Para poder vincular los códigos o huellas con un usuario, previamente se debieron de haber agregado en la sección de Uso de la cerradura → Agregar usuarios.

1 Selecciona la opción **Fingerprint** (Huella digital) y **Password** (código) disponibles, después selecciona **Next**.

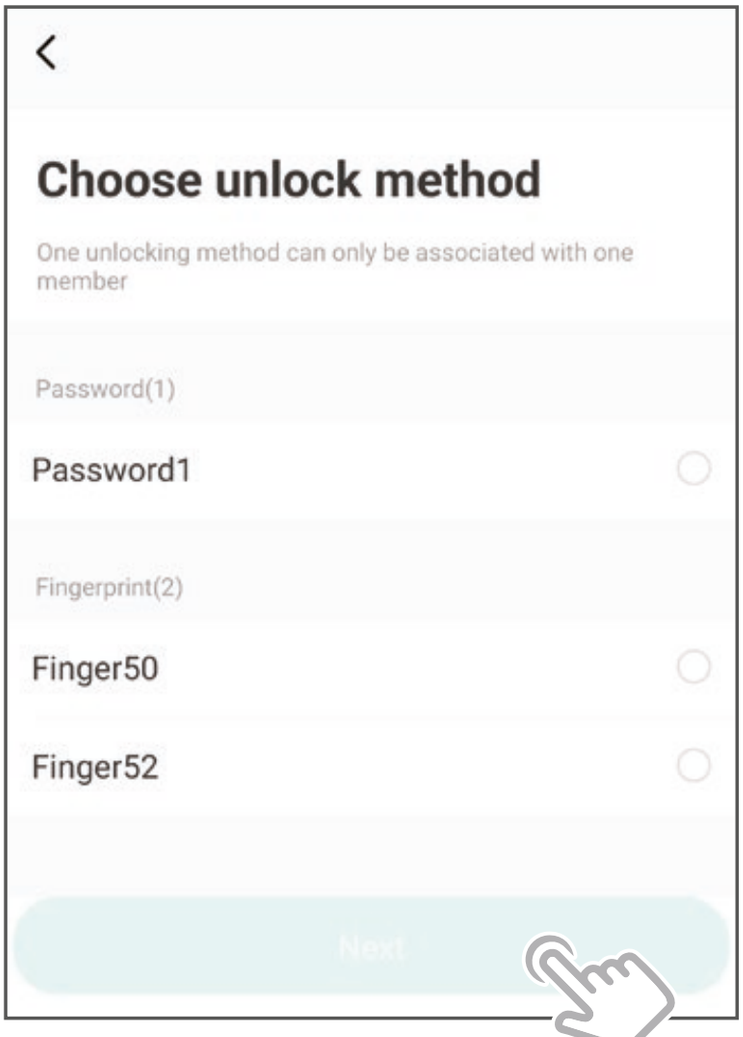

2 Elige el miembro para asignarle la huella digital o el código y, por último, toca en **Confirm**.

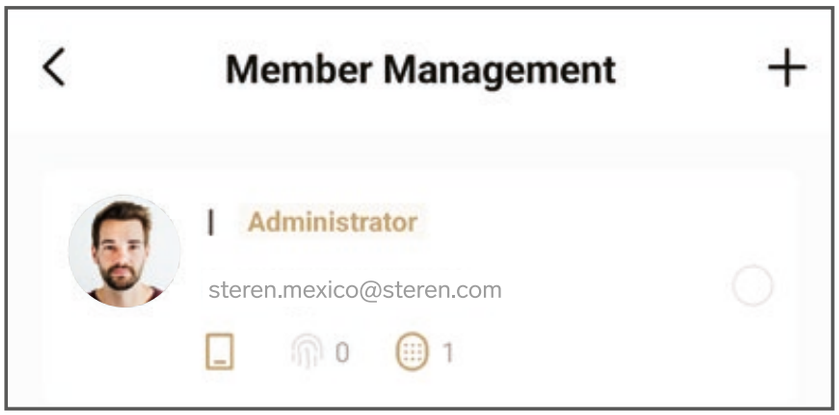

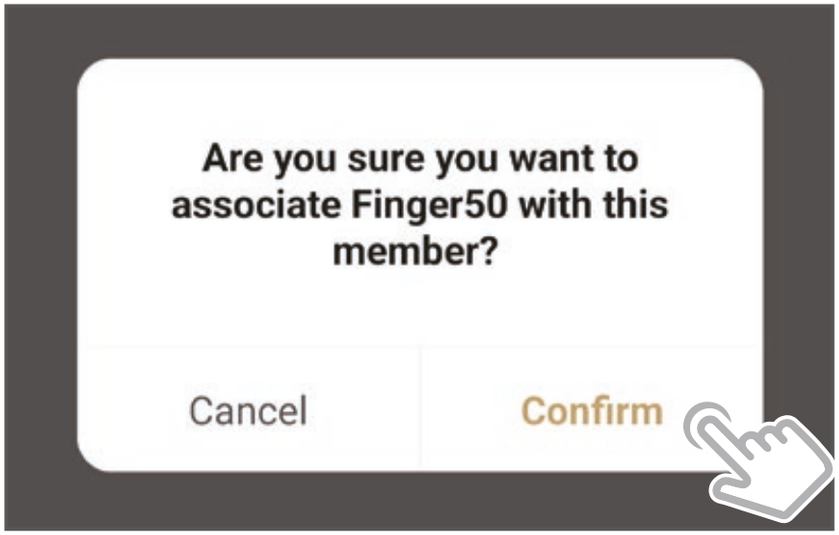

Si deseas agregar otro código o huella digital al miembro, selecciónalo en la sección **Miembros dados de alta**, y elige la opción indicada.

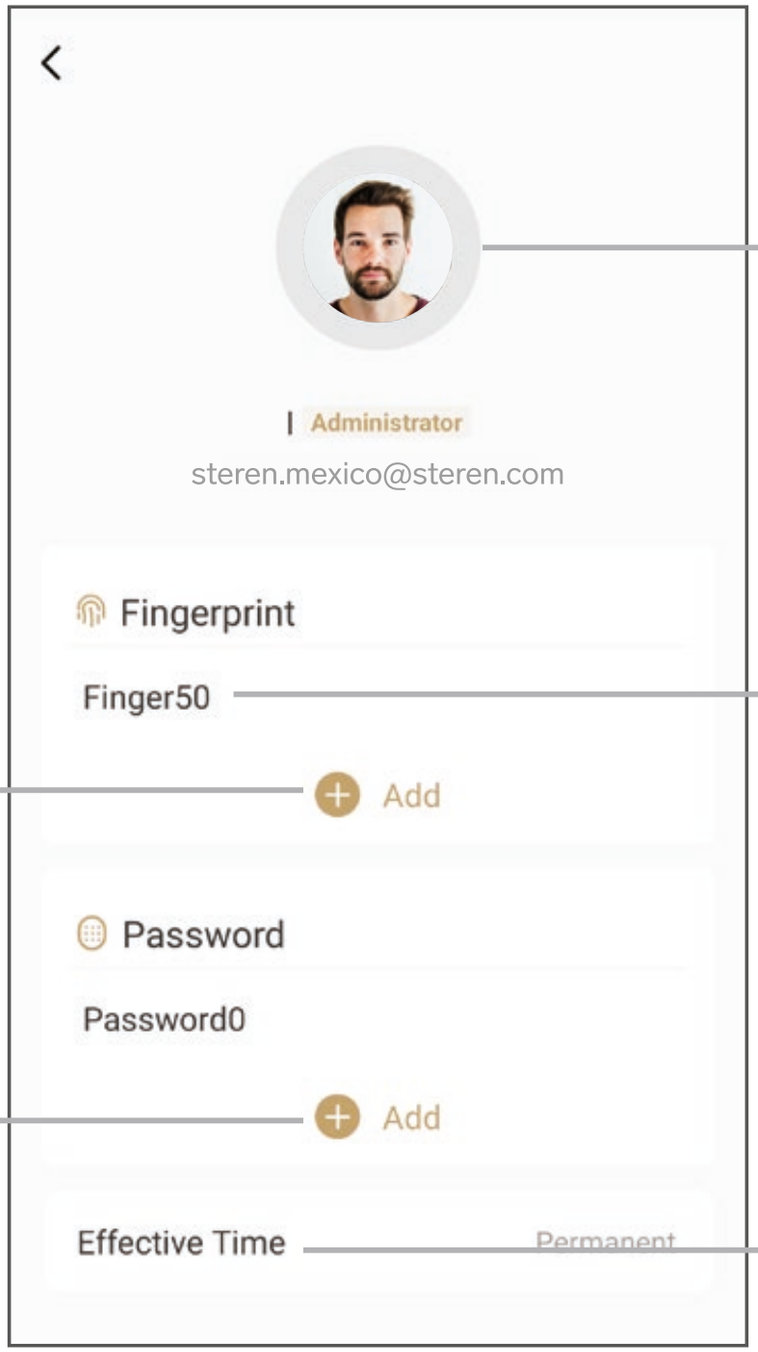

Cambiar nombre, información del miembro y eliminar miembro

Cambiar el nombre de la huella digital, habilitar notificación especial y eliminar huella digital

Agregar huella digital

Agregar código

Asignar fecha de validez (Disponible solo para miembros ordinarios)

Códigos de invitados

Podrás generar un código de invitados que mejor se adapte a tus necesidades.

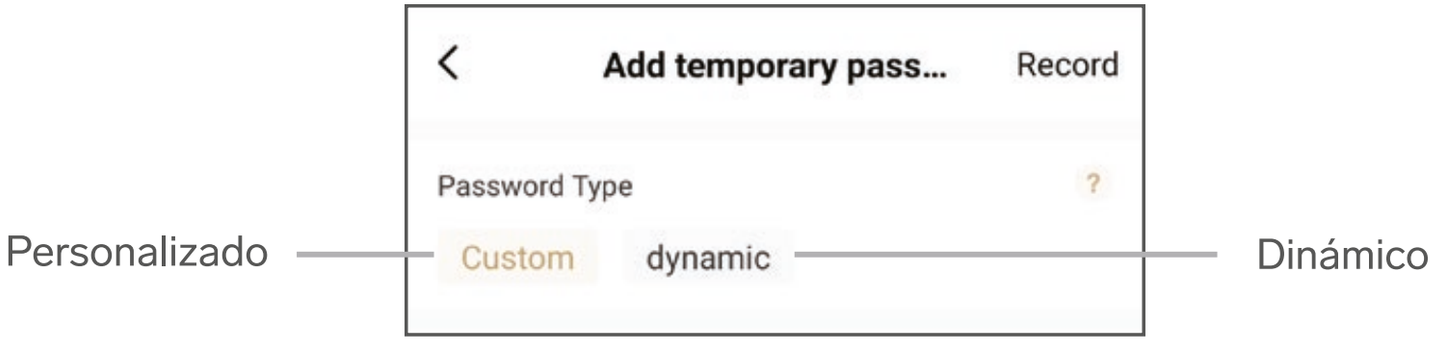

a) Personalizado



b) Dinámico

Esto te permite generar un código con validez de 5 minutos.
Selecciona **Get Password** para generar el código y compartirlo.

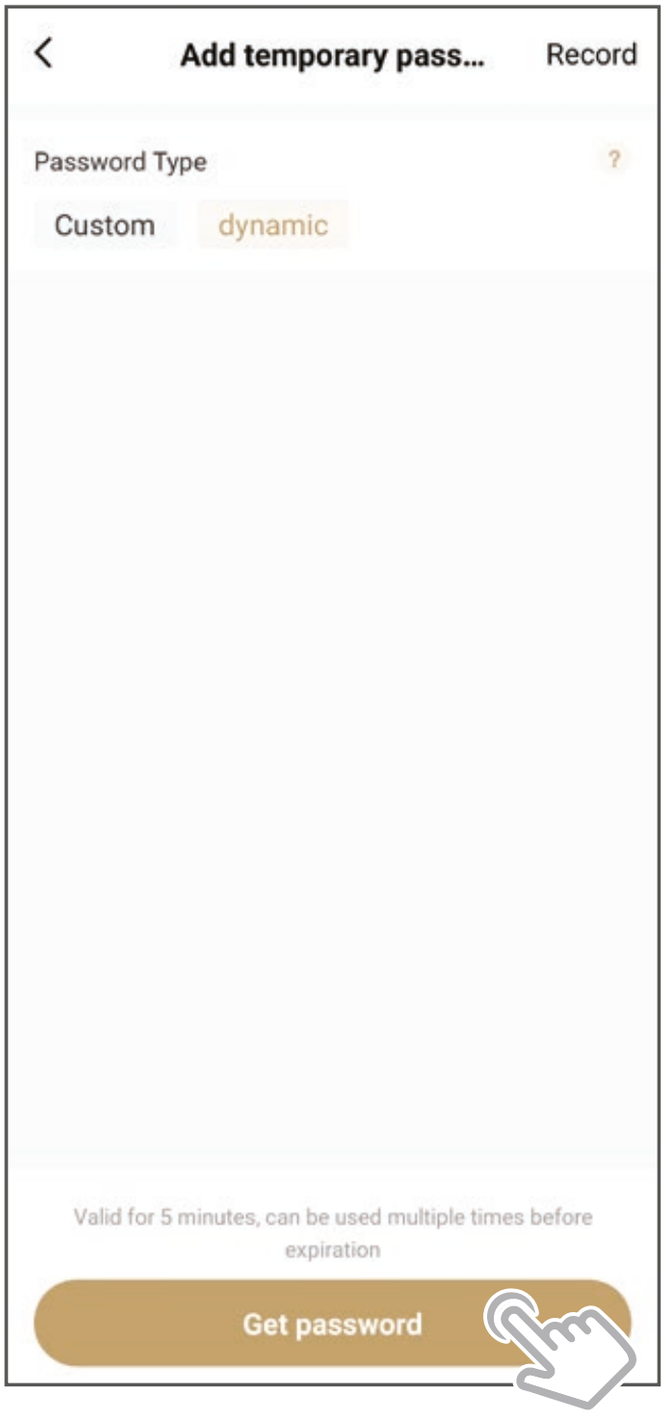

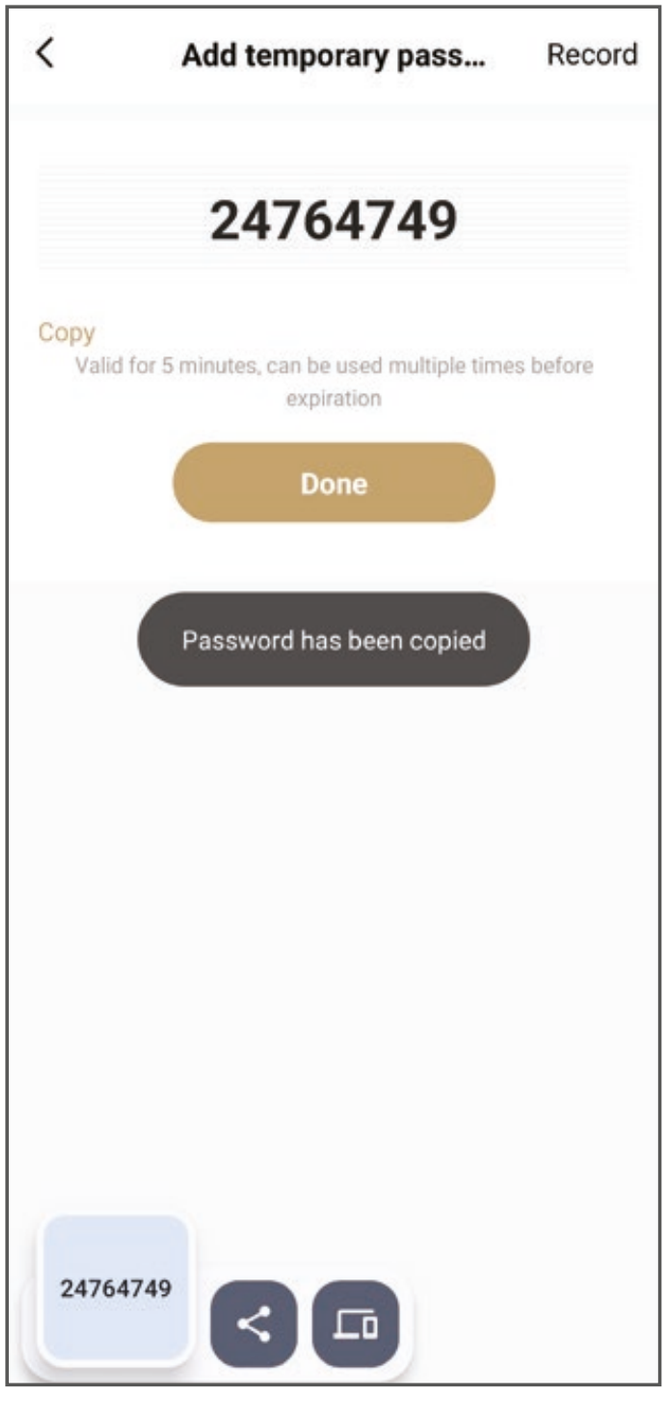

ESPECIFICACIONES

Cerradura: 3,7 Vcc / 5 Vcc 2 A (x USB C) de emergencia.
Frecuencia de operación: 2.4 GHz
Estándar: IEEE 802.11 b/g/n
Distancia de timbre-campana: 50 m máx.
Imagen: 3 Mpx
Cerrojo: 60 mm/70 mm
Capacidad de hasta 99 huellas y 50 códigos
Cierre automático configurable desde 5 segundos hasta 15 minutos

Batería
Entrada: 5 Vcc 2 A (x USB C)
Salida: 3,7 Vcc
Capacidad: 10 000 mAh

Campana: 5 Vcc (x USB A)
Frecuencia de operación: 433 MHz
Campana de 35 tonos y 4 intensidades de volumen

Protección IP 65 para exteriores contra agua

PÓLIZA DE GARANTÍA

Producto: Cerradura Wi-Fi de seguridad con videotimbre
Modelo: LOCK-480
Marca: Steren

Esta póliza garantiza el producto por el término de un año en todos sus componentes, piezas y mano de obra, además de tres meses en la batería, contra cualquier defecto de fabricación y funcionamiento, a partir de la fecha de entrega.

CONDICIONES

1. Para hacer efectiva la garantía, debe presentarse esta póliza o factura o recibo o comprobante de compra y el producto, en el lugar donde fue adquirido o en Electrónica Steren S.A. de C.V.
2. Electrónica Steren S.A de C.V. se compromete a reparar el producto en caso de estar defectuoso, sin ningún cargo al consumidor. Los gastos de transportación serán cubiertos por el proveedor.
3. El tiempo de reparación en ningún caso será mayor a 30 días, contados a partir de la recepción del producto en cualquiera de los sitios donde pueda hacerse efectiva la garantía.
4. El lugar donde se pueden adquirir partes, componentes, consumibles y accesorios, así como hacer válida esta garantía es en cualquiera de las direcciones mencionadas posteriormente.

ESTA PÓLIZA NO SE HARÁ EFECTIVA EN LOS SIGUIENTES CASOS:

1. Cuando el producto ha sido utilizado en condiciones distintas a las normales.
2. Cuando el producto no ha sido operado de acuerdo con el instructivo de uso.
3. Cuando el producto ha sido alterado o reparado por personal no autorizado por Electrónica Steren S.A. de C.V.

El consumidor podrá solicitar que se haga efectiva la garantía ante la propia casa comercial donde adquirió el producto.
Si la presente garantía se extraviara, el consumidor puede recurrir a su proveedor para que le expida otra póliza, previa presentación de la nota de compra o factura respectiva.

DATOS DEL DISTRIBUIDOR

Nombre del Distribuidor_____
Domicilio _____
Fecha de entrega _____

ELECTRÓNICA STEREN S.A. DE C.V.
Biólogo Maximino Martínez, núm. 3408, col. San Salvador Xochimanca, Azcapotzalco, Ciudad de México, C.P. 02870,
RFC: EST850628K51

STEREN PRODUCTO EMPACADO S.A. DE C.V.
Autopista México-Querétaro, km 26.5, sin número, Nave Industrial 3-A, col. Lomas de Boulevares, Tlalnepantla de Baz, Estado de México, C.P. 54020, RFC: SPE941215H43

En caso de que tu producto presente alguna falla, o si tienes alguna duda o pregunta, por favor, llama a nuestro Centro de Atención a Clientes, en donde con gusto te atenderemos en todo lo relacionado con tu producto Steren.

Centro de Atención a Clientes: (55) 15 16 60 00

Atención a clientes
(55) 1516 6000

steren.mexico
steren.oficial
SterenMedia
steren.oficial

comentarios@steren.com.mx

www.steren.com.mx

Steren