Mini linterna LED

LAM-190

Manual de instrucciones

V0.0 / 1125B

IMPORTANTE

Por favor, lee completamente y con atención este instructivo, antes de realizar cualquier acción con el equipo, para saber cómo utilizarlo adecuadamente.

La información es presentada únicamente como referencia; debido a actualizaciones pueden existir diferencias. Las imágenes mostradas son ilustrativas. El diseño y el funcionamiento del producto pueden variar sin previo aviso. Consulta nuestra página **www.steren.com** para obtener la versión más reciente de este manual.

PRECAUCIONES ⚠

- Usa este equipo de manera responsable.
- No lo uses ni almacenes en espacios húmedos, polvosos, mojados o con líquidos corrosivos.
- No intentes abrir ni reparar el equipo por tu cuenta.
- No dejes el equipo en lugares con temperaturas extremas (demasiado calor o frío).
- No sumerjas el producto en ningún tipo de líquido.
- No coloques la linterna cerca de tanques de gas ni de fuentes inflamables.
- Los niños deben estar bajo supervisión para asegurarse de que no utilicen este aparato como juguete.

ESPECIFICACIONES

Alimentación: 5 Vcc 1 A (x USB C)
Batería interna: 3,7 Vcc 500 mAh
Duración de la batería: 2 h en intensidad alta
Temperatura de color: 8 000 K / 3 600 K
Flujo luminoso: 550 lm

CONTENIDO

Linterna LED

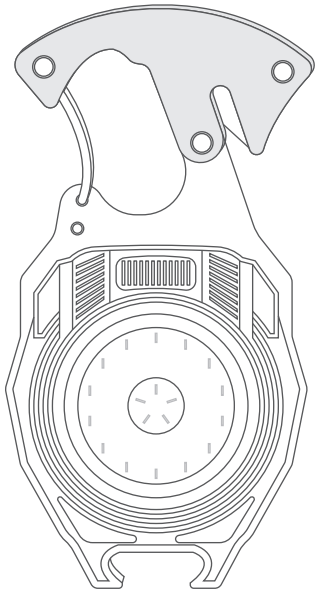

Cable de carga USB a USB C

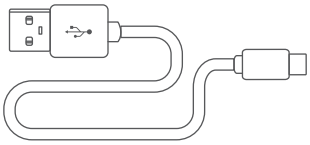

Punta de destornillador tipo cruz



Punta de destornillador plana

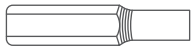

DESCRIPCIÓN

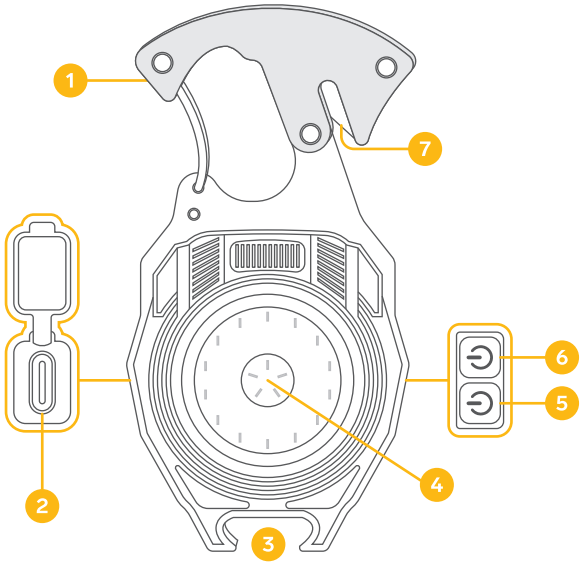

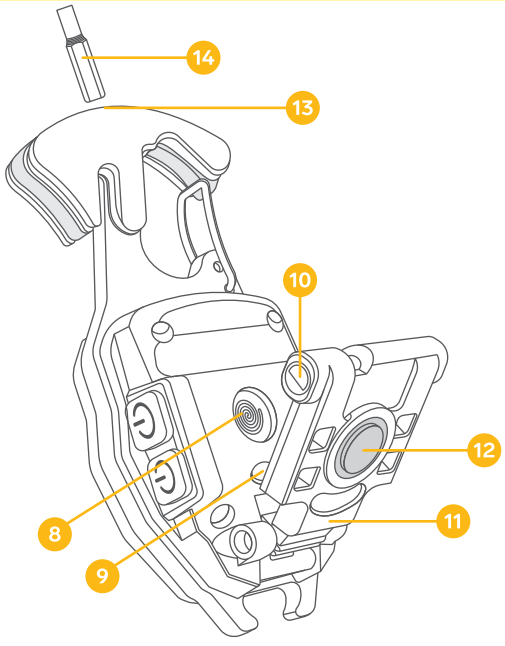

1. Mosquetón
2. Puerto de carga USB C con cubierta de caucho
3. Destapador
4. Linterna
5. Interruptor del encendedor
6. Interruptor de la linterna
7. Cuchilla de corte
8. Encendedor por resistencia
9. Indicadores LED
10. Silbato
11. Soporte
12. Imán
13. Cabezal de destornillador
14. Punta plana

CÓMO RECARGAR LA BATERÍA

1. Utiliza el cable de carga y un adaptador* USB de 5 Vcc 1 A para conectar la linterna a una toma eléctrica. *Durante la recarga, los indicadores LED se encenderán uno a uno.*

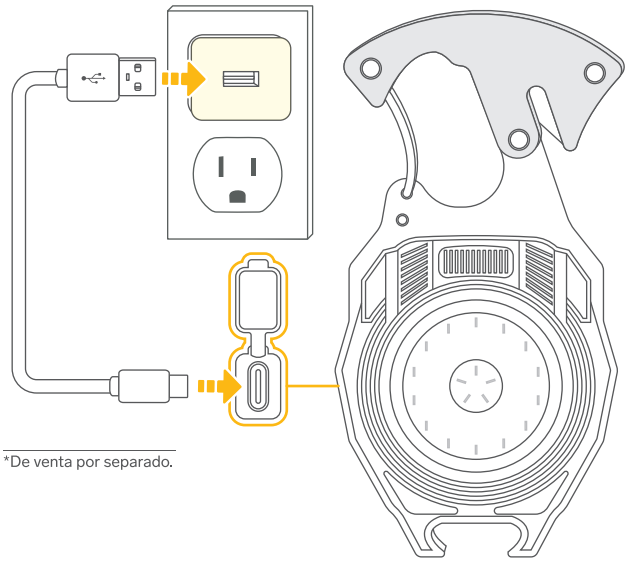

*De venta por separado.

2. Desconecta la linterna cuando todos los indicadores permanezcan encendidos; esto significa que la batería está completamente cargada.

PÓLIZA DE GARANTÍA

Producto: Mini linterna LED
Modelo: LAM-190
Marca: Steren

Esta póliza garantiza el producto por el término de un año en todos sus componentes, piezas y mano de obra, además de tres meses en la batería, contra cualquier defecto de fabricación y funcionamiento, a partir de la fecha de entrega.

CONDICIONES

1. Para hacer efectiva la garantía, debe presentarse esta póliza o factura o recibo o comprobante de compra y el producto, en el lugar donde fue adquirido o en Electrónica Steren S.A. de C.V.
2. Electrónica Steren S.A de C.V. se compromete a reparar el producto en caso de estar defectuoso, sin ningún cargo al consumidor. Los gastos de transportación serán cubiertos por el proveedor.
3. El tiempo de reparación en ningún caso será mayor a 30 días, contados a partir de la recepción del producto en cualquiera de los sitios donde pueda hacerse efectiva la garantía.
4. El lugar donde se pueden adquirir partes, componentes, consumibles y accesorios, así como hacer válida esta garantía es en cualquiera de las direcciones mencionadas posteriormente.

ESTA PÓLIZA NO SE HARÁ EFECTIVA EN LOS SIGUIENTES CASOS:

1. Cuando el producto ha sido utilizado en condiciones distintas a las normales.
2. Cuando el producto no ha sido operado de acuerdo con el instructivo de uso.
3. Cuando el producto ha sido alterado o reparado por personal no autorizado por Electrónica Steren S.A. de C.V.

El consumidor podrá solicitar que se haga efectiva la garantía ante la propia casa comercial donde adquirió el producto.
Si la presente garantía se extraviara, el consumidor puede recurrir a su proveedor para que le expida otra póliza, previa presentación de la nota de compra o factura respectiva.

DATOS DEL DISTRIBUIDOR
Nombre del Distribuidor_____
Domicilio _____
Fecha de entrega _____

ELECTRÓNICA STEREN S.A. DE C.V.
Biólogo Maximino Martínez, núm. 3408, col. San Salvador Xochimanca, Azcapotzalco, Ciudad de México, C.P. 02870, RFC: EST850628K51

STEREN PRODUCTO EMPACADO S.A. DE C.V.
Autopista México-Querétaro, km 26.5, sin número, Nave Industrial 3-A, col. Lomas de Boulevares, Tlalnepantla de Baz, Estado de México, C.P. 54020, RFC: SPE941215H43

En caso de que tu producto presente alguna falla, o si tienes alguna duda o pregunta, por favor, llama a nuestro Centro de Atención a Clientes, en donde con gusto te atenderemos en todo lo relacionado con tu producto Steren.
Centro de Atención a Clientes: (55) 15 16 60 00

MODOS DE USO

Linterna

1. Presiona una vez el interruptor de la linterna para encenderla en el primer modo.
2. Presiona el botón repetidamente para cambiar entre los diferentes modos de iluminación:
   - Luz blanca fría alta
   - Luz blanca fría baja
   - Luz cálida alta
   - Luz cálida baja
   - Luz roja de emergencia
   - Luz roja intermitente (estrobo)
   - Apagado
3. Para apagar la linterna desde cualquier modo de iluminación, espera aproximadamente 10 segundos y presiona el botón nuevamente.
4. Mantén presionado el botón para activar la luz neutra.

Puedes ajustar la dirección de la iluminación usando la bisagra o colocar la linterna en superficies metálicas con ayuda del imán integrado.

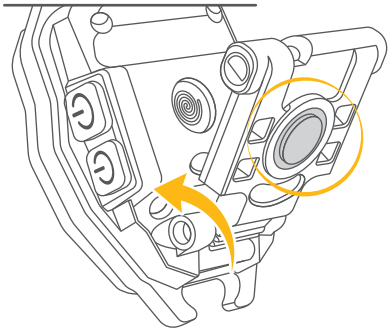

Encendedor

1. Abre el soporte para descubrir el encendedor.
2. Presiona el interruptor del encendedor hasta que los indicadores se iluminen.
3. La resistencia del encendedor se calentará; acércala para encender tu cigarrillo u objeto deseado. *El encendedor se apagará automáticamente después de aproximadamente 8 a 10 segundos.*

Destornillador

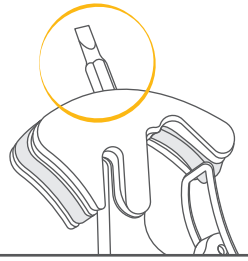

Saca una de las puntas e insértala en el cabezal del destornillador.