Steren

eliteline

Estabilizador (Gimbal) de 1 eje, con seguidor facial por IA

Manual de instrucciones



GMB-1500
V0.1 / 0525B

IMPORTANTE



Por favor, lee completamente y con atención este instructivo antes de realizar cualquier acción con el equipo, para saber cómo utilizarlo adecuadamente.

La información es presentada únicamente como referencia; debido a actualizaciones pueden existir diferencias. Las imágenes mostradas son ilustrativas. El diseño y el funcionamiento del producto pueden variar sin previo aviso. Consulta nuestra página **www.steren.com** para obtener la versión más reciente de este manual.

PRECAUCIONES

- No uses ni almacenes este equipo en lugares con altas temperaturas, exceso de humedad, bajo luz solar directa o cerca de equipos que generen calor.
- No coloques objetos pesados sobre el estabilizador.
- No utilices productos químicos o corrosivos para limpiarlo.
- Cualquier reparación no autorizada anulará la garantía.
- No expongas el producto a condiciones de agua o de humedad.
- Evita golpear o dejar caer el equipo.
- Los niños deben ser supervisados para asegurarse de que no empleen el aparato como juguete.

La operación de este equipo está sujeta a las siguientes dos condiciones: (1) es posible que este equipo o dispositivo no cause interferencia perjudicial y (2) este equipo o dispositivo debe aceptar cualquier interferencia, incluyendo la que pueda causar su operación no deseada.

ÍNDICE

CONTENIDO Y DESCRIPCIÓN 4

CÓMO CARGAR LAS BATERÍAS 7

MODO ESTABILIZADOR DE MANO 11

MODO SEGUIDOR FACIAL POR IA 15

USO DEL CONTROL REMOTO 21

USO DE LA LÁMPARA 24

ESPECIFICACIONES 26

CONTENIDO Y DESCRIPCIÓN

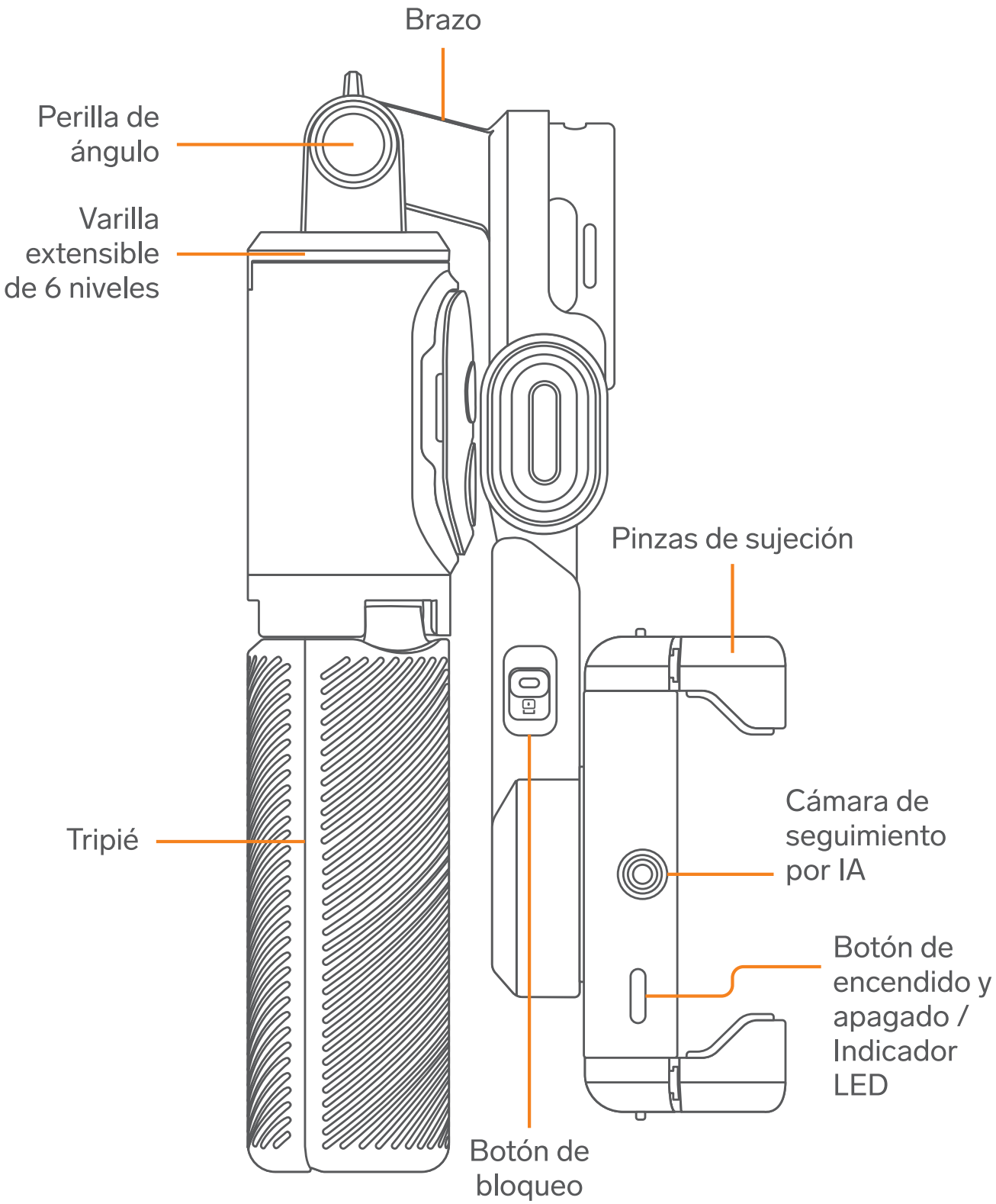

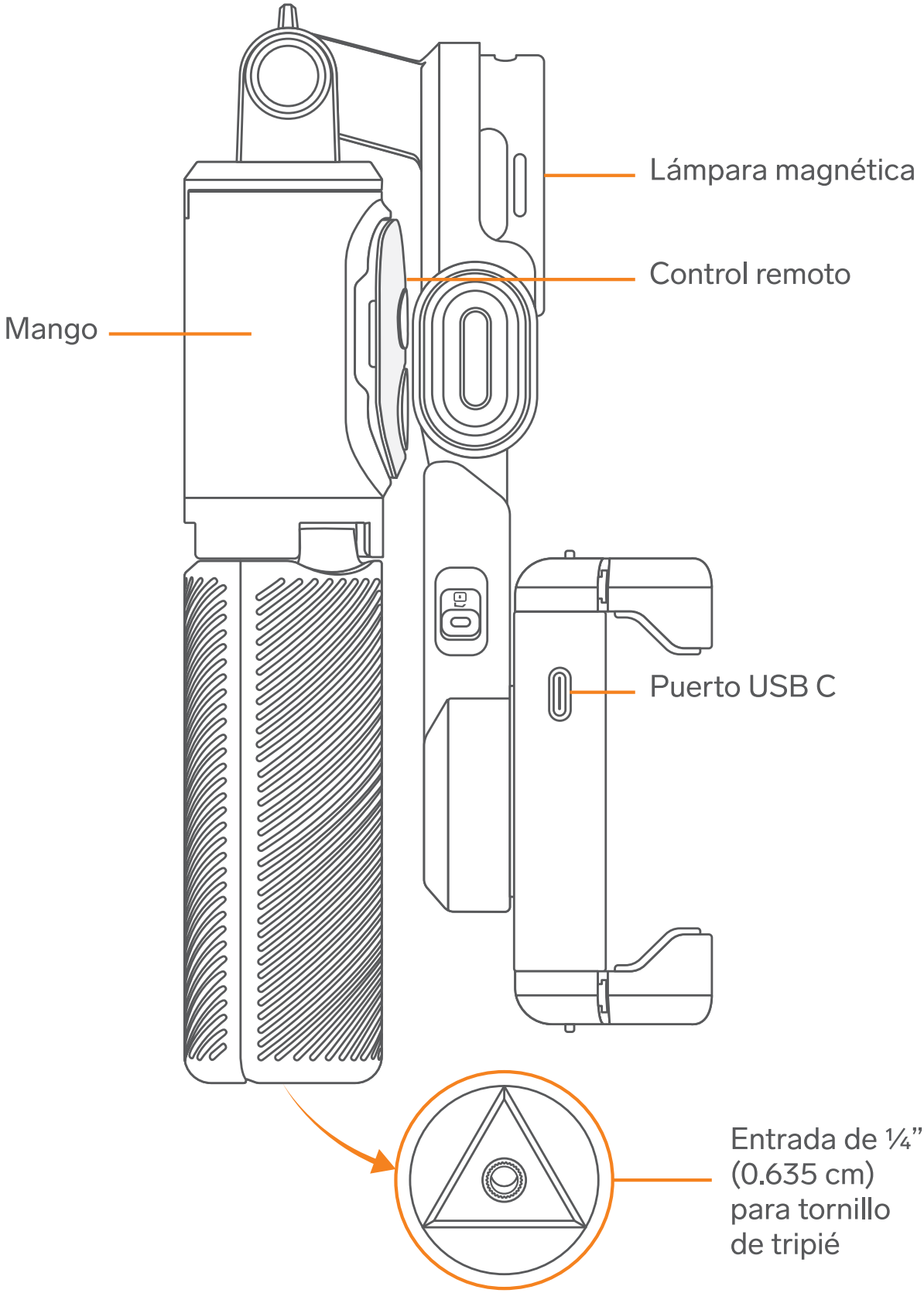
Lámpara magnética
Control remoto
Mango
Puerto USB C
Entrada de ¼”
(0.635 cm)
para tornillo
de tripié

Control remoto

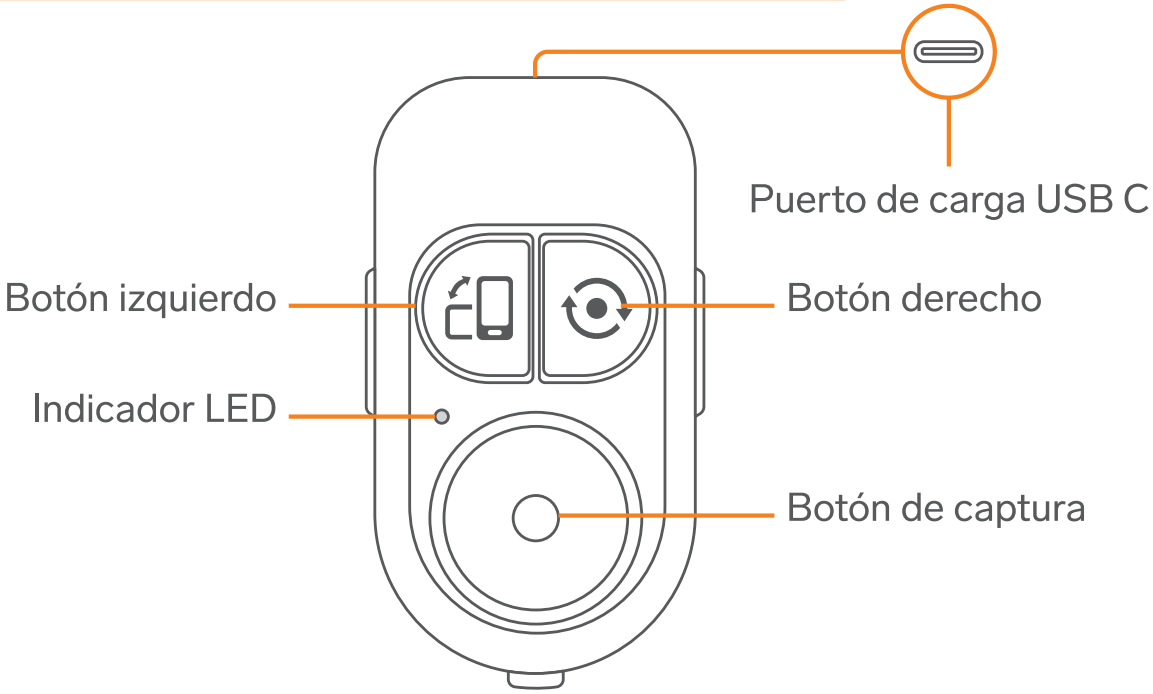

Lámpara magnética

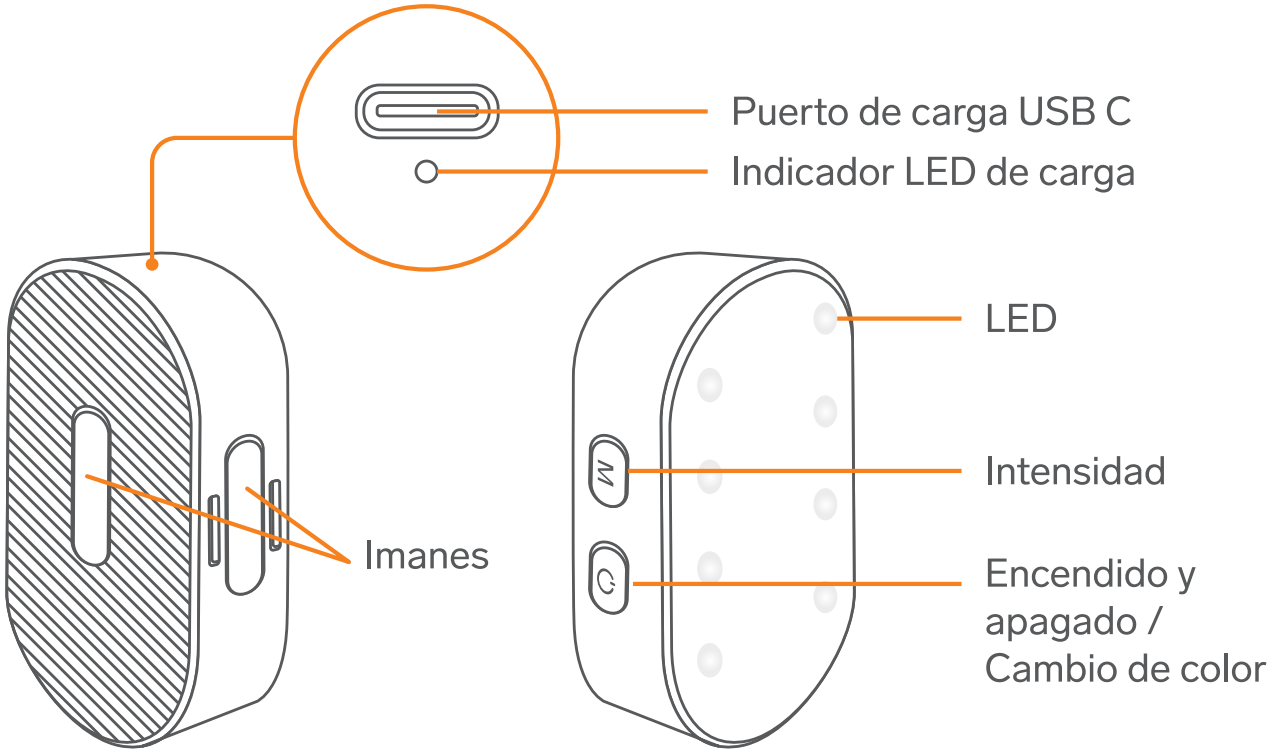

Cable de carga

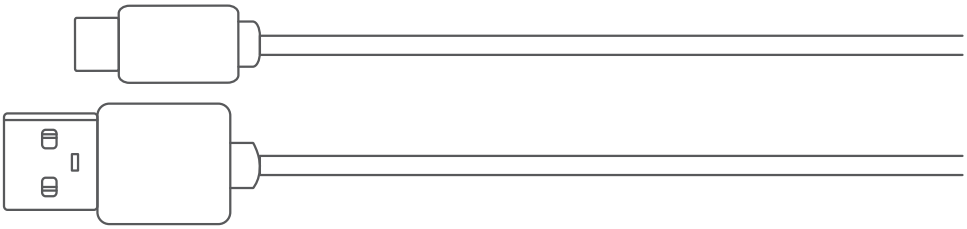

CÓMO CARGAR LAS BATERÍAS

Estabilizador

Utiliza el cable USB y un convertidor de voltaje (5 Vcc 1 A máx.)* para conectar el estabilizador a un contacto eléctrico. *Durante el proceso de carga el indicador LED destellará. Cuando el indicador esté fijo, desconecta el equipo del cargador.*

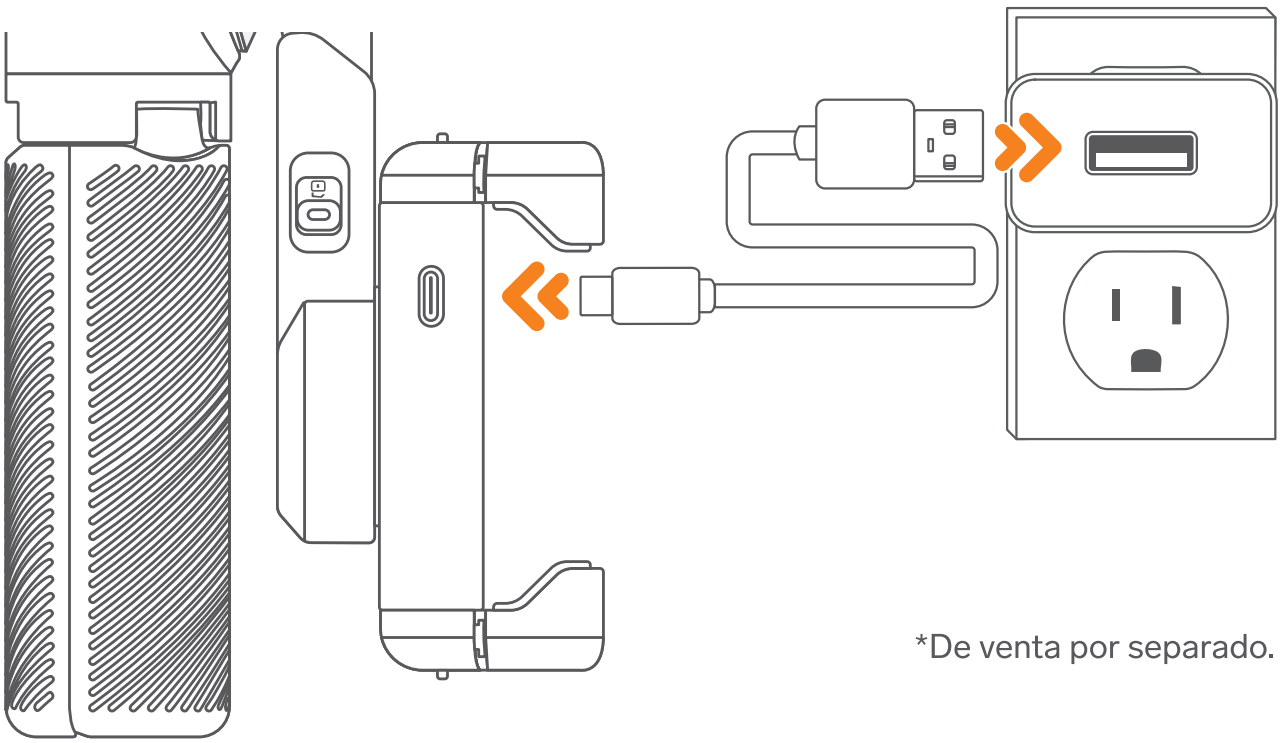

*De venta por separado.

Lámpara

1 Retira la lámpara del mango del estabilizador.

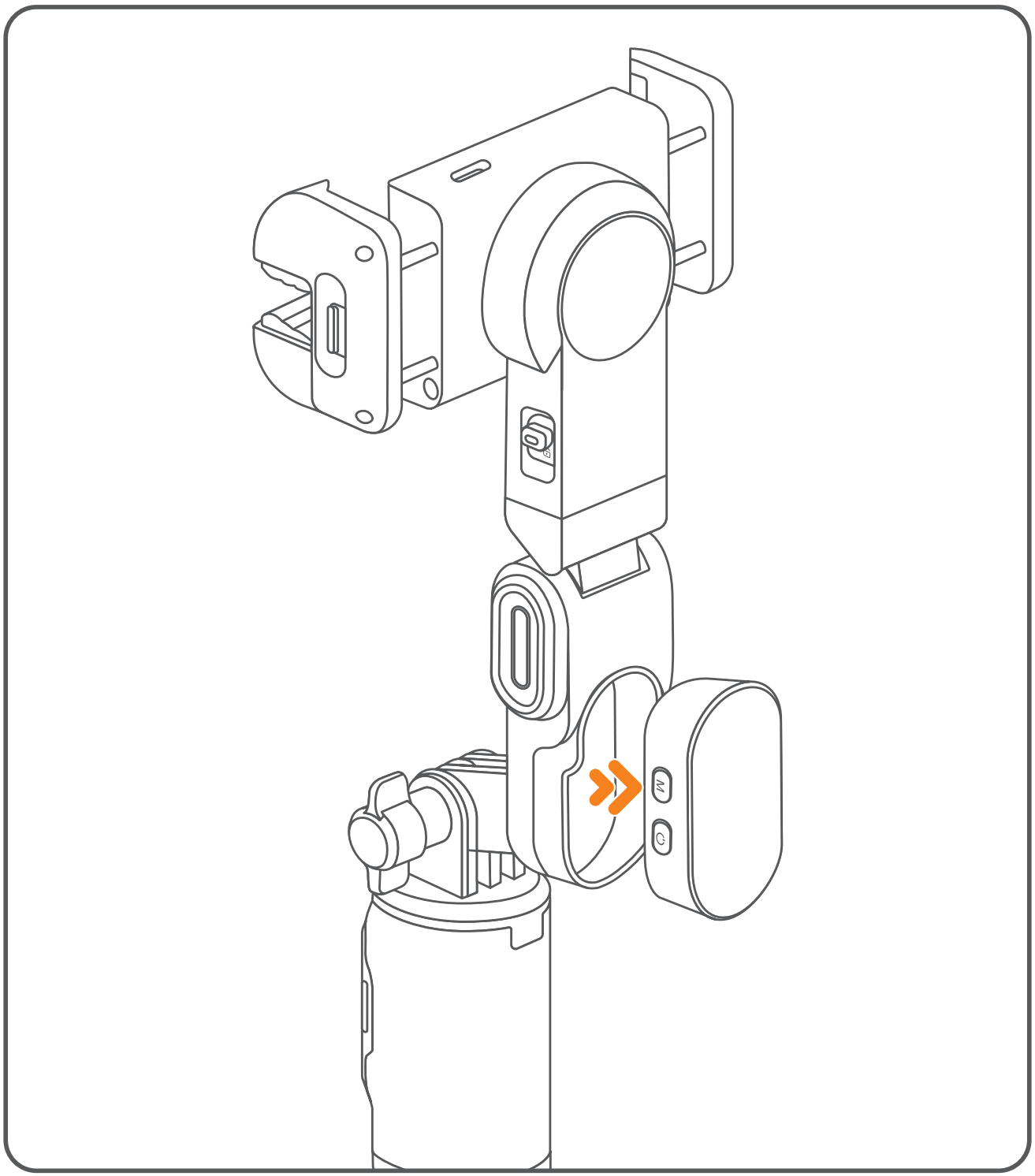

2 Utiliza el cable USB y un convertidor de voltaje (5 Vcc 1 A máx.)* para conectar la lámpara a un contacto eléctrico.

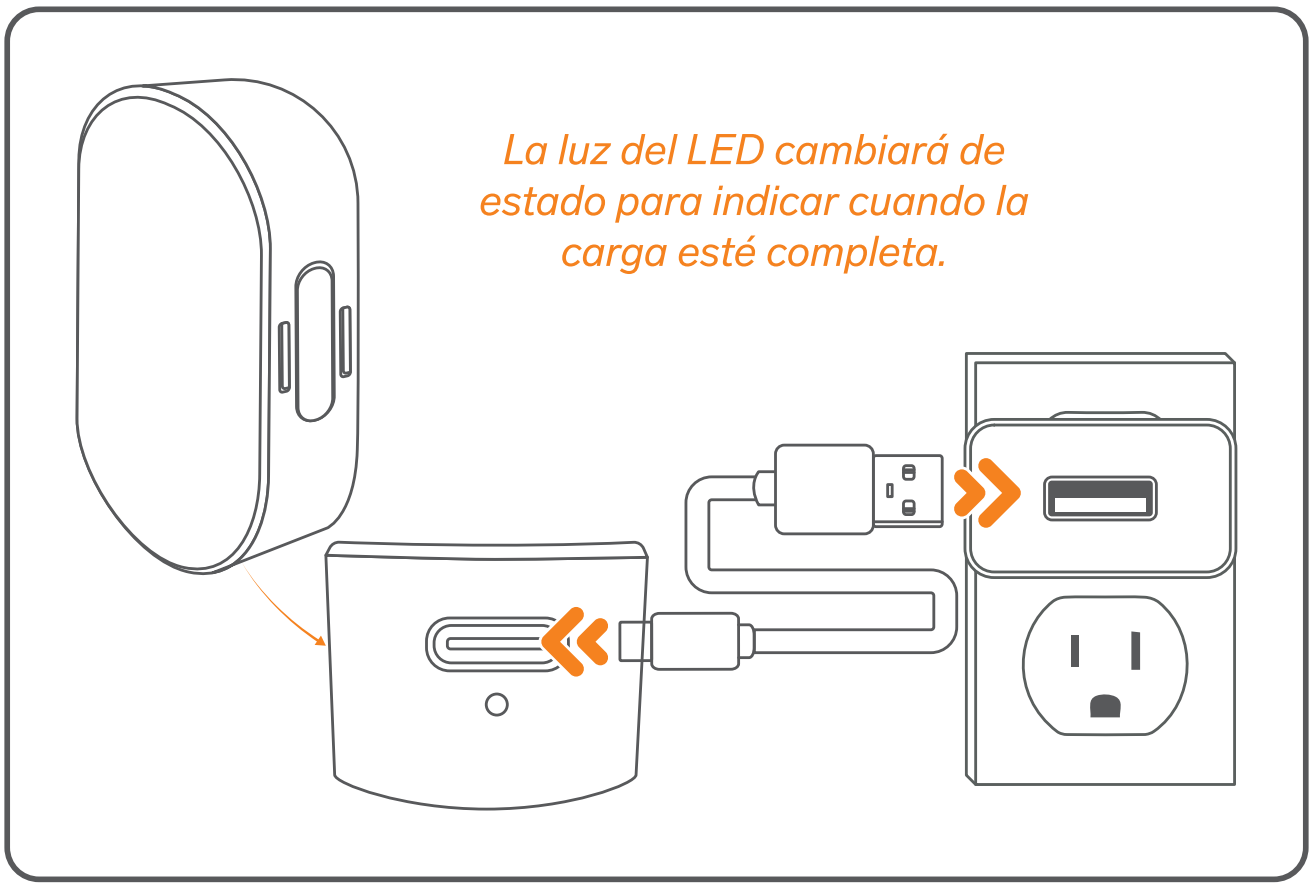

3 Al finalizar, desconecta el cargador y el cable. Luego, vuelve a colocar la lámpara en su posición.

Cómo recargar la batería del control

1. Utiliza el cable USB y un convertidor de voltaje (5 Vcc 1 A máx.)* para conectar el control a un contacto eléctrico.

2. Al finalizar, desconecta el control y el cable. Luego, vuelve a colocar el control en su posición.

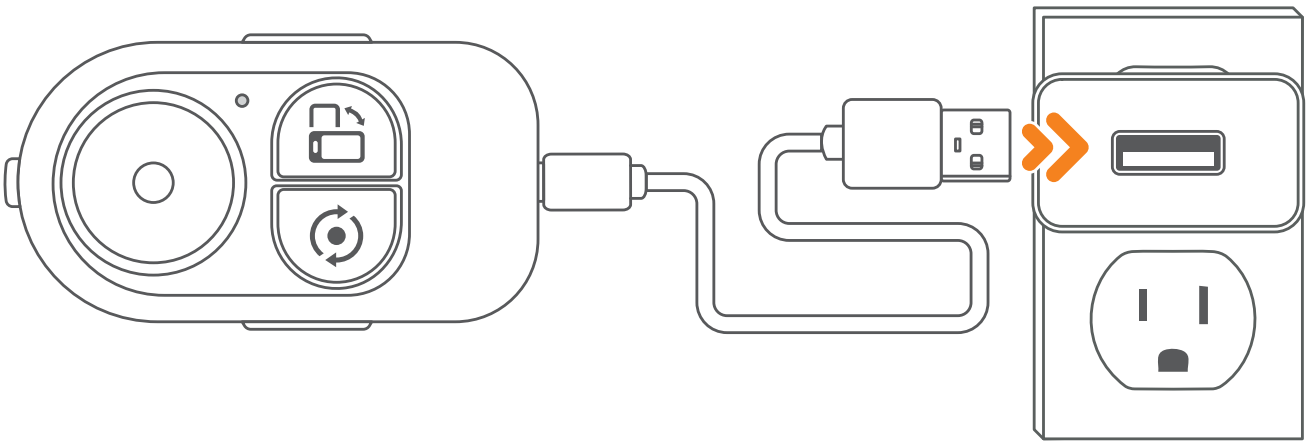

Descripción del indicador LED

Encendido (sin conexión Bluetooth)	Luz azul intermitente
Encendido (Bluetooth conectado)	La luz azul destella 1 vez cada que se pulsa un botón
Totalmente cargado (con la alimentación desconectada)	Luz verde siempre encendida
Carga (apagado)	Luz roja siempre encendida
Batería baja	La luz azul destella 3 veces y se apaga

MODO ESTABILIZADOR DE MANO

1 Sujeta el estabilizador con ambas manos y despliégalo.

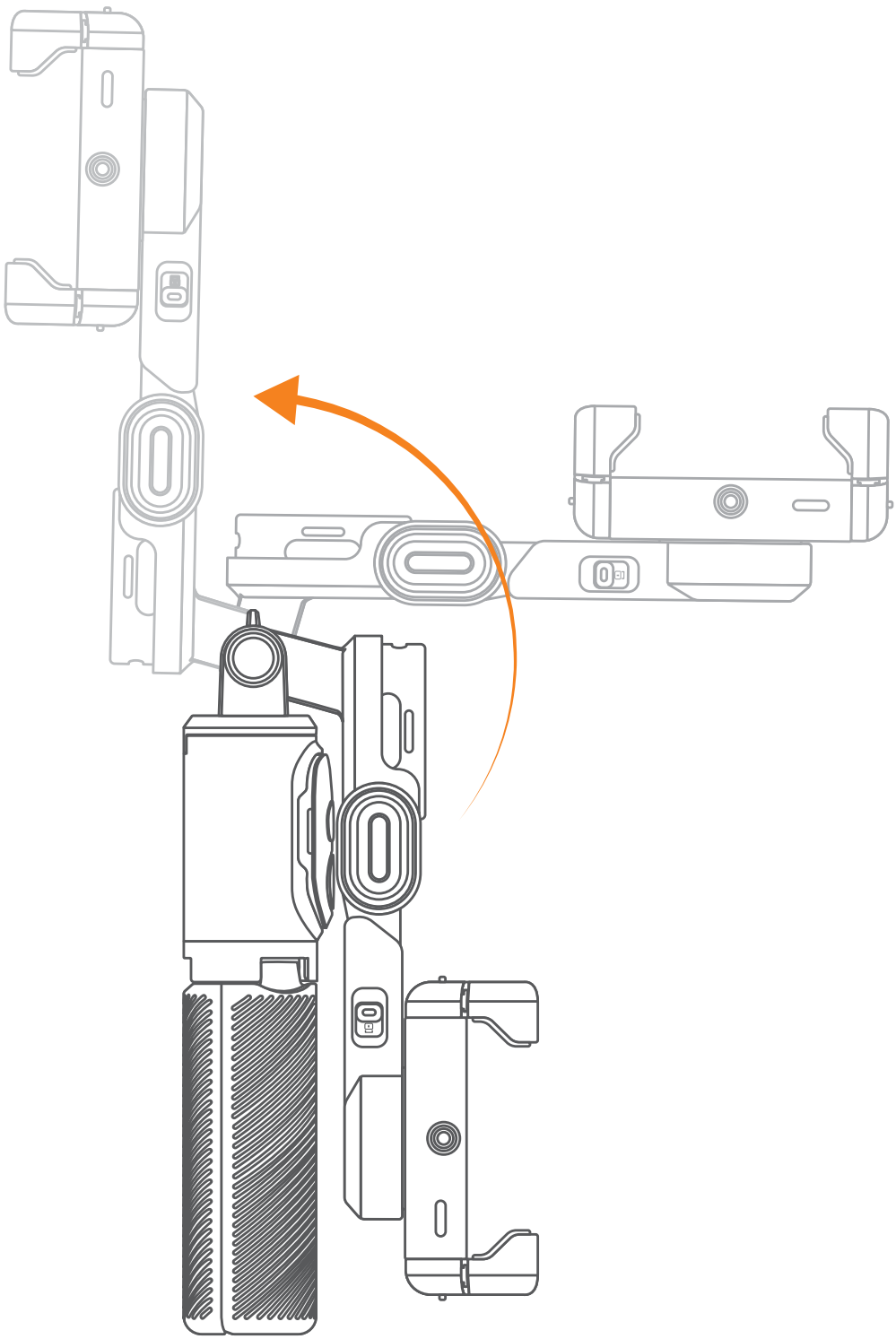

2 Gira el soporte del teléfono 180° para que quede en la parte frontal.

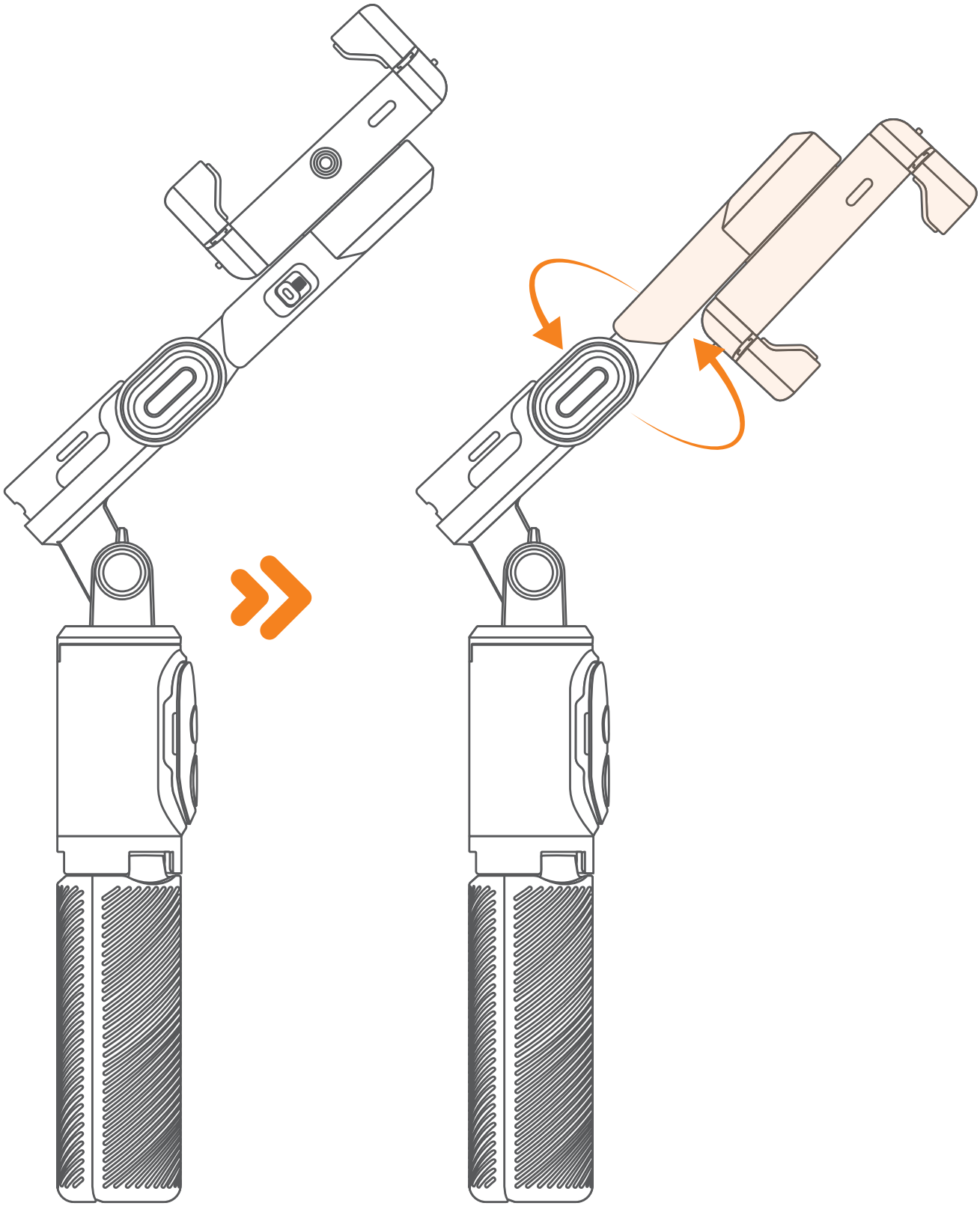

3 Desliza el botón de bloqueo hacia abajo para liberar el movimiento del soporte. Coloca el teléfono en el centro, abriendo las pinzas de sujeción.

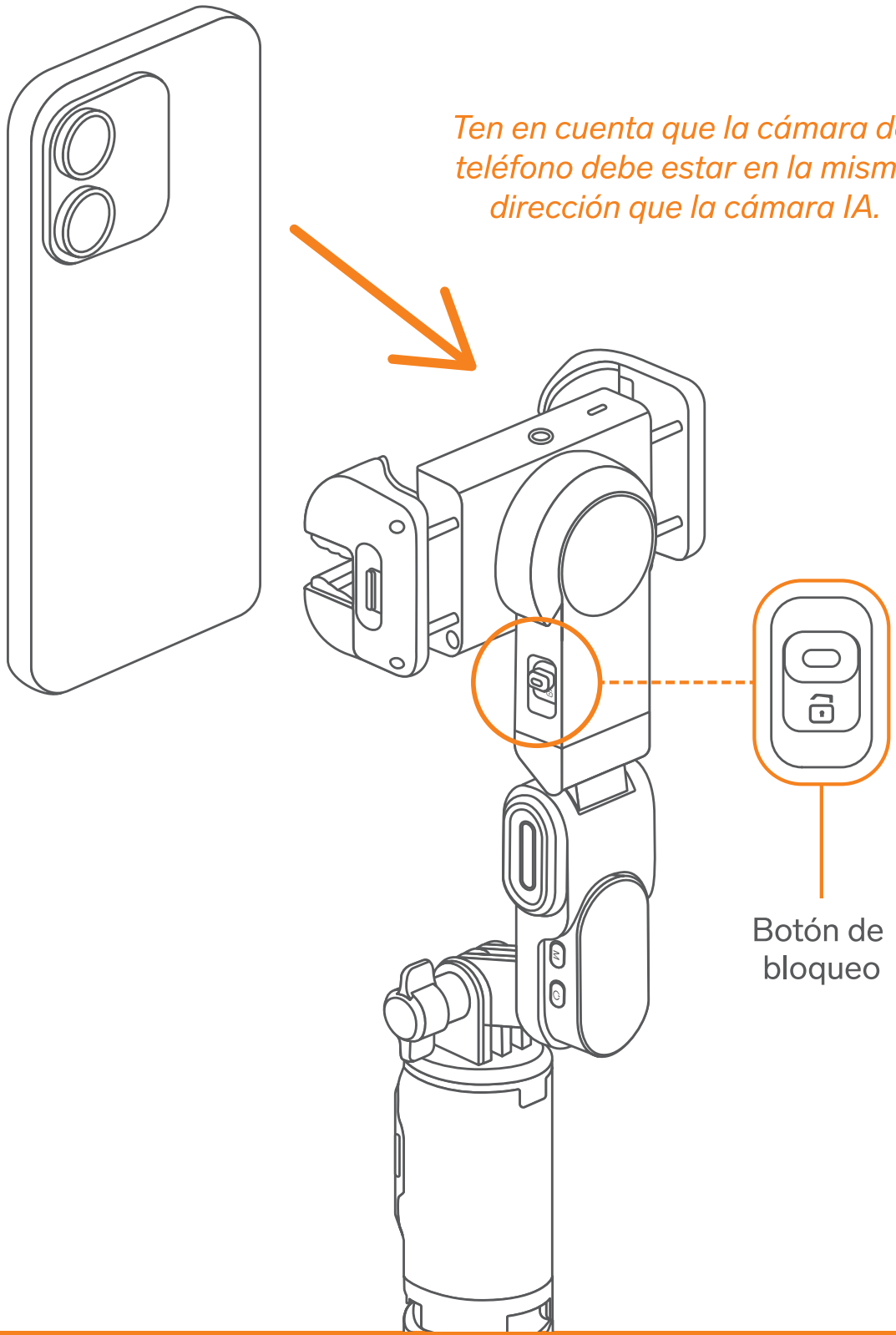

4 Mantén presionado el botón de encendido hasta que el indicador LED se prenda en color azul y se escuche un tono.

5 Estira hacia arriba la varilla para elegir uno de los 6 niveles; también, ajusta la perilla de ángulo y la posición del brazo.

TIP

Podrás cambiar la posición oprimiendo una vez el botón de encendido.

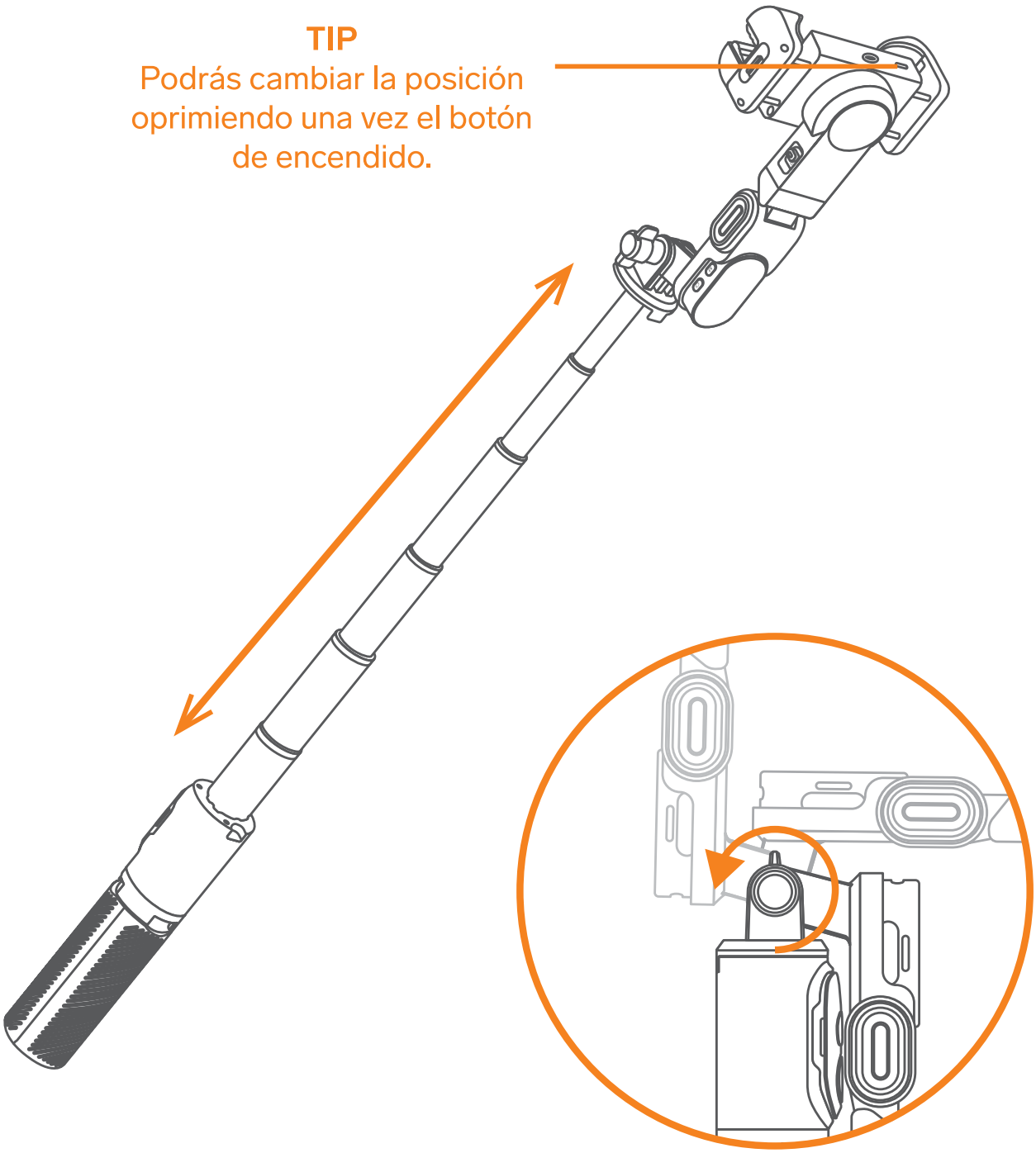

MODO SEGUIDOR FACIAL POR IA

1 Sujeta el estabilizador con ambas manos y despliégalo por completo, asegurándote de que el brazo y el mango estén en contacto.

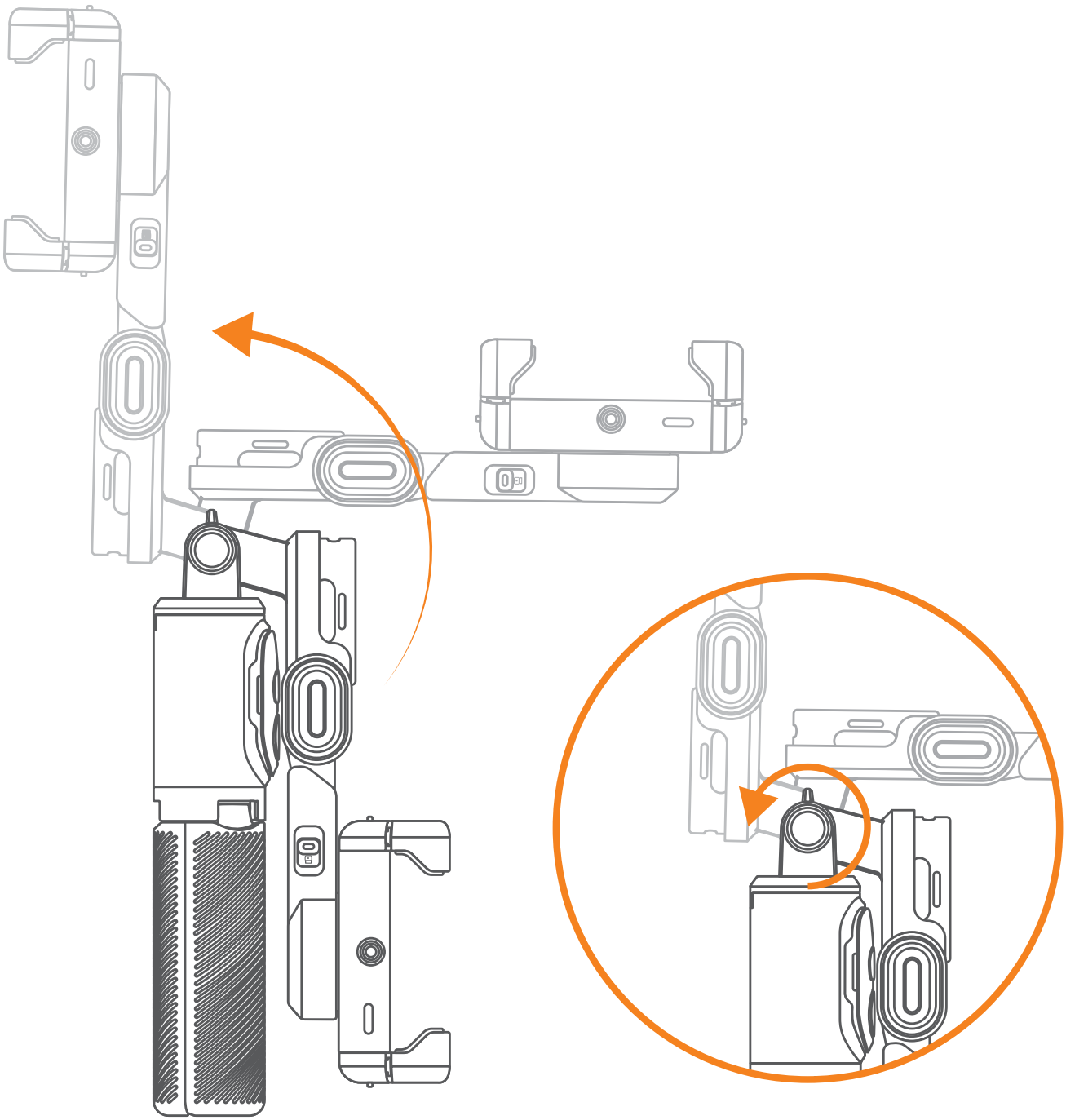

2 Presiona el soporte del teléfono hacia abajo (con fuerza) para que quede en posición horizontal.

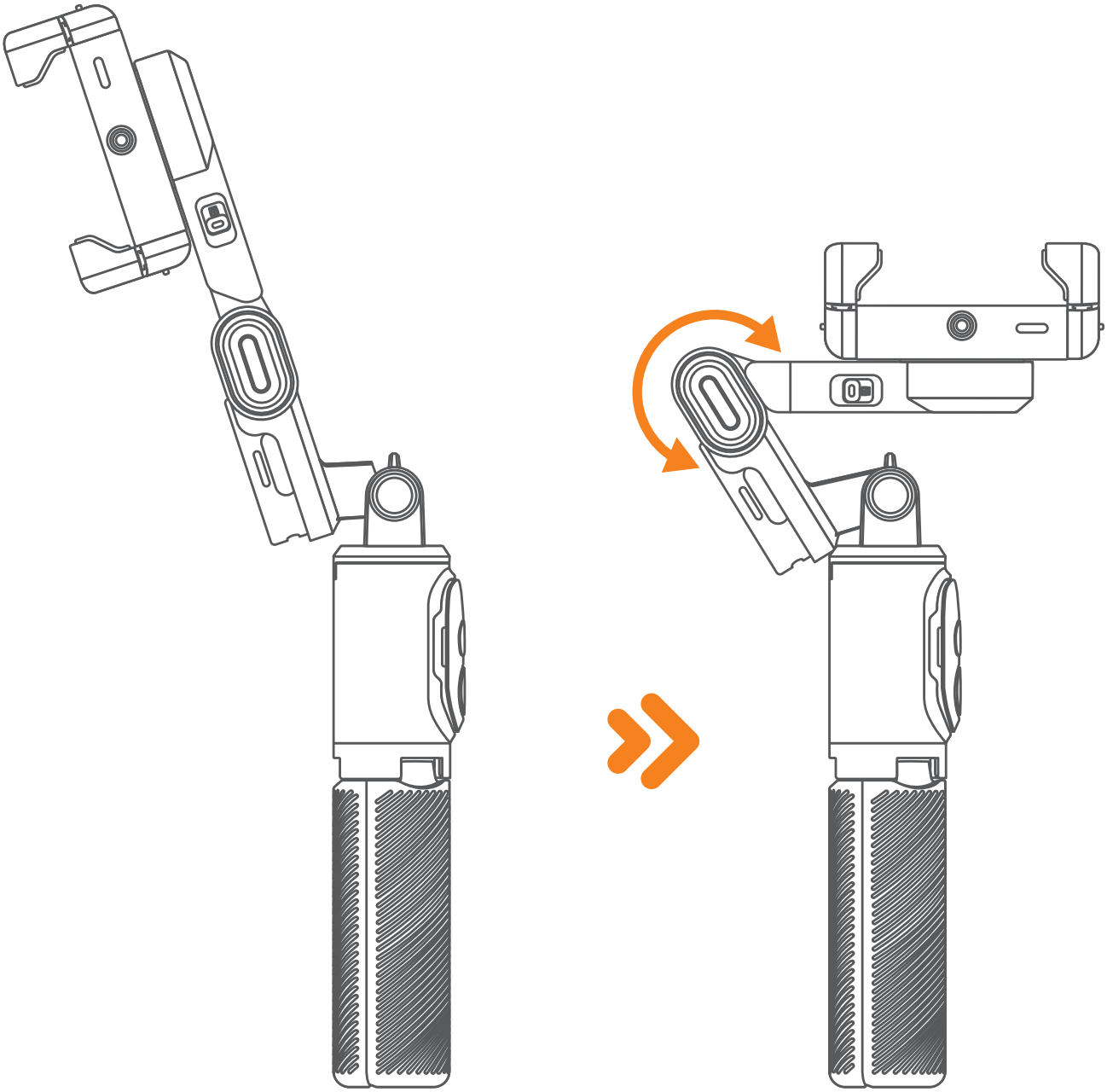

3 Estira la varilla hacia arriba para elegir uno de los 6 niveles. Abre el tripié y colócalo en una superficie plana.

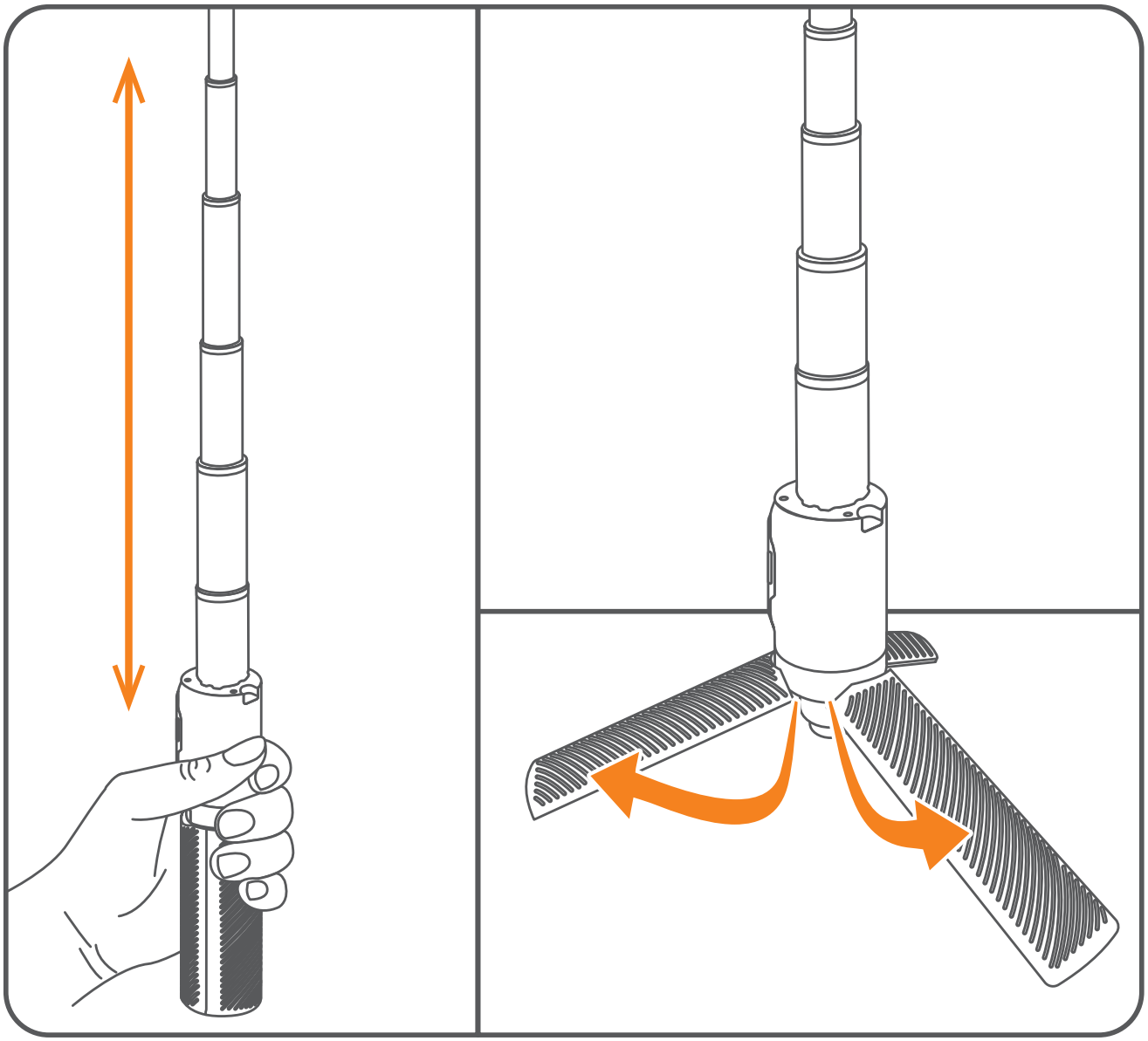

4 Desliza el botón de bloqueo hacia la izquierda para liberar el movimiento del soporte y orienta la cámara de seguimiento por IA hacia adelante.

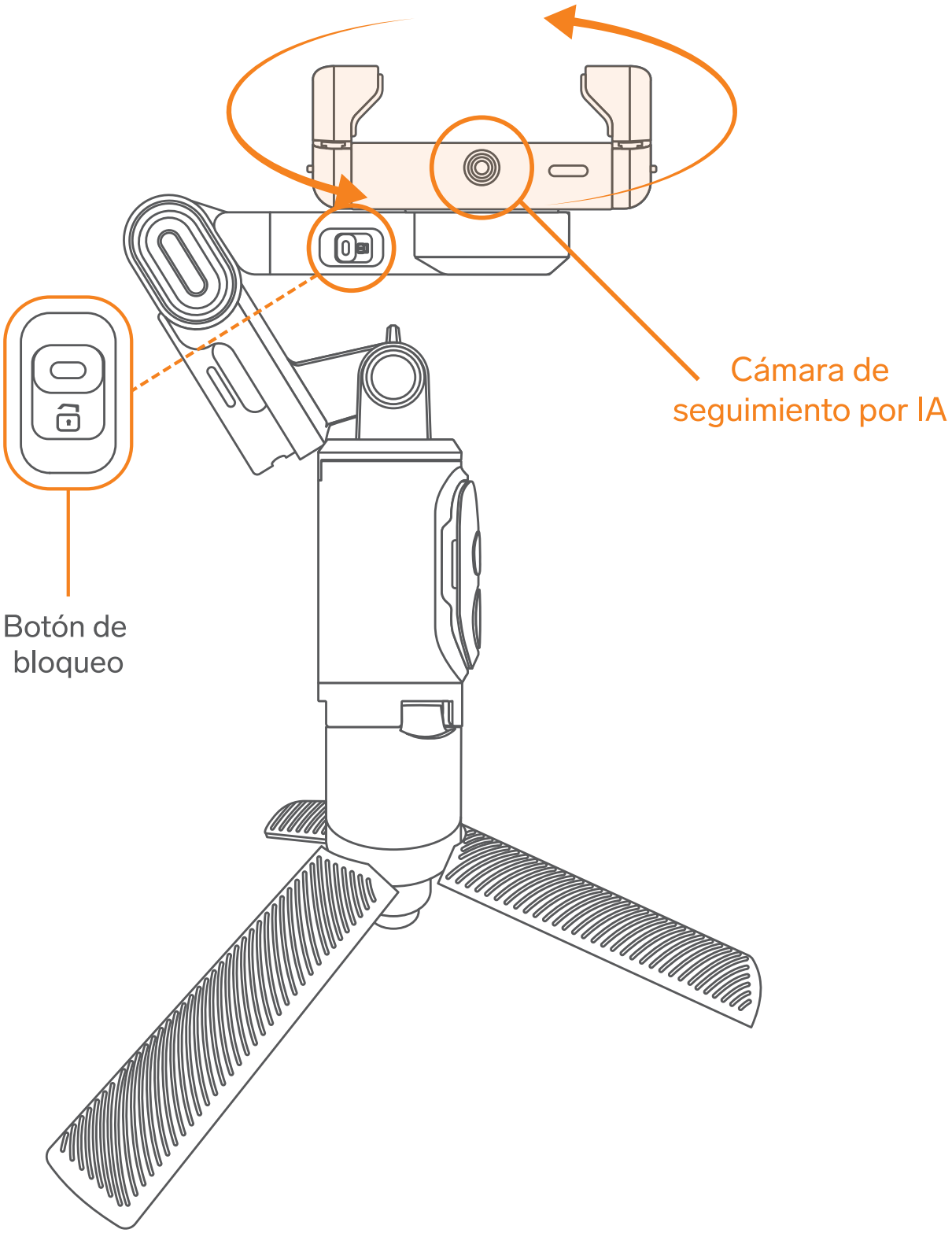

5 Coloca el teléfono de forma horizontal o vertical en el soporte.

Ten en cuenta que según la cámara que esté activa en tu celular (frontal o trasera), alinéala con la cámara IA.

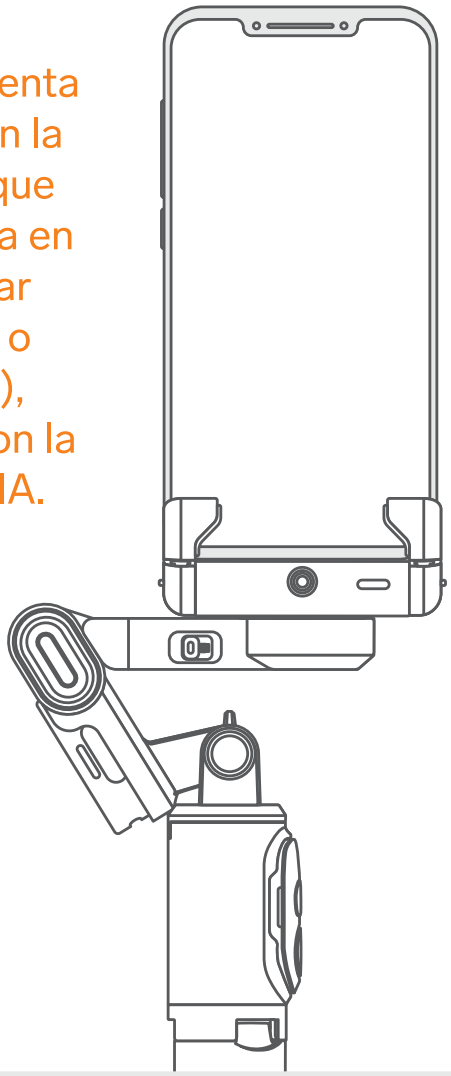

Abre ligeramente las pinzas para colocar el teléfono

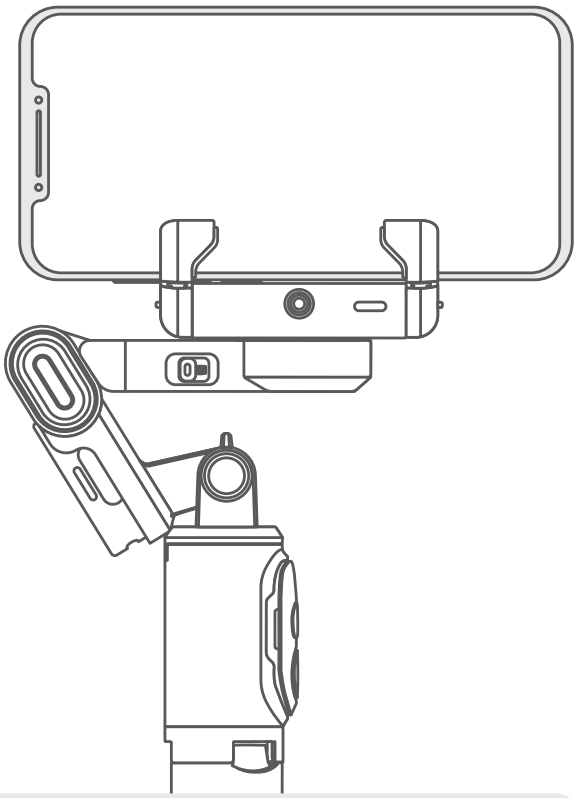

TIP
Para garantizar un mejor agarre, retirar la carcasa del teléfono (si es que la tiene).

6 Mantén presionado el botón de encendido hasta que el indicador LED prenda en color azul y se escuche un tono.

7 Realiza un gesto de movimiento con tus manos.

Gestos de movimiento

Utiliza el cable USB y un convertidor de voltaje (5 Vcc 1 A máx.)* para conectar el estabilizador a un contacto eléctrico.

Gesto	Función	Indicador LED
	Activa el seguimiento por IA	Se enciende en color verde
	Desactiva el seguimiento por IA	Se enciende en color azul
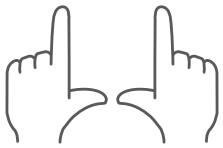	Desactiva/Activa los gestos de movimiento	Se enciende en color amarillo/verde

TIP

Si el indicador LED está destellando, significa que el seguimiento por IA no está disponible; para solucionarlo, aléjate aún más de la cámara de seguimiento por IA.

Si el indicador LED destella en color rojo, significa que la batería está baja y deberás conectar el estabilizador para recargarla.

USO DEL CONTROL REMOTO

Encendido y apagado

Para encender el control, mantén presionado el botón de captura hasta que el indicador LED destelle en color azul. Para apagarlo, mantén presionado el botón nuevamente hasta que el LED se apague.

Conexión Bluetooth

Una vez que el control esté encendido, la luz del LED destellará continuamente para indicar que está en estado de sincronización.

Usa el celular para buscar el dispositivo Bluetooth **Steren GMB-1500** y selecciónalo. *El indicador se apagará después de que la conexión sea exitosa.*

Comportamiento del botón de captura

Modo Estabilizador de mano/Seguidor facial por IA	Oprime **1 vez** para tomar una foto o grabar un video.*
Modo Seguidor facial por IA	Oprime **2 veces** para activar/desactivar el control por gestos.** Oprime **3 veces** para activar/desactivar el seguimiento por IA.**

Comportamiento del botón izquierdo

Modo Estabilizador de mano	Oprime **1 vez** para cambiar la orientación entre horizontal y vertical.*** Oprime **2 veces** para activar el estabilizador.*** Oprime **3 veces** para activar el modo POV (Punto de vista) Mantén el botón presionado para ajustar el ángulo hacia la izquierda.*** (Para restablecer la posición, oprime dos veces el botón). **Nota**: Este modo podría surgir un regreso momentáneo debido al peso del celular.
Modo Seguidor facial por IA	Mantén el botón presionado para ajustar el ángulo hacia la izquierda.*** (Para restablecer la posición, oprime dos veces el botón).

Comportamiento del botón derecho

Modo Estabilizador de mano/Seguidor facial por IA	Oprime **1 vez** para activar la rotación automática de 200°.**** Oprime **2 veces** para activar la rotación de 200° en sentido horario y después regresa en sentido horario. Oprime **3 veces** para activar la rotación infinita de 360°. (Para salir de la rotación infinita, oprime dos veces el botón izquierdo). Mantén el botón presionado para ajustar el ángulo hacia la derecha.**** (Para restablecer la posición, oprime dos veces el botón). **Nota**: Este modo podría surgir un regreso momentáneo debido al peso del celular.

*Con conexión Bluetooth
**Sin conexión Bluetooth
***Con o sin conexión Bluetooth
****Con seguimiento por IA desactivado

USO DE LA LÁMPARA

Encender y apagar

Mantén presionado el botón ⏻ hasta que la lámpara se encienda. Para apagarla, mantén presionado el botón nuevamente hasta que la luz se apague.

Cambio de color e intensidad

Presiona el botón ⏻ para ir cambiando el color de la iluminación hasta obtener el color deseado.

Para cambiar la intensidad, oprime el botón **M** hasta seleccionar el nivel deseado.

Posición

Además de su posición original, la lámpara se puede colocar en modo Estabilizador de mano para mejorar la iluminación frontal, ya sea en el lado izquierdo o derecho del soporte del teléfono.

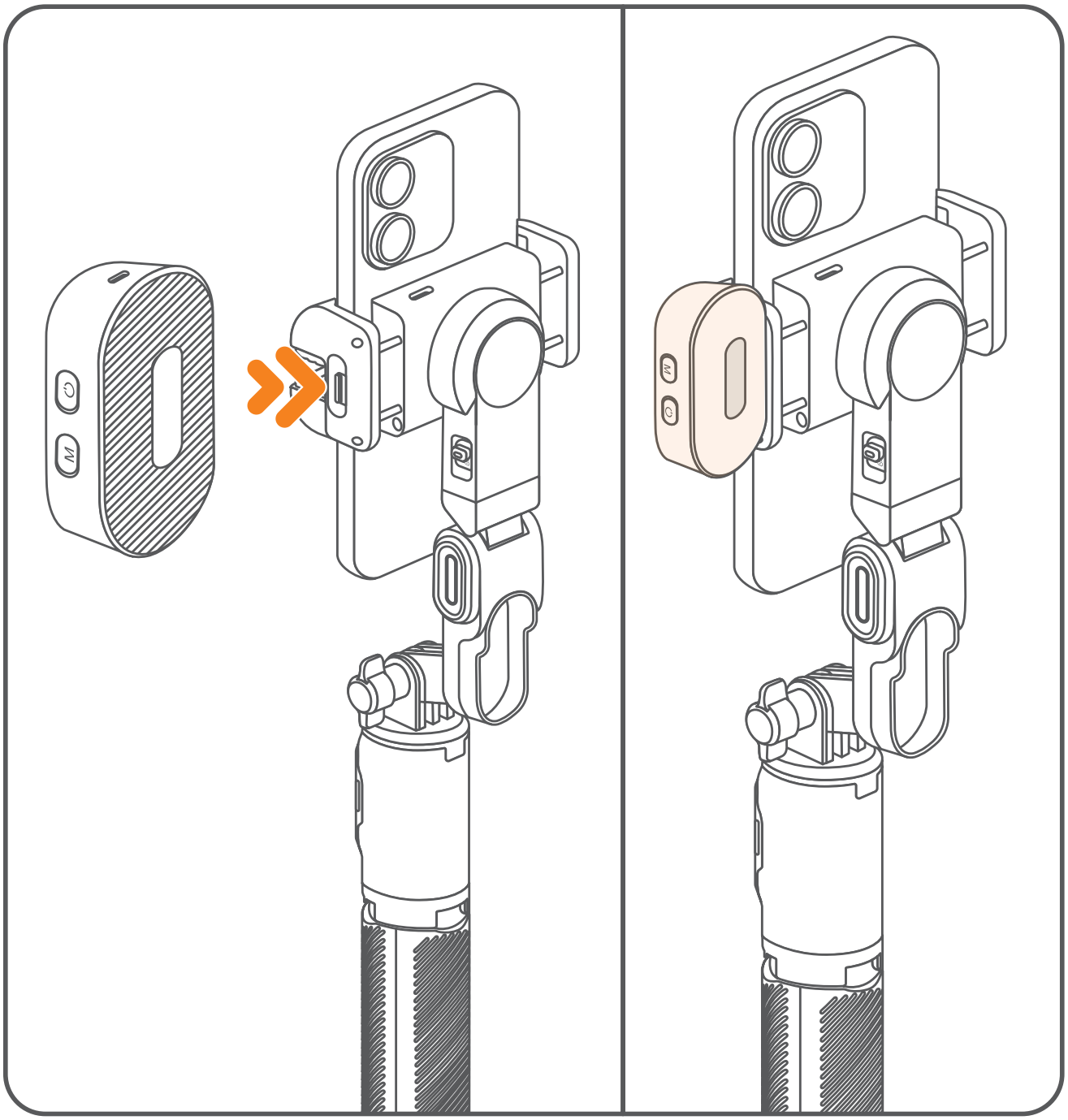

ESPECIFICACIONES

Estabilizador
Alimentación: 5 Vcc 400 mA (x USB C)
Batería interna: 3,7 Vcc 1 000 mAh
Duración batería: hasta 2 horas 30 minutos

Lámpara
Alimentación: 5 Vcc 300 mA (x USB C)
Batería interna: 3,7 Vcc 400 mAh
Duración batería: hasta 4 horas

Control remoto
Alimentación: 5 Vcc 100 mA (x USB C)
Batería Interna: 3,7 Vcc 40 mAh
10 m de distancia

PÓLIZA DE GARANTÍA

Producto: Estabilizador (Gimbal) de 1 eje, con seguidor facial por IA
Modelo: GMB-1500
Marca: Steren

Esta póliza garantiza el producto por el término de un año en todos sus componentes, piezas y mano de obra, además de tres meses en la batería, contra cualquier defecto de fabricación y funcionamiento, a partir de la fecha de entrega.

CONDICIONES

1. Para hacer efectiva la garantía, debe presentarse esta póliza o factura o recibo o comprobante de compra y el producto, en el lugar donde fue adquirido o en Electrónica Steren S.A. de C.V.
2. Electrónica Steren S.A de C.V. se compromete a reparar el producto en caso de estar defectuoso, sin ningún cargo al consumidor. Los gastos de transportación serán cubiertos por el proveedor.
3. El tiempo de reparación en ningún caso será mayor a 30 días, contados a partir de la recepción del producto en cualquiera de los sitios donde pueda hacerse efectiva la garantía.
4. El lugar donde se pueden adquirir partes, componentes, consumibles y accesorios, así como hacer válida esta garantía es en cualquiera de las direcciones mencionadas posteriormente.

ESTA PÓLIZA NO SE HARÁ EFECTIVA EN LOS SIGUIENTES CASOS:

1. Cuando el producto ha sido utilizado en condiciones distintas a las normales.
2. Cuando el producto no ha sido operado de acuerdo con el instructivo de uso.
3. Cuando el producto ha sido alterado o reparado por personal no autorizado por Electrónica Steren S.A. de C.V.

El consumidor podrá solicitar que se haga efectiva la garantía ante la propia casa comercial donde adquirió el producto.
Si la presente garantía se extraviara, el consumidor puede recurrir a su proveedor para que le expida otra póliza, previa presentación de la nota de compra o factura respectiva.

DATOS DEL DISTRIBUIDOR

Nombre del Distribuidor_____
Domicilio _____
Fecha de entrega _____

ELECTRÓNICA STEREN S.A. DE C.V.

Biólogo Maximino Martínez, núm. 3408, col. San Salvador Xochimanca, Azcapotzalco, Ciudad de México, C.P. 02870, RFC: EST850628K51

STEREN PRODUCTO EMPACADO S.A. DE C.V.

Autopista México-Querétaro, km 26.5, sin número, Nave Industrial 3-A, col. Lomas de Boulevares, Tlalnepantla de Baz, Estado de México, C.P. 54020, RFC: SPE941215H43

En caso de que tu producto presente alguna falla, o si tienes alguna duda o pregunta, por favor, llama a nuestro Centro de Atención a Clientes, en donde con gusto te atenderemos en todo lo relacionado con tu producto Steren.

Centro de Atención a Clientes: (55) 15 16 60 00

Atención a clientes
(55) 1516 6000

steren.mexico
steren.oficial
SterenMedia
steren.oficial

comentarios@steren.com.mx

www.steren.com.mx

Steren