Cargador GaN USB Slim

Manual de instrucciones

ELI-7045-S

V0.0 / 0825B

IMPORTANTE

Por favor, lee completamente y con atención este instructivo, antes de realizar cualquier acción con el equipo, para saber cómo utilizarlo adecuadamente.

La información es presentada únicamente como referencia; debido a actualizaciones pueden existir diferencias. Las imágenes mostradas son ilustrativas. El diseño y el funcionamiento del producto pueden variar sin previo aviso. Consulta nuestra página **www.steren.com** para obtener la versión más reciente de este manual.

PRECAUCIONES ⚠

- No coloques objetos pesados sobre el cargador.
- Límpialo con un paño suave y seco.
- Evita golpear o dejar caer el equipo.
- No guardes el cargador en lugares húmedos o polvosos.
- Evita que tenga contacto con agua o con cualquier otro líquido.
- No deseches el producto en tiraderos comunes. Contacta a la autoridad encargada del correcto tratamiento de residuos o desechos electrónicos en tu localidad, o acude a una planta de reciclaje.
- Los niños deben ser supervisados para asegurarse de que no empleen el aparato como juguete.

ESPECIFICACIONES

Alimentación: 100-240 Vca 50/60 Hz 1 A
Salida utilizando 1 puerto:
Salida USB A 18 W (QC 3.0): 5 Vcc 3 A, 9 Vcc 2 A, 12 Vcc 1,5 A
Salida USB C (PD 3.0): 5/9/12/15 Vcc 3 A, 20 Vcc 2,25 A
Utilizar puerto por separado para carga máxima

CONTENIDO Y DESCRIPCIÓN

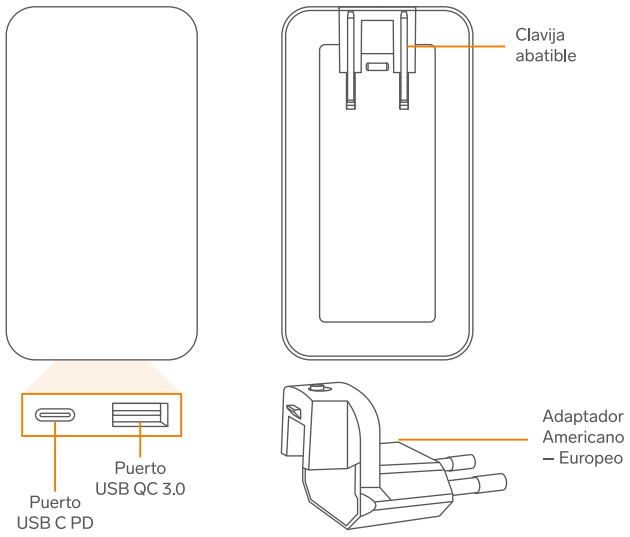

MODO DE USO

1

Saca la clavija del compartimento y conecta el cargador a una toma eléctrica.

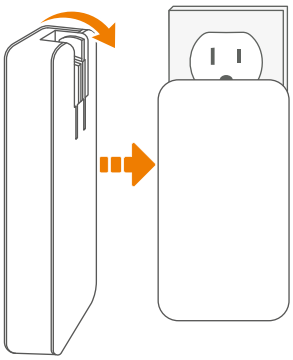

2

Conecta tus dispositivos, utilizando un cable* adecuado que soporte la potencia de carga requerida en el puerto correspondiente.



Si utilizas los puertos USB C + USB A simultáneamente, la potencia de carga disminuirá respecto a la máxima que puede ofrecer cada puerto.

Uso con adaptador Americano – Europeo

Para conectar el cargador a una toma eléctrica tipo europea:

1

Mantén la clavija en su compartimento y desliza el adaptador sobre las navajas hasta el tope.

2

Conecta el cargador a la toma eléctrica.

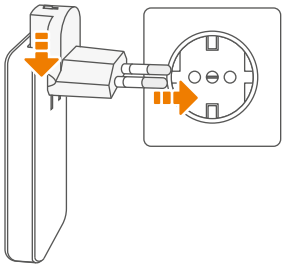

3

Para retirar el adaptador, desplaza el seguro hacia el frente y, al mismo tiempo, empuja el adaptador hacia arriba hasta liberarlo.

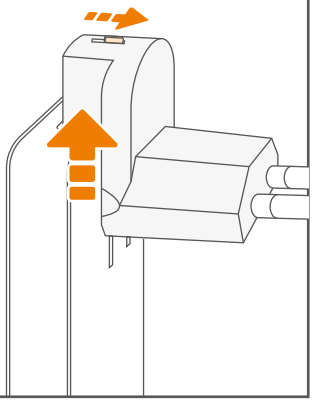

PÓLIZA DE GARANTÍA

Producto: Cargador GaN USB Slim
Modelo: ELI-7045-S
Marca: Steren

Esta póliza garantiza el producto por el término de un año en todos sus componentes, piezas y mano de obra, contra cualquier defecto de fabricación y funcionamiento, a partir de la fecha de entrega.

CONDICIONES

1. Para hacer efectiva la garantía, debe presentarse esta póliza o factura o recibo o comprobante de compra y el producto, en el lugar donde fue adquirido o en Electrónica Steren S.A. de C.V.
2. Electrónica Steren S.A de C.V. se compromete a reparar el producto en caso de estar defectuoso, sin ningún cargo al consumidor. Los gastos de transportación serán cubiertos por el proveedor.
3. El tiempo de reparación en ningún caso será mayor a 30 días, contados a partir de la recepción del producto en cualquiera de los sitios donde pueda hacerse efectiva la garantía.
4. El lugar donde se pueden adquirir partes, componentes, consumibles y accesorios, así como hacer válida esta garantía es en cualquiera de las direcciones mencionadas posteriormente.

ESTA PÓLIZA NO SE HARÁ EFECTIVA EN LOS SIGUIENTES CASOS:

1.- Cuando el producto ha sido utilizado en condiciones distintas a las normales.
2.- Cuando el producto no ha sido operado de acuerdo con el instructivo de uso.
3.- Cuando el producto ha sido alterado o reparado por personal no autorizado por Electrónica Steren S.A. de C.V.

El consumidor podrá solicitar que se haga efectiva la garantía ante la propia casa comercial donde adquirió el producto.
Si la presente garantía se extraviara, el consumidor puede recurrir a su proveedor para que le expida otra póliza, previa presentación de la nota de compra o factura respectiva.

DATOS DEL DISTRIBUIDOR
Nombre del Distribuidor_____
Domicilio _____
Fecha de entrega _____

ELECTRÓNICA STEREN S.A. DE C.V.
Biólogo Maximino Martínez, núm. 3408, col. San Salvador Xochimanca, Azcapotzalco, Ciudad de México, C.P. 02870, RFC: EST850628K51

STEREN PRODUCTO EMPACADO S.A. DE C.V.
Autopista México-Querétaro, km 26.5, sin número, Nave Industrial 3-A, col. Lomas de Boulevares, Tlalnepantla de Baz, Estado de México, C.P. 54020, RFC: SPE941215H43

En caso de que tu producto presente alguna falla, o si tienes alguna duda o pregunta, por favor, llama a nuestro **Centro de Atención a Clientes**, en donde con gusto te atenderemos en todo lo relacionado con tu producto Steren: **(55) 15 16 60 00**