Steren

Mini cámara para auto Full HD Wi-Fi

Manual de instrucciones



IMPORTANTE



Por favor, lee completamente y con atención este instructivo, antes de realizar cualquier acción con el equipo, para saber cómo utilizarlo adecuadamente.

La información es presentada únicamente como referencia; debido a actualizaciones pueden existir diferencias. Las imágenes mostradas son ilustrativas. El diseño y el funcionamiento del producto pueden variar sin previo aviso. Consulta nuestra página **www.steren.com** para obtener la versión más reciente de este manual.

PRECAUCIONES

- No intentes abrir el equipo; puede ocasionar un mal funcionamiento y se anulará la garantía.
- No uses ni almacenes este equipo en áreas con humedad o salpicaduras de agua.
- No coloques objetos pesados sobre la cámara.
- No utilices productos químicos o corrosivos para limpiarla.
- No instales o desinstales la memoria microSD mientras el equipo esté encendido.
- No deseches el producto en tiraderos comunes. Contacta a la autoridad encargada del correcto tratamiento de residuos o desechos electrónicos en tu localidad, o acude a una planta de reciclaje.
- Los niños deben ser supervisados para asegurarse de que no empleen el aparato como juguete.

La operación de este equipo está sujeta a las siguientes dos condiciones: (1) es posible que este equipo o dispositivo no cause interferencia perjudicial y (2) este equipo o dispositivo debe aceptar cualquier interferencia, incluyendo la que pueda causar su operación no deseada.

Para realizar este instructivo se utilizó un dispositivo con sistema operativo Android (Versión 12.0.0) y la aplicación *Steren Car* (versión 1.0.0.4). La configuración y las funciones pueden variar según la versión de la aplicación y el sistema operativo utilizados.

ÍNDICE

CONTENIDO DEL EMPAQUE 4

DESCRIPCIÓN 5
Botón Multifunción 6

CONSIDERACIONES PREVIAS 7
Encendido y apagado automático 7
Preparativos 8

INSTALACIÓN 9

USO DE LA CÁMARA CON LA APP 11
Cómo descargar un archivo desde la tarjeta microSD 14
Observaciones acerca de la conexión 15
Ajustes 15

ESPECIFICACIONES 19

CONTENIDO DEL EMPAQUE

Cámara 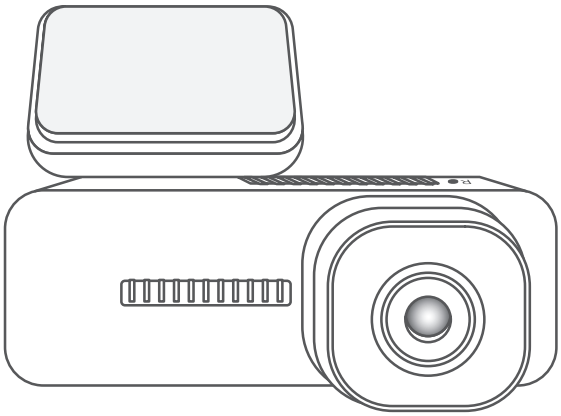	Adaptador para auto con terminación mini USB 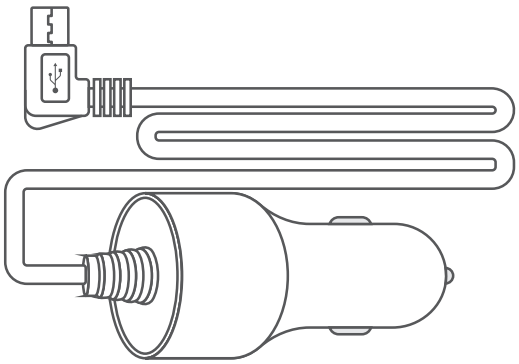
Película electrostática (2) 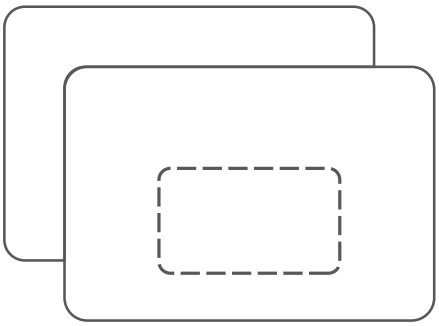	Repuesto de sticker 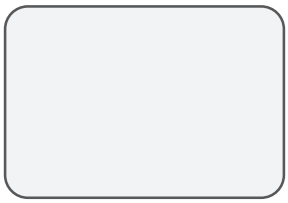
Clips sujetacables (5) 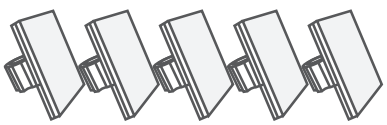	Herramienta tipo lengüeta 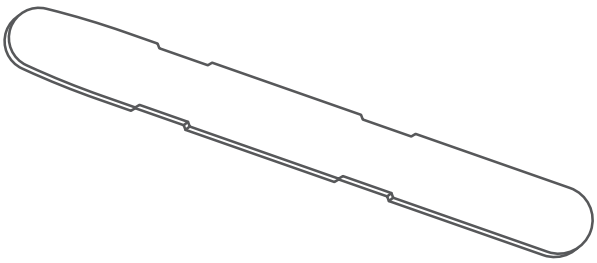

DESCRIPCIÓN

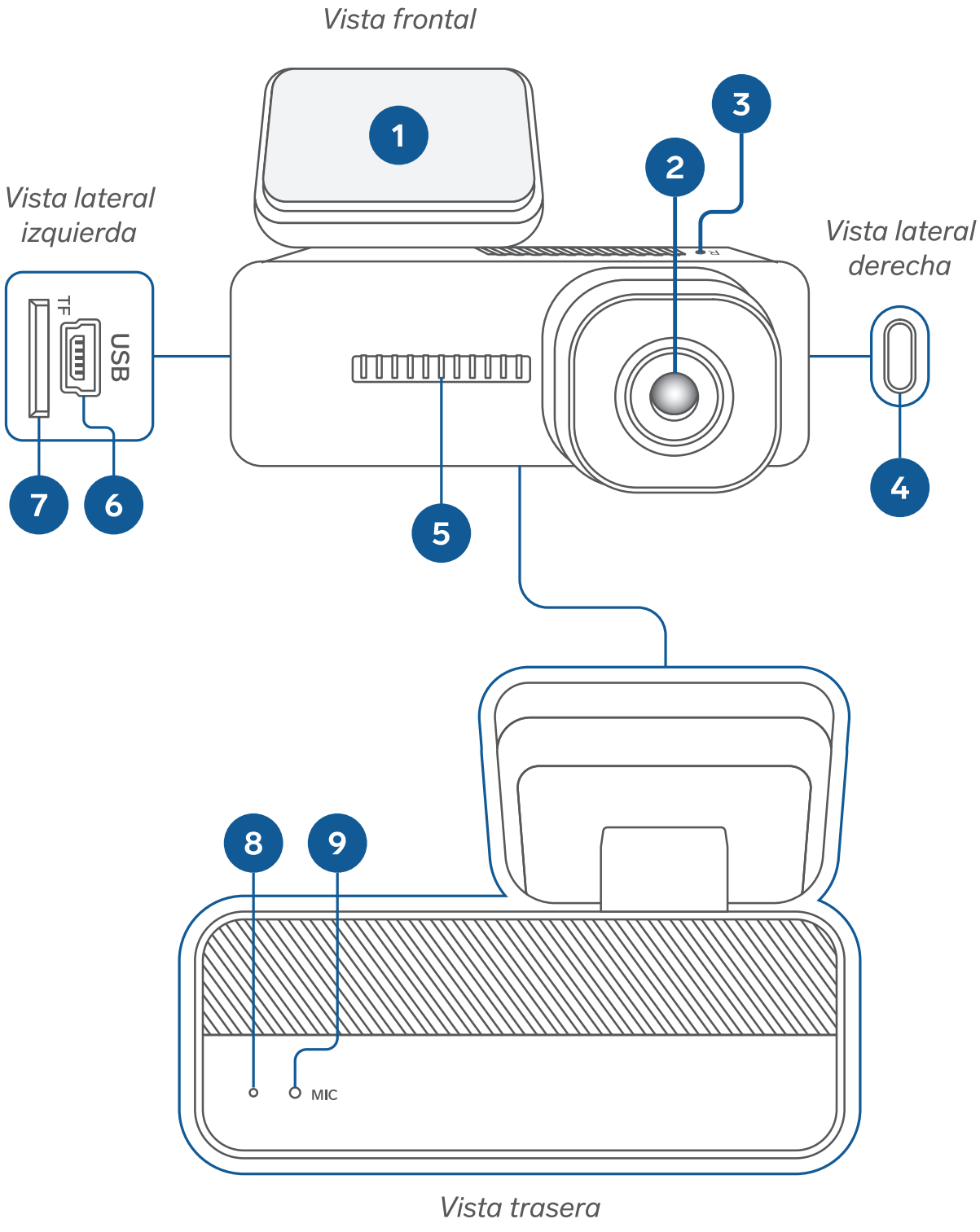

1. Sticker de montaje
2. Lente de la cámara
3. Reinicio*
4. Botón Multifunción
5. Altavoz
6. Puerto mini USB de alimentación
7. Ranura para memoria microSD
8. Indicador de estado
9. Micrófono

*Presiona por 2 segundos (aprox.). Apaga y vuelve a prender el sistema por mal funcionamiento.

Botón Multifunción

- Presiona 1 vez para proteger el video.
- Presiona por 5 segundos aproximadamente para apagar la cámara; presiona por 2 segundos para volver a encenderla.
- Presiona por 10 segundos para regresar la cámara a los parámetros de fábrica y reiniciarla.

CONSIDERACIONES PREVIAS

Encendido y apagado automático

La cámara está diseñada para encenderse y comenzar a grabar automáticamente cuando el carro sea encendido y la toma del encendedor de cigarrillos sea energizada con esta acción. De igual forma, guardará el video y se apagará cuando el vehículo sea apagado y deje de mandar energía a la toma del encendedor de cigarrillos.

Algunos vehículos mantienen activa la energía en la toma del encendedor, aun cuando están apagados. Si este es el caso, la función de encendido y apagado automático de la cámara no funcionará y la batería del vehículo podría bajar su carga durante el tiempo que esté estacionado, dificultando encenderlo nuevamente. Para evitar esto, toma en cuenta las siguientes opciones:

a) Conecta la cámara a la caja de fusibles del auto con un kit de cableado de 3 hilos para cámaras de auto. (No incluido).
b) Cambia la conexión en la caja de fusibles de la toma del encendedor a una que la desconecte cuando el switch del carro sea apagado.

Preparativos

- ☑ Se recomienda instalar la cámara frontal a la altura del retrovisor del vehículo tomando en cuenta que no se obstruya el campo de visión del conductor.

- ☑ Remueve cualquier suciedad del área donde instalarás la cámara y límpiala con líquido especial para cristales.

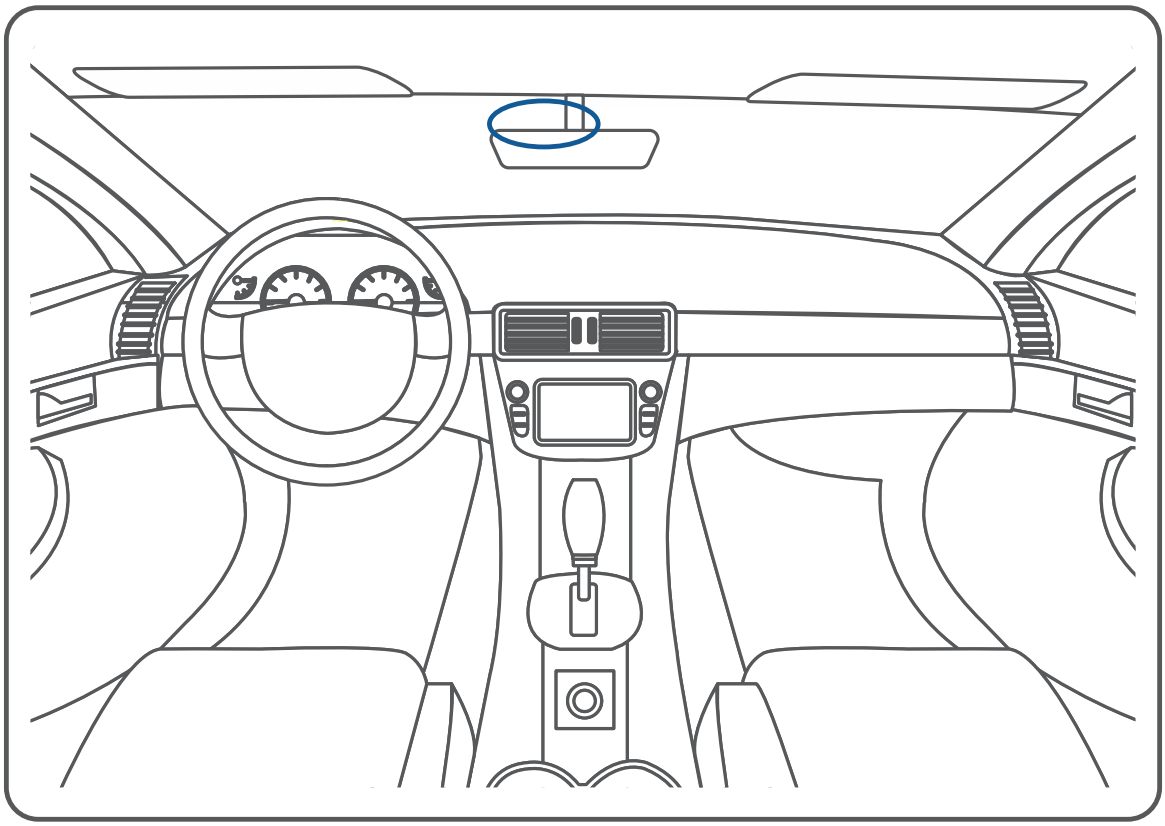

INSTALACIÓN

1 Con el equipo apagado, coloca una tarjeta microSD* de hasta 256 GB en la ranura correspondiente. De preferencia, procura que sea clase 10 o superior a la velocidad U3 para tarjetas.

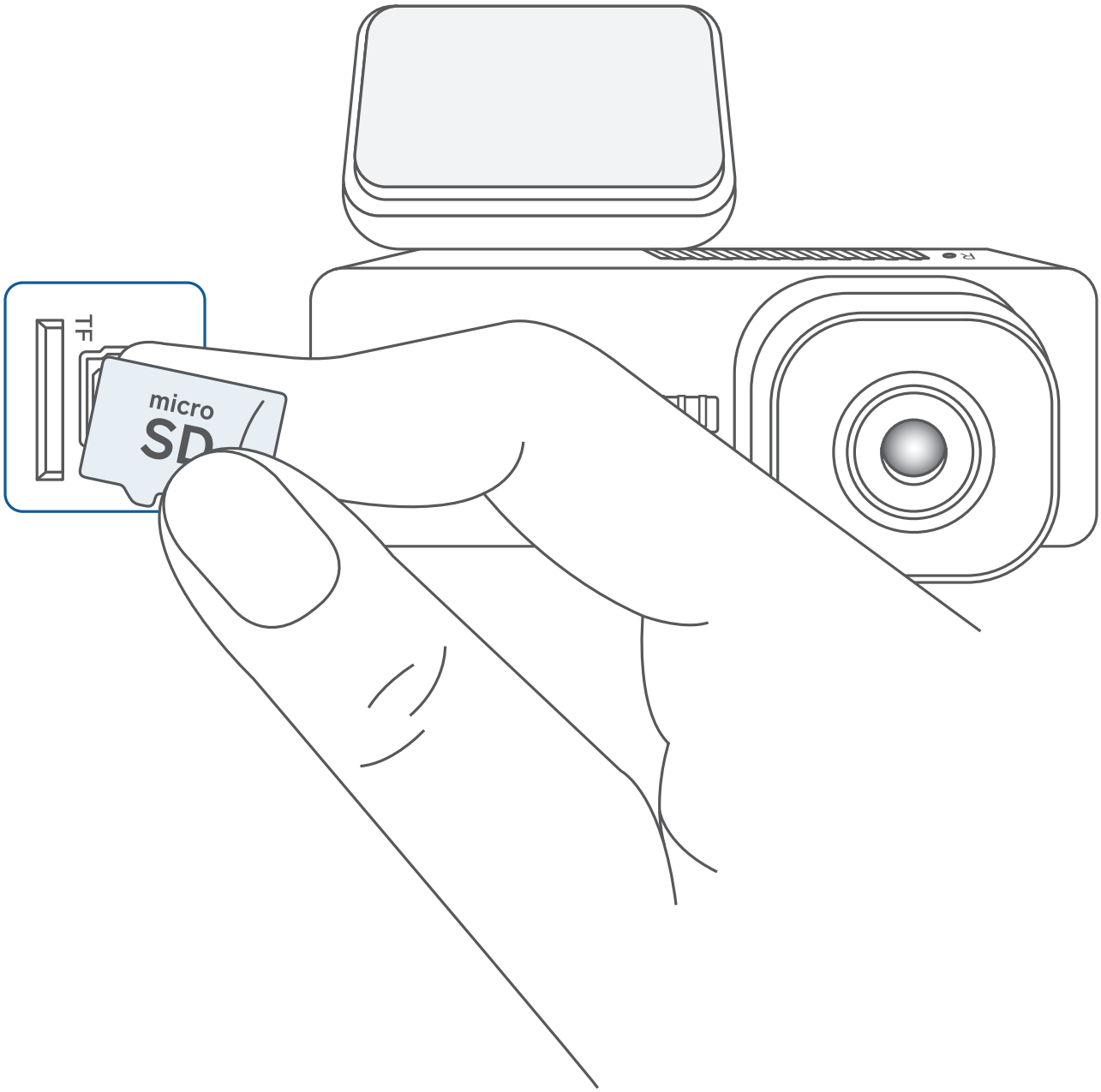

*De venta por separado.

2. Ubica el lugar de instalación y, una vez que esté limpio, remueve el protector de la película estática y adhiérela al parabrisas. Esta película ayuda a remover más fácilmente el equipo en un futuro, sin dejar marcas de pegamento.

3. Retira el protector del sticker de la cámara y pégalo dentro del marco que tiene la película estática.

4. Conecta el extremo mini USB del cable de alimentación a la entrada de la cámara y el otro extremo a la toma del encendedor de cigarrillos del automóvil.

5. Usa la lengüeta para ir acomodando el cable entre las molduras o usa los clips sujetacables según te convenga.

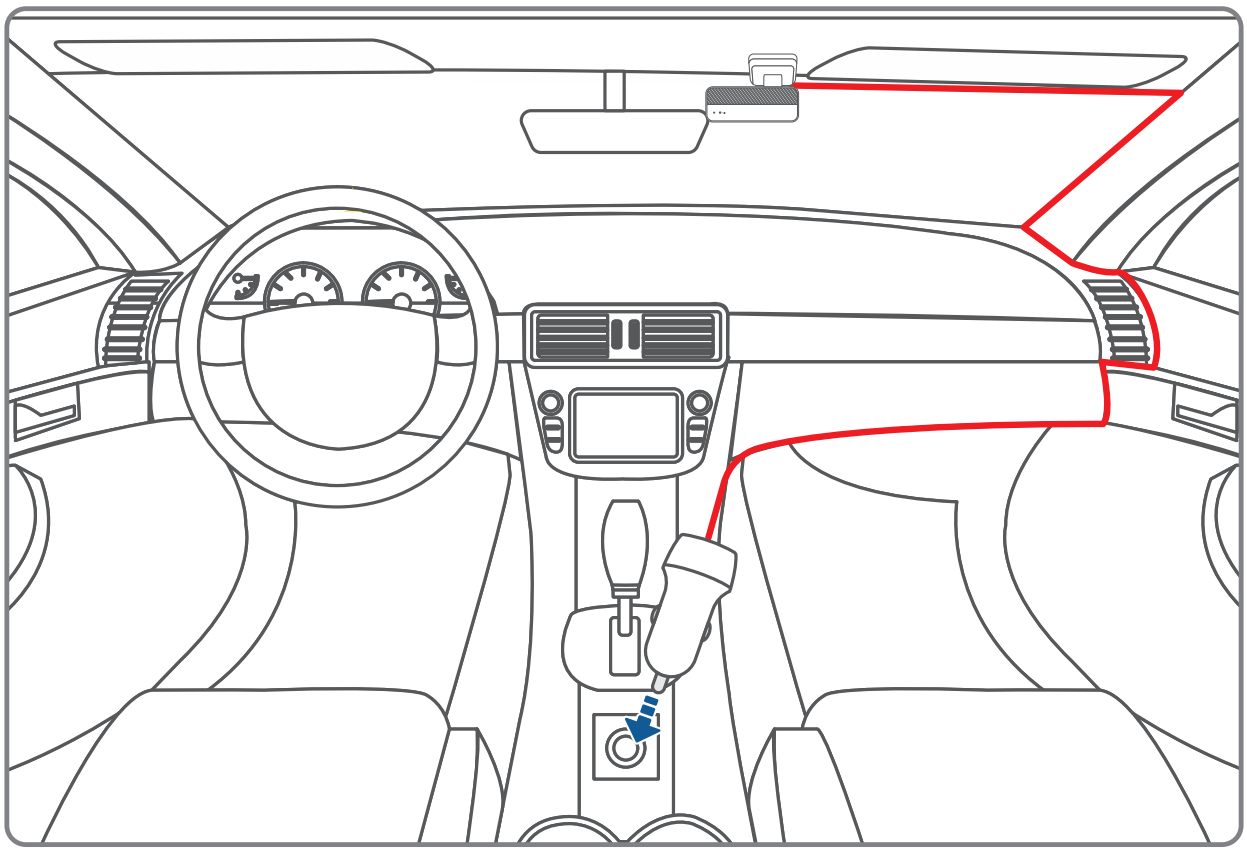

Sugerencia de distribución del cableado

6 Realiza los ajustes de posición necesarios.

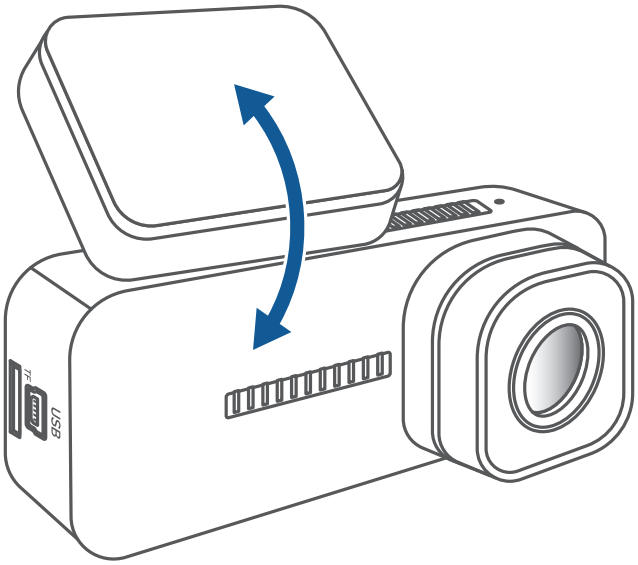

USO DE LA CÁMARA CON LA APP

1 En tu celular, entra a la tienda de aplicaciones correspondiente, para descargar la app *Steren Car*.

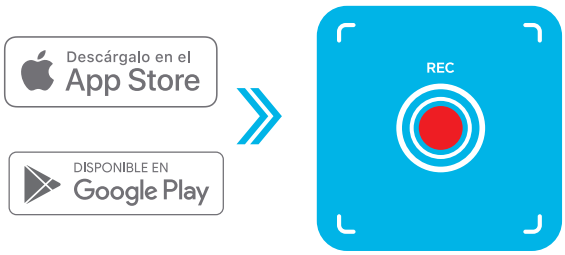

2 Cuando la cámara esté encendida, con tu celular, busca la red Wi-Fi **Steren CCTV-9605** y conéctate con la contraseña **12345678**

3 Abre la aplicación y después de autorizar el uso de la ubicación, selecciona **Saltar inicio de sesión** para acceder al panel principal.

4 Selecciona **Agregar cámara de tablero**. Después, elige **Cámara de tablero sin pantalla** que tiene este ícono - 

5 Se cargará la opción de la cámara en la pantalla principal, elígela y comienza a usar la cámara desde la interfaz.





*Cuando la cámara se conecta a tu celular, los datos de la hora y la fecha se actualizan automáticamente.

Cómo descargar un archivo desde la tarjeta microSD

1 Detén la captura actual para poder acceder a la biblioteca. Después, selecciona **Álbum de la cámara**.

2 Elige uno o varios videos para descargar. Luego, selecciona Download



3 Observa que los videos ahora están en la memoria de tu dispositivo. Desde la página principal de la app, elige Mio y después Álbum local

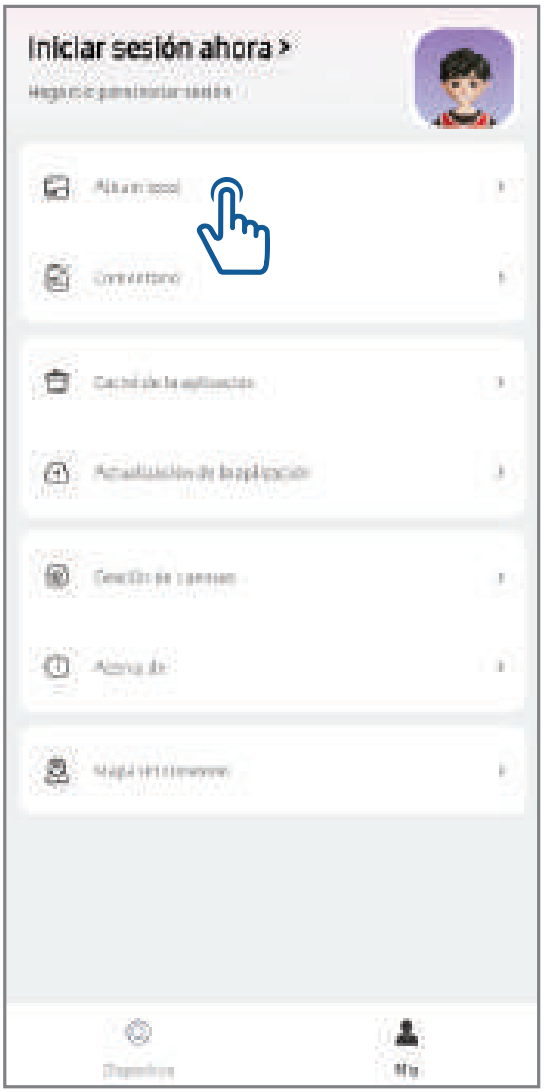

Observaciones acerca de la conexión

Para iOS
Si en la app no se transmite el video en tiempo real, se recomienda:
- En versiones más actuales de iOS: Elige Ajustes → Steren Car → Datos inalámbricos → Selecciona “WLAN”.
- En versiones anteriores de iOS: Elige Ajustes → Steren Car → Desactivar la “Conexión de datos” de tu celular.

En general
Es probable que tu celular indique que la conexión Wi-Fi no tiene acceso a Internet. Si te da la opción, elige que mantenga la conexión aunque no tenga Internet

Ajustes

A continuación, se describen los parámetros de ajuste.

- **Configuración de video**

Resolución de video
La resolución para esta cámara es:
-1920 x 1080P 30 fps

Grabación en bucle — 1 minuto (predeterminado) / 2 minutos / 3 minutos
Aquí se selecciona la duración (1/2/3 min) de cada videoclip para la grabación en bucle. Esta función permite que la cámara grabe de forma continua.

Toma en cuenta que la cámara eliminará automáticamente los archivos más antiguos cuando la tarjeta de memoria se llene, para poder seguir grabando una y otra vez.

Record Audio (grabación de audio) — encendido (predeterminado) / apagado
La cámara tiene un micrófono integrado para grabar video con audio. Puedes elegir grabar video en silencio, si deslizas el interruptor a la posición de apagado.

Sensor G: apagado / Bajo / Medio (predeterminado) / Alto
El sensor G es un acelerómetro gravitacional de impacto de 3 ejes, diseñado para detectar fuerzas físicas y gravitacionales en la cámara. Una vez que el sensor G se active debido a una fuerza de impacto física o gravitacional en la cámara, el video actual se bloqueará y será protegido para que no pueda ser eliminado automáticamente mediante la función de grabación en bucle. Cuanto mayor sea el valor del sensor G, mayor será la sensibilidad y se necesitará menos fuerza de impacto para activar la protección automática de archivos.

Sellos de video
Es posible activar o desactivar marcas en la grabación de video como la fecha, la hora y otros marcadores propios del equipo.

Frecuencia: 50Hz / 60Hz (predeterminado)
Aquí se debe elegir la frecuencia, de acuerdo con la especificación de suministro de energía utilizada en tu país en función de tu ubicación geográfica.

Tono de inicio: Encendido (Predeterminado) / apagado
Esta función es para activar o desactivar el tono de arranque de la cámara.

Volumen: Apagado / Bajo / Medio (predeterminado) / Alto
Esta función permite configurar el nivel de volumen para el sonido de arranque y el volumen del sonido emitido a través del altavoz integrado en la cámara.

Formato de fecha/hora
Permite seleccionar el formato de la fecha.

Modo de estacionamiento
Esta opción SOLO funcionará cuando el kit de cableado de 3 conductores esté instalado correctamente y la corriente de salida del kit de cableado debe alcanzar los 2,5 A. Selecciona “Modo de estacionamiento”, para poner la cámara en alerta mientras esté detenido el vehículo.

• **Modo de estacionamiento de Lapso de tiempo**
1. Cuando el motor del automóvil esté apagado y la llave esté en la posición de bloqueo, la cámara DETENDRÁ la grabación de video continua y pasará automáticamente al modo de grabación en Lapso de tiempo de 1 FPS.

2. Mientras se graba en este lapso, si alguien golpea tu coche y si el impacto alcanza el nivel establecido en el sensor G, la cámara comenzará a grabar un video continuo de 1 minuto que se protegerá y guardará en la carpeta **Eventos**, luego, regresará a la grabación en Lapso de tiempo de 1 FPS.

3. Cuando enciendas tu auto la próxima vez, la cámara DETENDRÁ automáticamente el modo Lapso de tiempo, luego, pasará automáticamente al modo de video normal para comenzar la grabación de video continua.

• **Modo de estacionamiento con Detección de colisión**
1. Cuando el motor del automóvil esté apagado y la llave esté en la posición de bloqueo, la cámara DETENDRÁ la grabación de video continua y pasará automáticamente al modo de grabación con Detección de colisión y se apagará.

2. Mientras la cámara permanezca en este modo, si alguien golpea tu coche y el impacto alcanza el nivel establecido en el sensor G, la cámara se encenderá y comenzará a grabar un video continuo de 1 minuto; luego, protegerá y guardará ese video en la carpeta **Eventos** y, finalmente, se apagará.

3. Cuando enciendas el automóvil la próxima vez, la cámara volverá automáticamente al modo de video normal para comenzar la grabación de video continua.

Tiempo de modo de estacionamiento de lapso de tiempo
Esta configuración permite elegir el tiempo de funcionamiento del modo Lapso de tiempo.

Wi-Fi
Aquí puedes cambiar tanto el nombre de la red Wi-Fi del equipo como la contraseña. Al cambiar alguno de los dos, deberás conectarte de nuevo a la red que genera considerando el cambio efectuado.
Contraseña predeterminada: **12345678**

Formatear tarjeta SD
El proceso de formateo garantizará que el formato del sistema de archivos de la tarjeta esté optimizado para la cámara.
Nota: Para un rendimiento estable, se recomienda formatear la tarjeta de memoria cada 1 o 2 meses.

Configuración predeterminada
Restablece la configuración predeterminada del equipo. (Las grabaciones no se verán afectadas).

Información de tarjeta SD
Aquí se puede encontrar la información de almacenamiento de la tarjeta de memoria.

Versión de Firmware
Aquí puedes verificar la versión actual del firmware instalado. Necesitarás esta información en el futuro para comprobar si hay una versión más reciente del firmware disponible.

ESPECIFICACIONES

Alimentación: 5 Vcc 1,5 A (x mini USB)
Resolución máx.: 1 080p 30 FPS
Ángulo de visión: 150°
Lector de memoria microSD: Hasta 256 GB
Formato de video: MOV
Bloques de tiempo: 1 minuto, 2 minutos y 3 minutos
Frecuencia de operación Wi-Fi: 2.4 GHz

Convertidor de tensión CC a CC:
Alimentación: 12 / 24 Vcc 1 A máx.
Salida: 5 Vcc 1,5 A

PÓLIZA DE GARANTÍA

Producto: Mini cámara para auto Full HD Wi-Fi
Modelo: CCTV-9605
Marca: Steren

Esta póliza garantiza el producto por el término de un año en todos sus componentes, piezas y mano de obra, contra cualquier defecto de fabricación y funcionamiento, a partir de la fecha de entrega.

CONDICIONES

1. Para hacer efectiva la garantía, debe presentarse esta póliza o factura o recibo o comprobante de compra y el producto, en el lugar donde fue adquirido o en Electrónica Steren S.A. de C.V.
2. Electrónica Steren S.A de C.V. se compromete a reparar el producto en caso de estar defectuoso, sin ningún cargo al consumidor. Los gastos de transportación serán cubiertos por el proveedor.
3. El tiempo de reparación en ningún caso será mayor a 30 días, contados a partir de la recepción del producto en cualquiera de los sitios donde pueda hacerse efectiva la garantía.
4. El lugar donde se pueden adquirir partes, componentes, consumibles y accesorios, así como hacer válida esta garantía es en cualquiera de las direcciones mencionadas posteriormente.

ESTA PÓLIZA NO SE HARÁ EFECTIVA EN LOS SIGUIENTES CASOS:

1. Cuando el producto ha sido utilizado en condiciones distintas a las normales.
2. Cuando el producto no ha sido operado de acuerdo con el instructivo de uso.
3. Cuando el producto ha sido alterado o reparado por personal no autorizado por Electrónica Steren S.A. de C.V.

El consumidor podrá solicitar que se haga efectiva la garantía ante la propia casa comercial donde adquirió el producto.
Si la presente garantía se extraviara, el consumidor puede recurrir a su proveedor para que le expida otra póliza, previa presentación de la nota de compra o factura respectiva.

DATOS DEL DISTRIBUIDOR

Nombre del Distribuidor_____
Domicilio _____
Fecha de entrega _____

ELECTRÓNICA STEREN S.A. DE C.V.

Biólogo Maximino Martínez, núm. 3408, col. San Salvador Xochimanca, Azcapotzalco, Ciudad de México, C.P. 02870, RFC: EST850628K51

STEREN PRODUCTO EMPACADO S.A. DE C.V.

Autopista México-Querétaro, km 26.5, sin número, Nave Industrial 3-A, col. Lomas de Boulevares, Tlalnepantla de Baz, Estado de México, C.P. 54020, RFC: SPE941215H43

En caso de que tu producto presente alguna falla, o si tienes alguna duda o pregunta, por favor, llama a nuestro Centro de Atención a Clientes, en donde con gusto te atenderemos en todo lo relacionado con tu producto Steren.

Centro de Atención a Clientes: (55) 15 16 60 00

Atención a clientes
(55) 1516 6000

steren.mexico
steren.oficial
SterenMedia
steren.oficial

comentarios@steren.com.mx

www.steren.com.mx

Steren