Steren | smart home

Cámara Wi-Fi 6 con panel solar 4 Mpx para exterior

Manual de instrucciones



CCTV-641

V0.0 / 0126B

IMPORTANTE

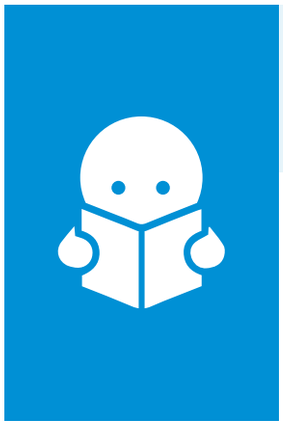

Por favor, lee completamente y con atención este instructivo, antes de realizar cualquier acción con el equipo, para saber cómo utilizarlo adecuadamente.

La información es presentada únicamente como referencia; debido a actualizaciones pueden existir diferencias. Las imágenes mostradas son ilustrativas. El diseño y el funcionamiento del producto pueden variar sin previo aviso. Consulta nuestra página **www.steren.com** para obtener la versión más reciente de este manual.

PRECAUCIONES

- No intentes abrir el equipo, ya que esto puede provocar un mal funcionamiento y anular la garantía.
- No golpees ni dejes caer el equipo.
- No mantengas este producto cerca de fuentes de calor.
- Verifica que los compartimentos de alimentación y de la memoria estén correctamente cerrados para protegerlos del agua y el polvo.
- No coloques objetos pesados sobre la cámara.
- No utilices productos químicos ni corrosivos para limpiarla.
- No instales ni retires la memoria microSD mientras el equipo esté encendido.
- No deseches el producto en la basura común. Contacta a la autoridad local encargada del manejo de residuos electrónicos o llévalo a un centro de reciclaje autorizado.
- Los niños deben ser supervisados para evitar que utilicen el equipo como juguete.

La operación de este equipo está sujeta a las siguientes dos condiciones: (1) es posible que este equipo o dispositivo no cause interferencia perjudicial y (2) este equipo o dispositivo debe aceptar cualquier interferencia, incluyendo la que pueda causar su operación no deseada.

Para realizar este instructivo, se utilizó un dispositivo con sistema operativo Android (versión 15) y la aplicación *Steren Home* (versión 1.4). Las imágenes se muestran para ejemplificar el procedimiento; sin embargo, este puede ser distinto en otras versiones del sistema y de la aplicación.

ÍNDICE

CONTENIDO DEL EMPAQUE 4

DESCRIPCIÓN DE LA CÁMARA 5

PRIMER USO 7

INSTALACIÓN DE UNA MEMORIA 8

ENCENDIDO Y REINICIO DEL SISTEMA 9

CONTROL DESDE LA APLICACIÓN *STEREN HOME* 10
Registrar una cuenta de usuario 10
Conexión Wi-Fi 13
Interfaz de la app 15
Menú de Opciones 16
Menú de Ajustes 18
Activar una alarma por detección 20
Cómo compartir el control con otros usuarios 21
Activar el servicio de Almacenamiento en la Nube 22
Visualización WebRTC 22

INSTALACIÓN 23

ESPECIFICACIONES 26

CONTENIDO DEL EMPAQUE

Cámara	Cable USB C a USB A
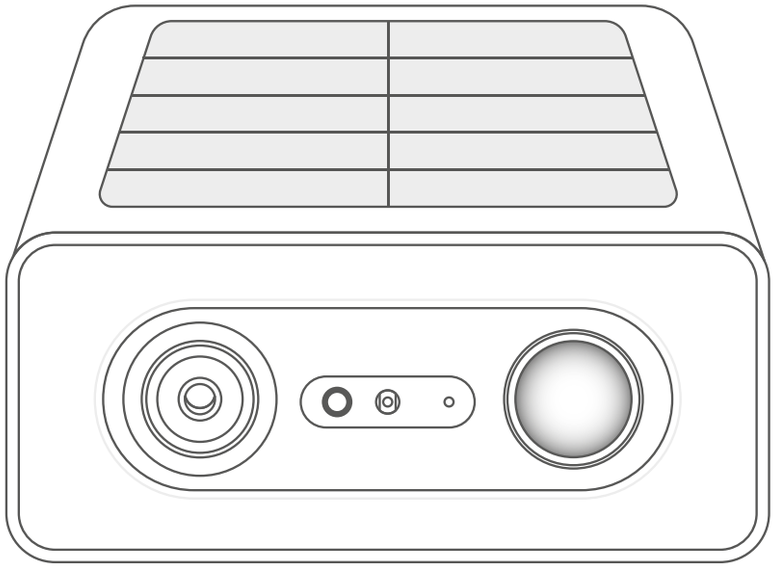	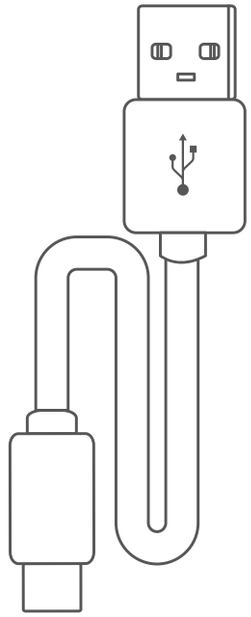
Soporte	**Tornillos y taquetes**
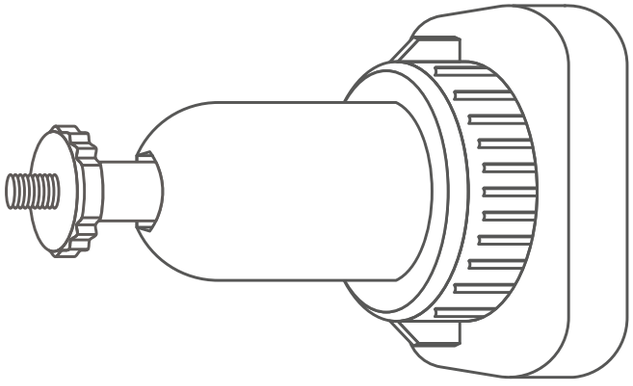	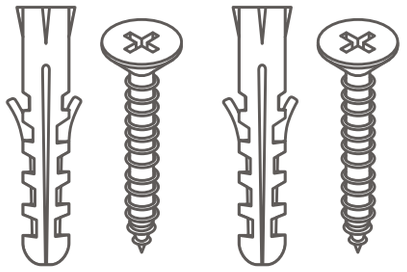

DESCRIPCIÓN DE LA CÁMARA

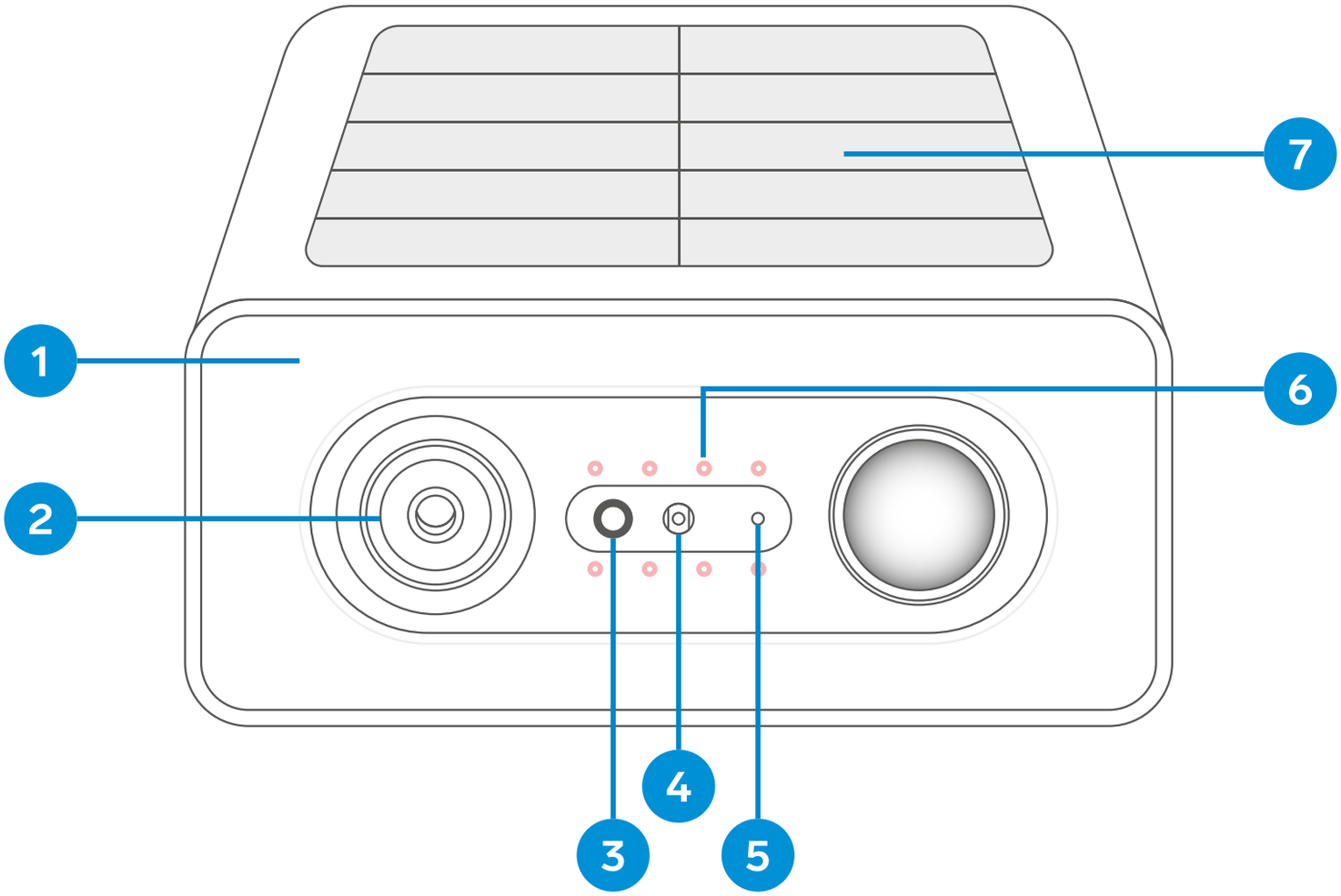

1. Iluminación LED
2. Lente
3. Indicador de estado
4. Sensor de luz
5. Micrófono
6. Luz infrarroja
7. Panel solar

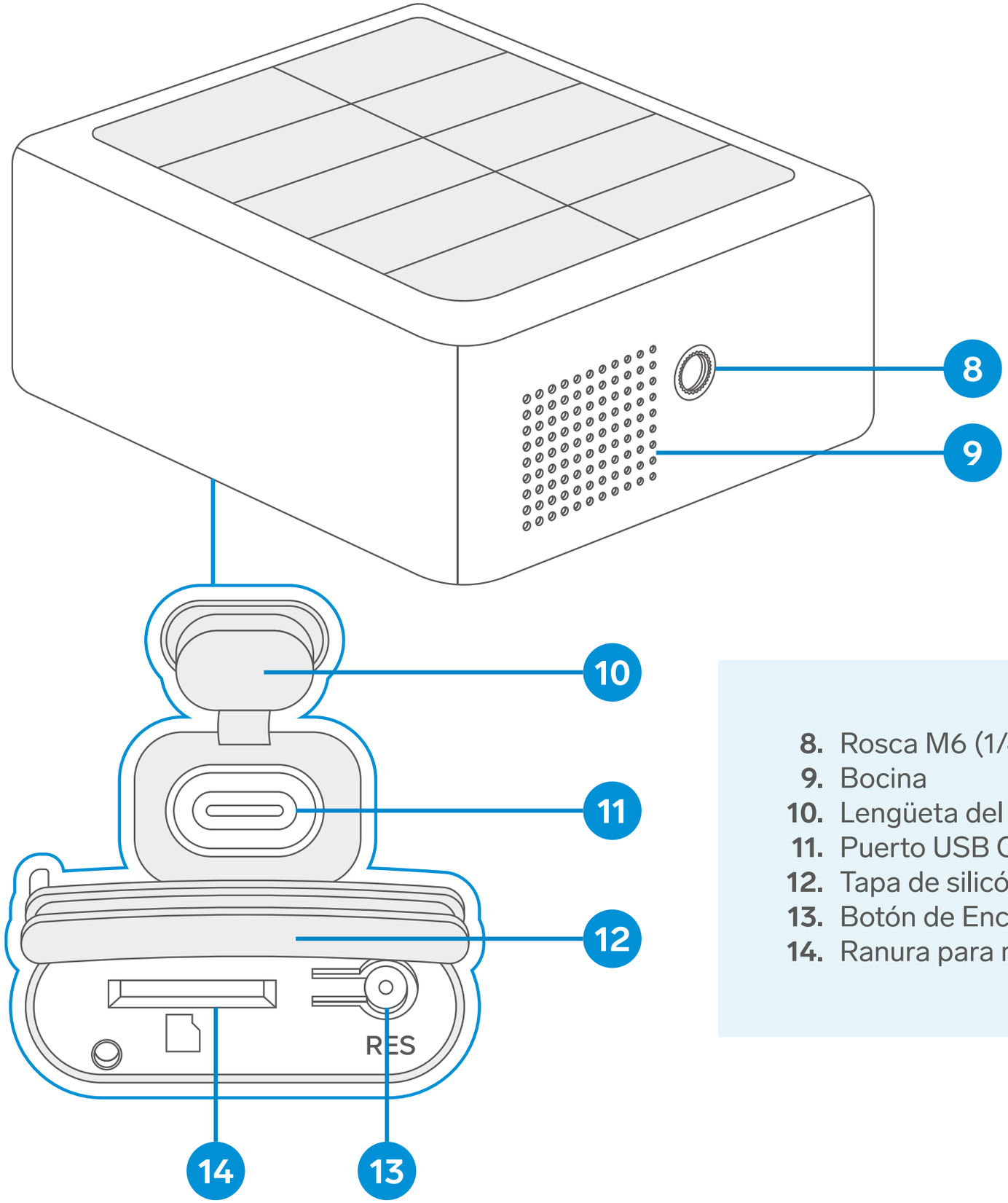

8. Rosca M6 (1/4”) para soporte
9. Bocina
10. Lengüeta del puerto USB C
11. Puerto USB C de alimentación
12. Tapa de silicón
13. Botón de Encendido / Reinicio
14. Ranura para memoria microSD

PRIMER USO

Antes de utilizar la cámara por primera vez, carga la batería interna para asegurar su correcto funcionamiento posteriormente con energía solar.

1. Levanta la lengüeta que protege el puerto USB C.

2. Utiliza el cable incluido y un convertidor de voltaje* USB para conectar la cámara a un contacto eléctrico.

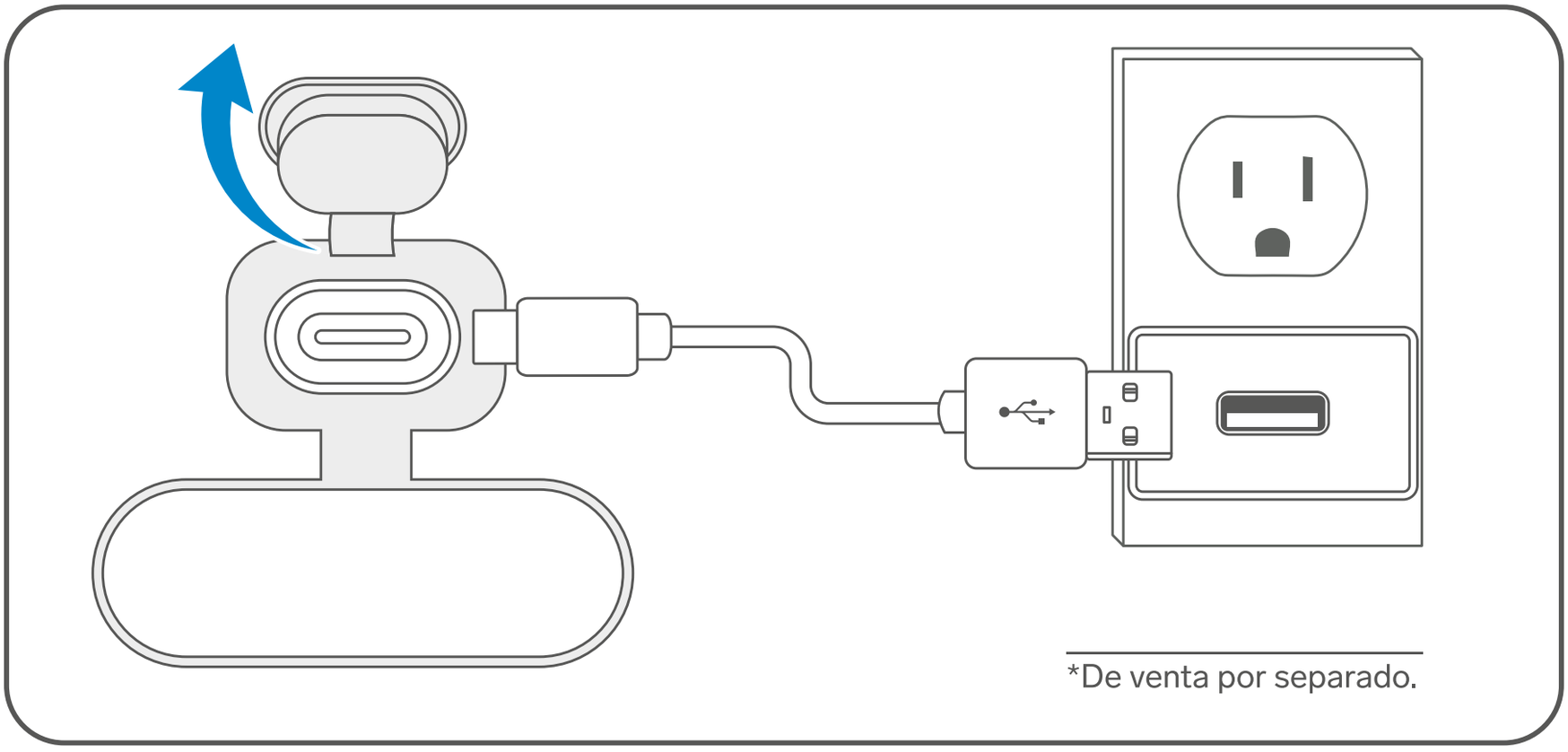

*De venta por separado.

3. Después de 2 horas de carga, desconecta la cámara.

INSTALACIÓN DE UNA MEMORIA

¡ATENCIÓN!
Instala o retira la memoria únicamente cuando la cámara esté apagada.

1. Levanta la tapa de silicón.
2. Inserta una memoria microSD de hasta 256 GB (de venta por separado), con formato FAT32 o exFAT.
3. Coloca nuevamente la tapa de silicón, verificando que cierre correctamente en todos los bordes.

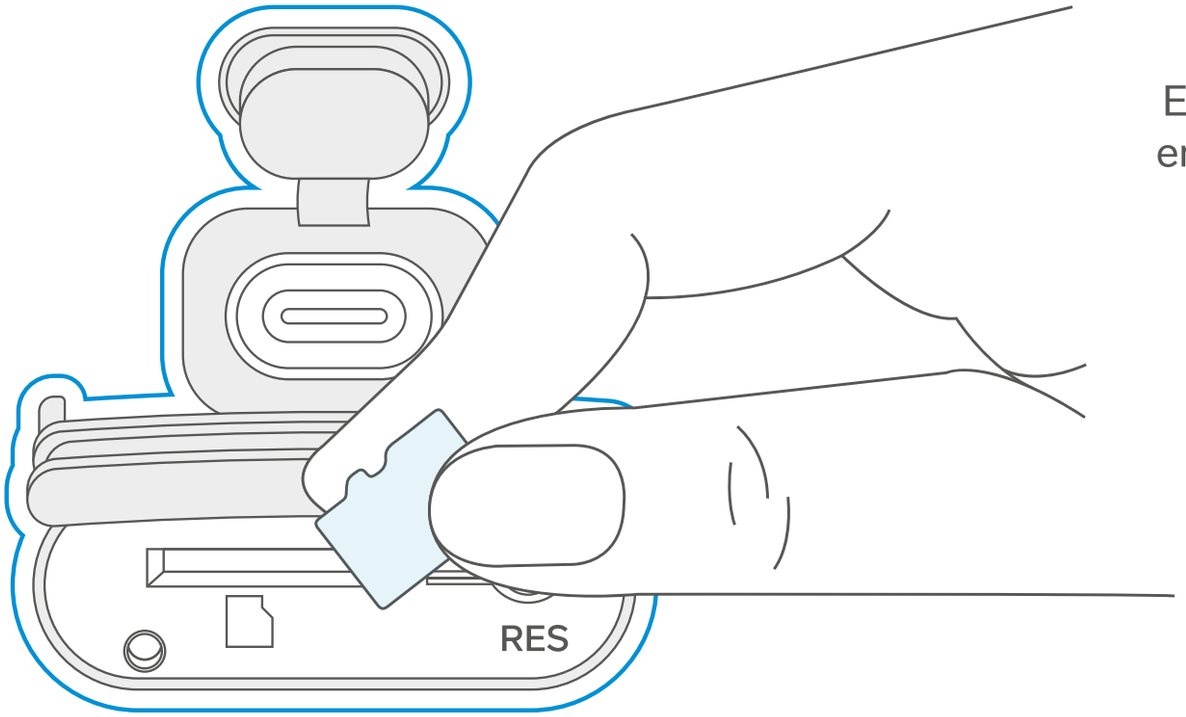

NOTA
El tiempo de grabación en la memoria instalada dependerá de la cantidad de eventos registrados.

ENCENDIDO Y REINICIO DEL SISTEMA

Levanta la tapa de silicón para acceder al botón **RESET**.

Para encender o apagar la cámara:
Mantén presionado el botón **RESET** por aproximadamente 4 a 5 segundos.

Para reiniciar la cámara:
Presiona el botón **RESET** hasta que escuches el tono o melodía de configuración, y espera a que el sistema inicie nuevamente.

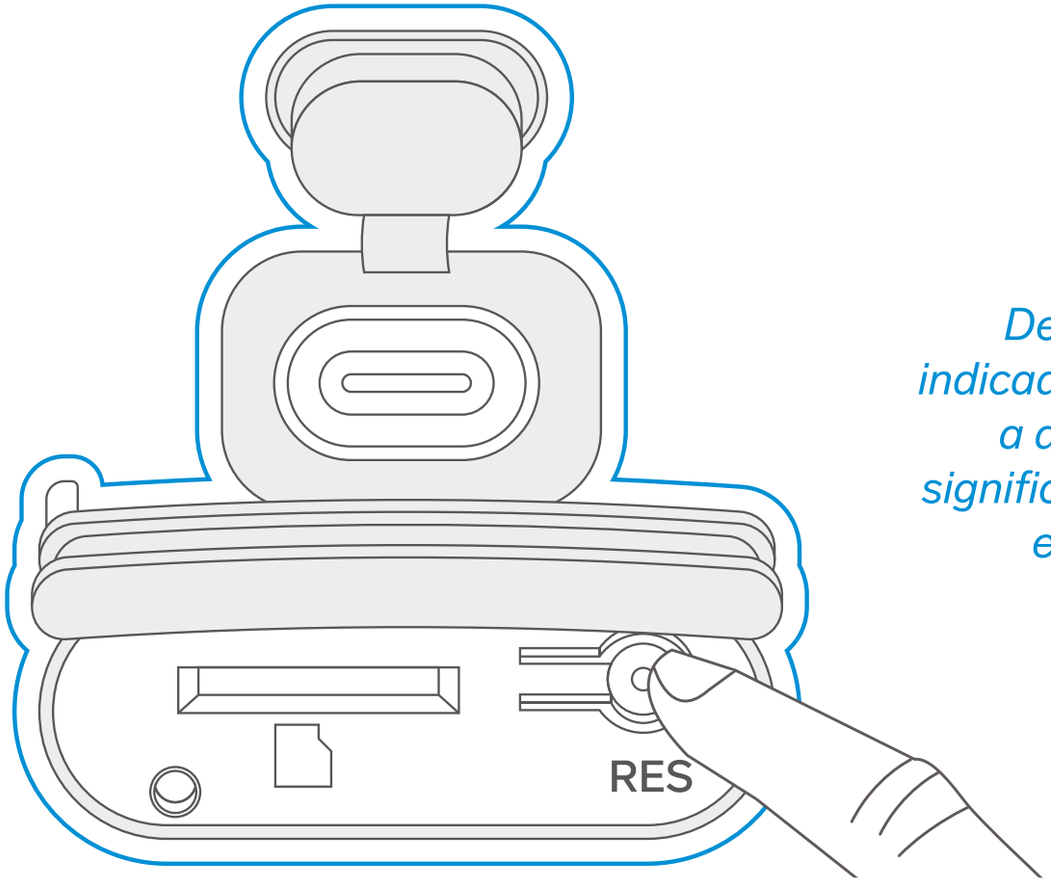

Después del reinicio, el indicador de estado comenzará a destellar en rojo; esto significa que la cámara está en espera de conexión.

Al finalizar, coloca nuevamente la tapa de silicón, asegurándote de que quede bien sellada.

CONTROL DESDE LA APLICACIÓN *STEREN HOME*

Consideraciones previas

- Ten a la mano un dispositivo inteligente, como un celular o una tablet.
- Es necesario tener acceso a la tienda de aplicaciones de Google o Apple, así como los datos para el inicio de sesión y las contraseñas correspondientes.
- Identifica el nombre de tu red Wi-Fi y la contraseña.
- Esta cámara es compatible tanto con redes 2.4 GHz como con redes 5 GHz.
- Apaga cualquier extensor Wi-Fi durante la configuración.
- Verifica que el router no tenga limitaciones en la cantidad de dispositivos conectados.
- El dispositivo inteligente debe estar conectado a la misma red Wi-Fi que utilizará la cámara.
- Mantén encendida la conexión Bluetooth del dispositivo.

Registrar una cuenta de usuario

1 En tu celular o tablet, ingresa a la tienda de aplicaciones para descargar e instalar la app *Steren Home.*



2 Abre la aplicación. Lee y acepta la **Política de privacidad**. Luego, selecciona **Crear cuenta nueva**.



3 Selecciona tu país e introduce tu correo electrónico. Después, habilita la casilla **Estoy de acuerdo con la Política de privacidad y Acuerdo del usuario**. Al finalizar, toca en la opción **Obtenga el código de verificación**.

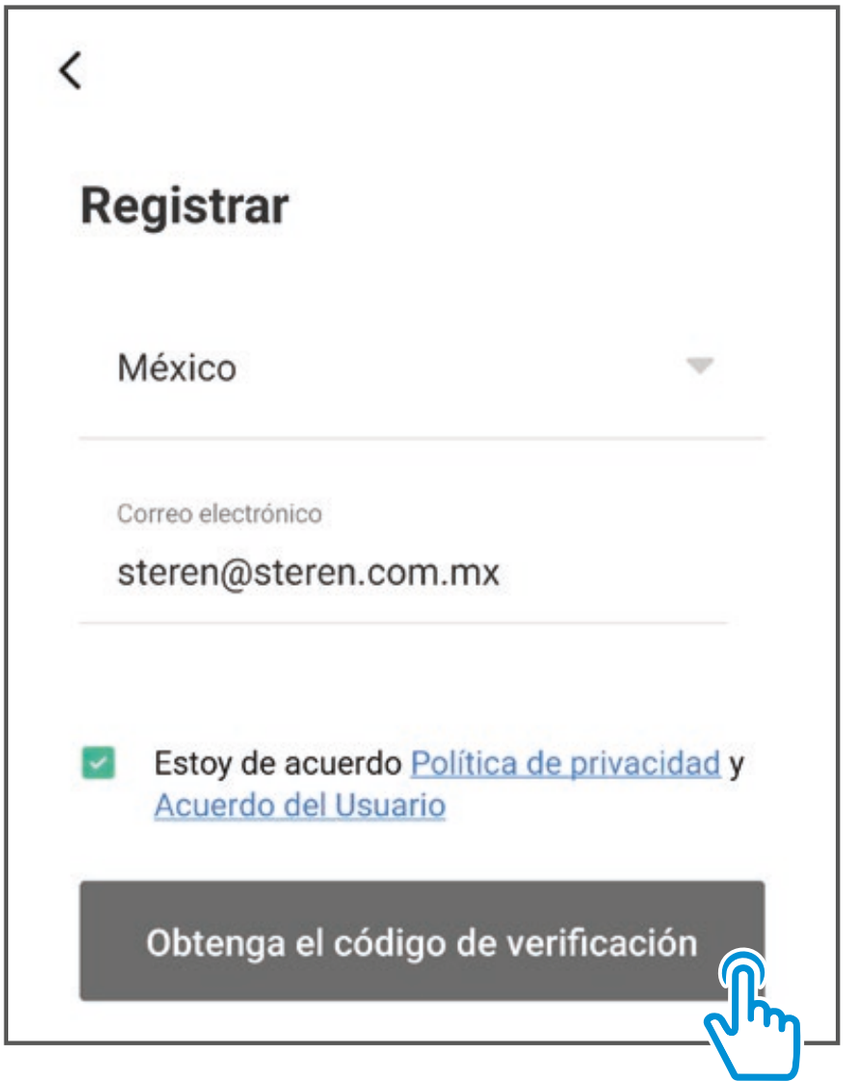

4 Introduce el código que recibiste, y crea una contraseña para la nueva cuenta. Presiona **Finalizado**.



5 Confirma los permisos de uso de la aplicación. Después, selecciona **Ir a la aplicación.**



Conexión Wi-Fi

1. Enciende el Bluetooth de tu celular, para optimizar la detección.
2. Verifica que el indicador LED de la cámara esté destellando rápidamente. Si esto no sucede:
   - Asegúrate de que la cámara tenga energía.
   - Presiona el botón de reinicio hasta escuchar un tono, para regresar la cámara a los parámetros de fábrica.
3. En la app, selecciona el ícono **+** (ubicado en la parte superior derecha) y luego toca **Agregar dispositivo**. Espera a que el equipo sea localizado automáticamente y selecciónalo.





4 Introduce la contraseña de la red Wi-Fi a la que se conectará el equipo, y presiona **Siguiente**. *Si previamente ya se ha registrado otro equipo, es posible que este paso se omita automáticamente.*

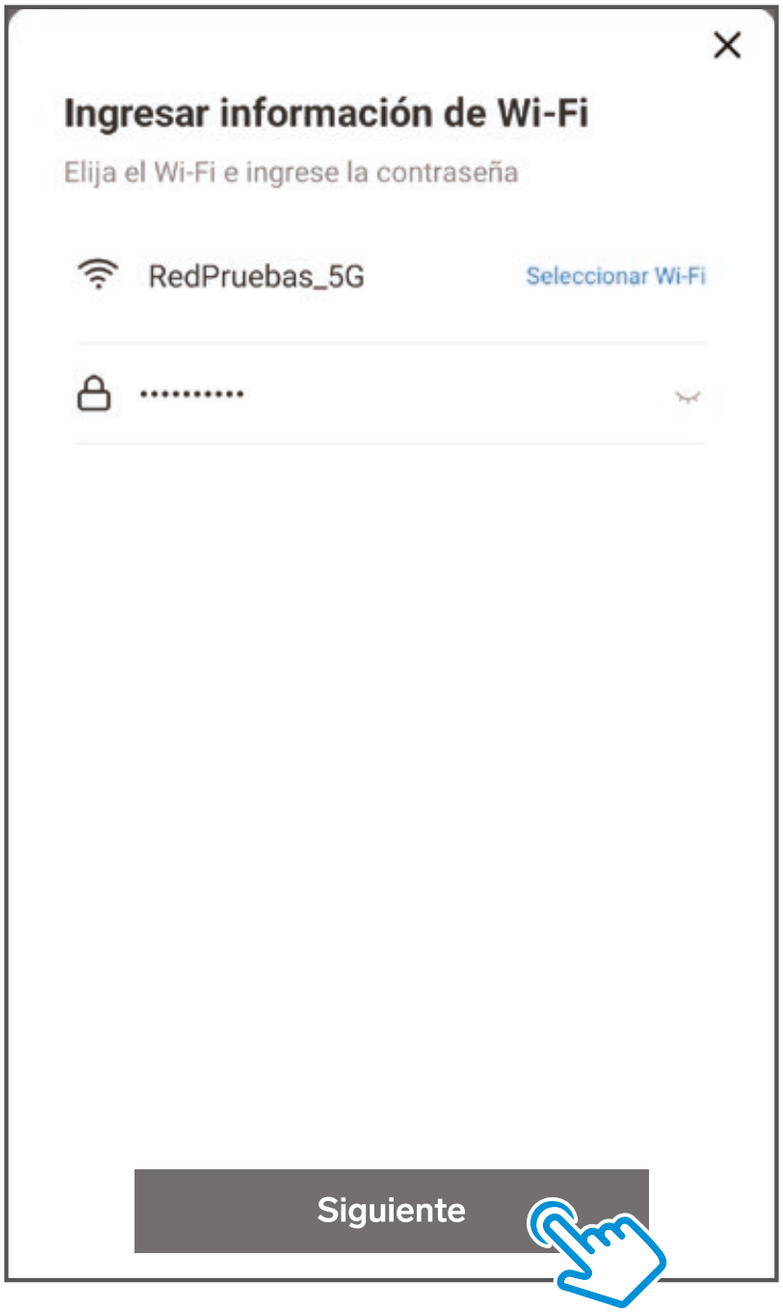

5 Espera a que se complete la conexión. De forma opcional, asigna un nombre para identificar la cámara, y presiona **Finalizado** para concluir el proceso.



Interfaz de la app



Regresar

Estado de la batería

Calidad de la imagen

Menú de Ajustes

Modo de visualización completa

Monitoreo de micrófono

Vista panorámica en vivo

Transmitir voz[2]

Captura de imagen[1]

Modo de visualización horizontal

Grabar video[3]

Menú de Opciones

[1]Presiona para tomar una captura de fotografía que se almacene en la memoria del teléfono.
[2]Mantén presionado para transmitir un mensaje de voz que se escuche en la cámara.
[3]Presiona para iniciar / parar una grabación que se almacene en la memoria del teléfono.

Menú de Opciones

Al desplegar las opciones, podrás visualizar distintos accesos a las funciones de la cámara, que se describen a continuación.



 Antiparpadeo	Ajusta la frecuencia de captura de imagen para evitar parpadeos ocasionados por lámparas.
 Volumen del dispositivo	Controla el volumen del altavoz.
 Detección de movimiento	Habilita la función de detección de movimiento.
 Tiempo de detección	Programa un horario de vigilancia.
 Sirena	Activa la alarma sonora.
 Luz	Activa la iluminación LED del dispositivo.

Nube	Accede al servicio de almacenamiento en la nube. (Se requiere contratar una suscripción con cargo económico).

Mensajes	Revisa las notificaciones de alerta emitidas por la cámara y registradas en la aplicación.

Menú de Ajustes



Regresar

Ver información general del equipo

Establecer modo de uso para la visión nocturna

Personalizar (nombre, ícono y ubicación)

Compartir el control con otros usuarios

Configurar luz de estado, orientación de imagen, etc.

Ajustar el volumen de la bocina

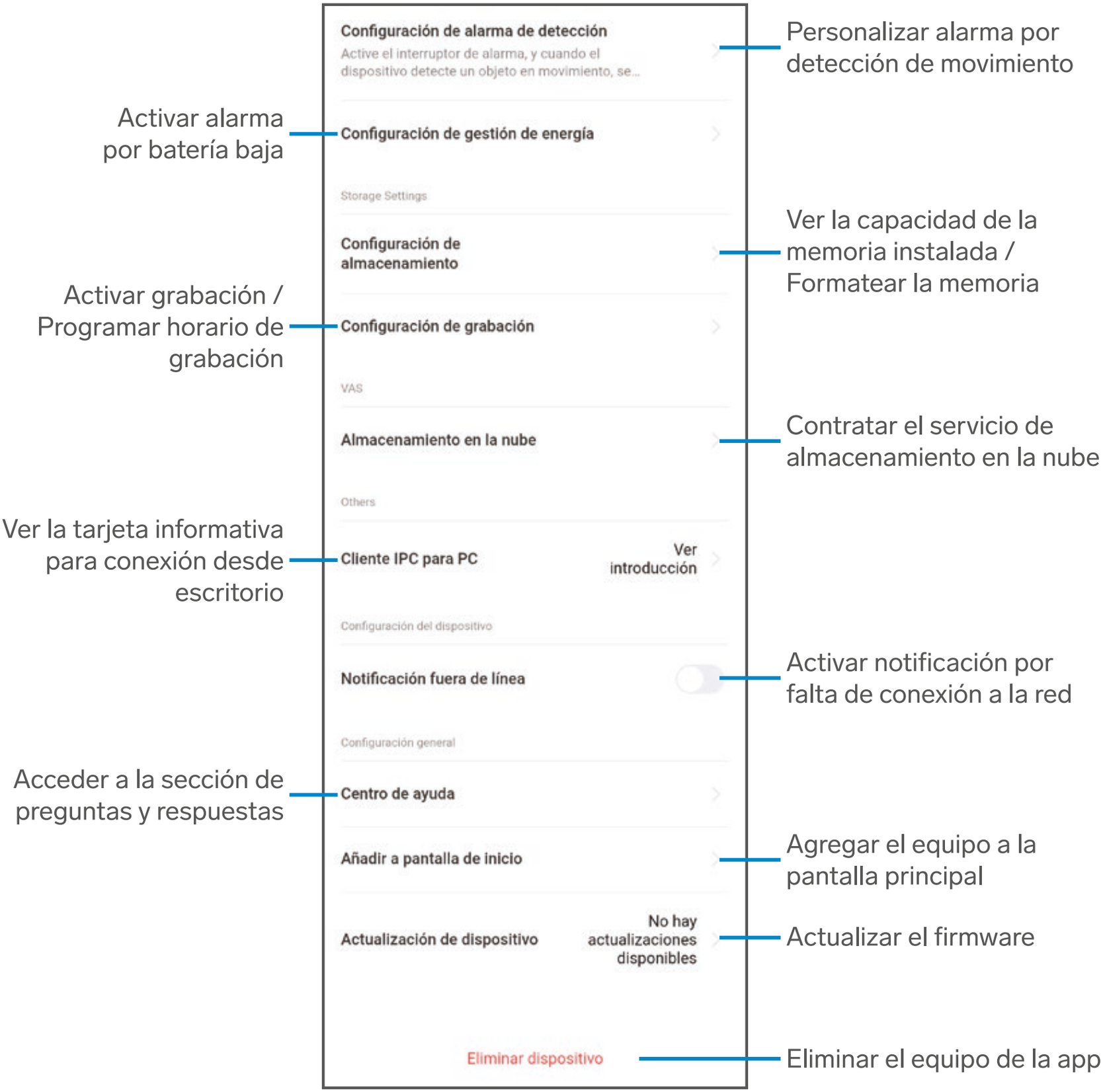
Configuración de alarma de detección
Active el interruptor de alarma, y cuando el dispositivo detecte un objeto en movimiento, se...
Configuración de gestión de energía
Storage Settings
Configuración de almacenamiento
Configuración de grabación
VAS
Almacenamiento en la nube
Others
Cliente IPC para PC
Ver introducción
Configuración del dispositivo
Notificación fuera de línea
Configuración general
Centro de ayuda
Añadir a pantalla de inicio
Actualización de dispositivo
No hay actualizaciones disponibles
Eliminar dispositivo
Personalizar alarma por detección de movimiento
Activar alarma por batería baja
Ver la capacidad de la memoria instalada / Formatear la memoria
Activar grabación / Programar horario de grabación
Contratar el servicio de almacenamiento en la nube
Ver la tarjeta informativa para conexión desde escritorio
Activar notificación por falta de conexión a la red
Acceder a la sección de preguntas y respuestas
Agregar el equipo a la pantalla principal
Actualizar el firmware
Eliminar el equipo de la app

Activar una alarma por detección

Activa y personaliza cada opción de detección según tus necesidades:

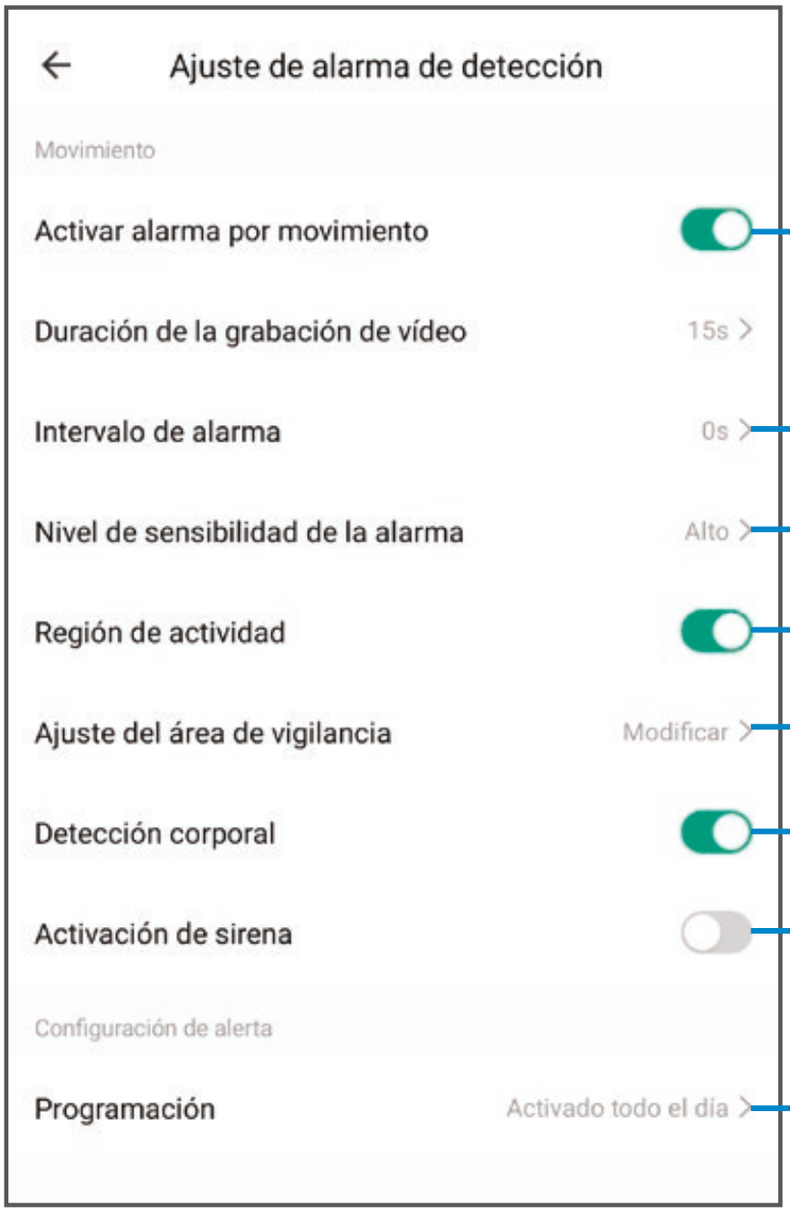

Al detectar la transición de un objeto

Tiempo de espera entre una alarma y otra

Ajustar la sensibilidad

Detectar solo en el área determinada

Seleccionar un área de detección

Activar la alarma únicamente cuando se detecte una figura humana

Activar la alarma tras detectar sonido

Programar la activación de alarmas por horarios y días específicos

Cómo compartir el control con otros usuarios

Para que otro usuario también pueda controlar este dispositivo desde su celular, previamente debe de haber instalado la aplicación *Steren Home* y tener una cuenta registrada.

1. En la interfaz principal de la app, selecciona el ícono del menú de Ajustes.
2. Elige la opción **Compartir dispositivo**.
3. En **Compartir equipo**, selecciona **Cuenta Steren Home**.
4. En la casilla **País / Zona**, selecciona **México**. Luego, introduce el correo electrónico o el número telefónico de la persona con quien compartirás el control del dispositivo; presiona **Finalizado**.

En la pantalla principal de la app del otro usuario, se agregará automáticamente el dispositivo y podrá empezar a controlarlo.

Activar el servicio de Almacenamiento en la Nube

Este servicio te permite almacenar en una “Nube virtual” los videos capturados desde la cámara. De esta manera, aunque tu cámara sea desconectada, destruida o robada, podrás acceder a las grabaciones de los últimos días.

Antes de activar este servicio, ten en cuenta que su uso genera un cargo monetario.

1. En la interfaz principal de la app, selecciona el ícono del menú de Ajustes.
2. Elige la opción **Almacenamiento en la nube.**
3. Una vez que hayas aceptado los términos, elige el paquete.
4. Realiza el pago.

Visualización WebRTC

1. Desde un navegador web, accede al sitio:
https://protect-us.ismartlife.me/login
2. En la app *Steren Home*, en la pantalla principal, selecciona el ícono ⊕ y después **Leer código QR**.
3. Escanea el código que aparece en la página web.
4. Otorga el permiso a los accesos tanto en la app como en la página web, y espera a que se cargue la imagen de la cámara.

INSTALACIÓN

RECOMENDACIONES:

- ☑ Elige un lugar con exposición directa a la luz solar la mayor parte del día, evitando sombras de edificios, árboles u objetos.
- ☑ Procura que la ranura para la memoria microSD quede orientada hacia abajo para mayor protección contra la lluvia.
- ☑ Limpia periódicamente la superficie del panel solar con un paño suave, ligeramente húmedo, para eliminar polvo o residuos acumulados.

1 Desensambla el soporte, y utiliza la base para marcar los puntos de fijación sobre la superficie donde instalarás la cámara.

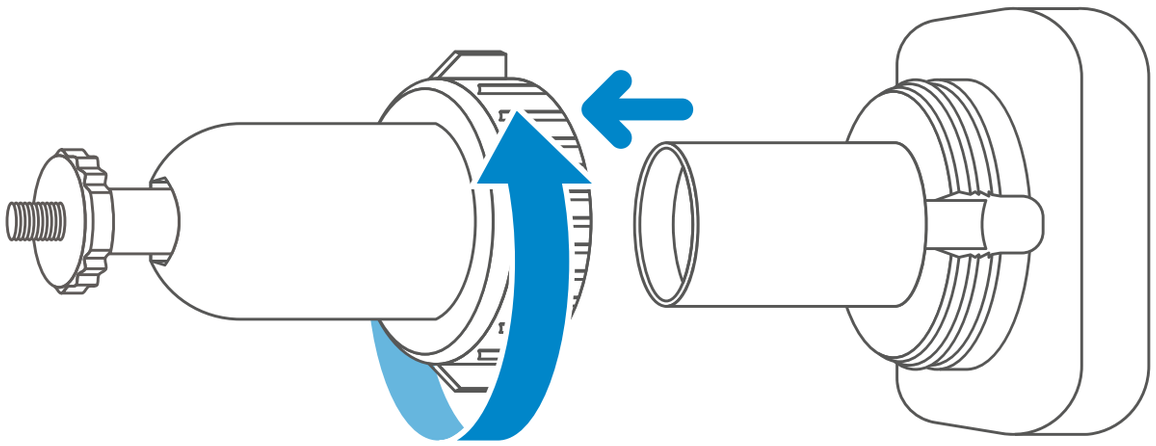

2 Realiza las perforaciones. Después, coloca los taquetes y fija la base con los tornillos incluidos.

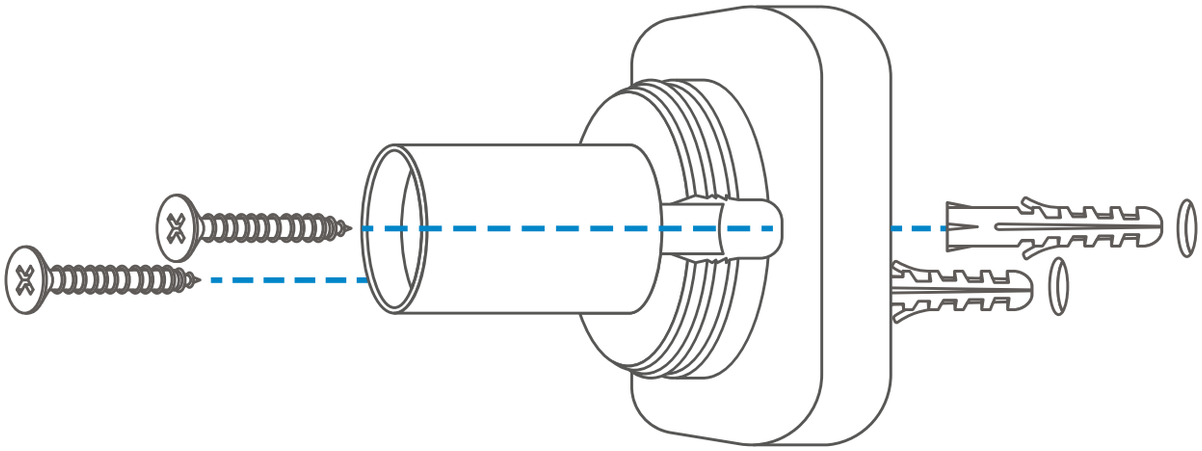

3 Ensambla nuevamente el soporte.

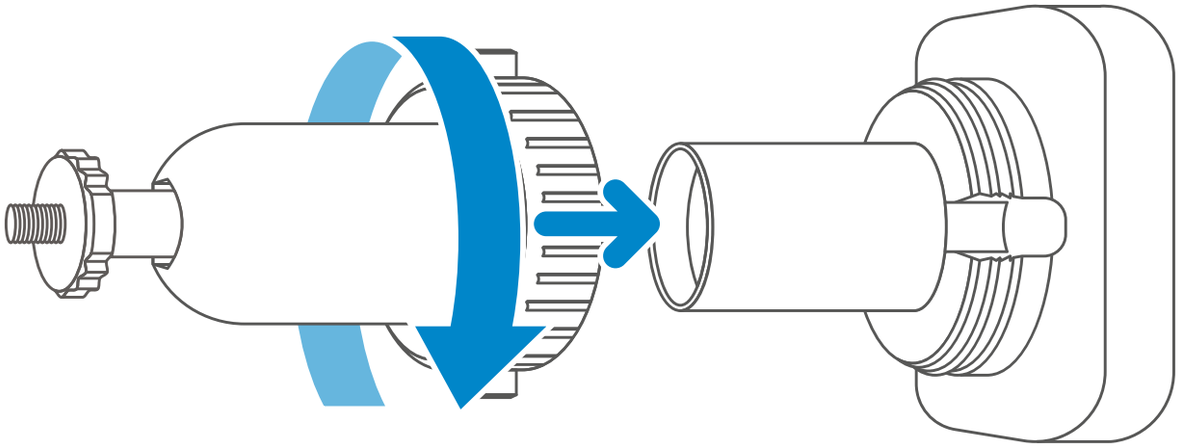

4 Coloca la cámara en el tornillo y asegúrate de que quede bien fija.

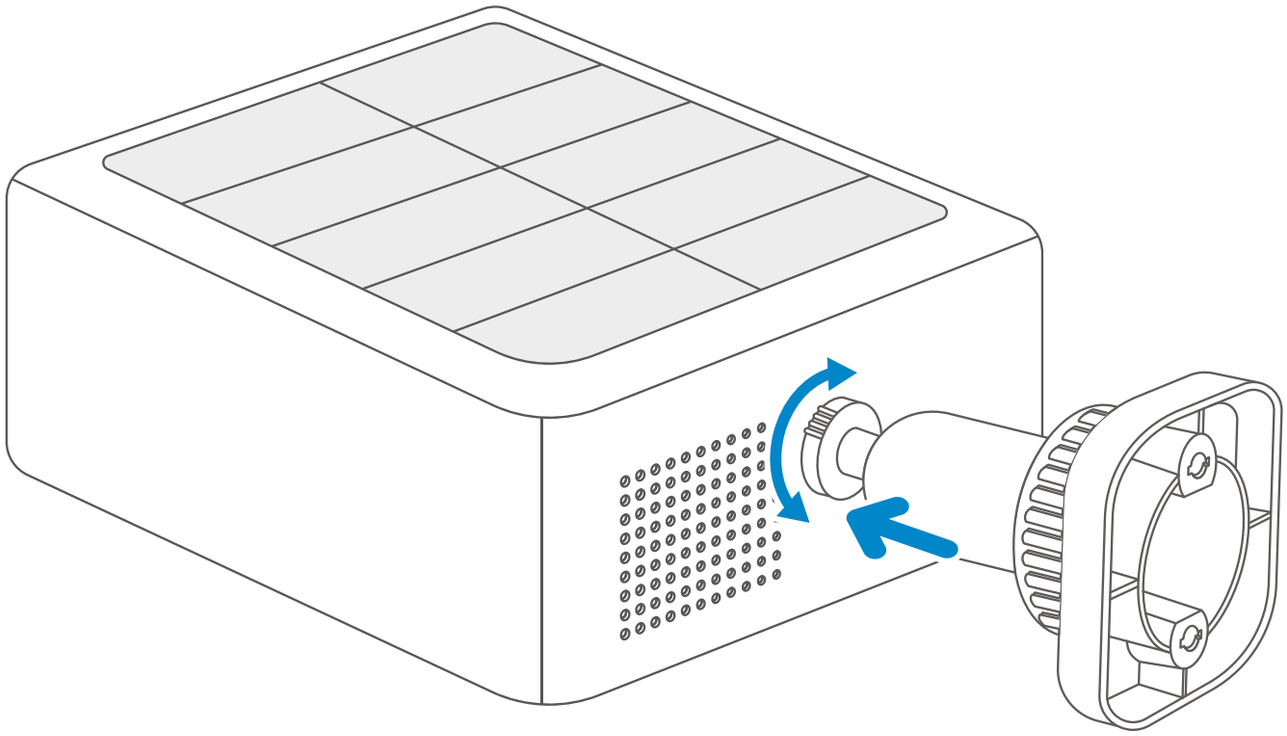

ESPECIFICACIONES

Alimentación: 5 Vcc 1 A (x USB C)
Batería interna: 3,7 Vcc 4 500 mAh (2x21700)
Panel solar: 0.100 W
Slot para memorias microSD: hasta 256 GB
Imagen: 4 Mpx / VGA
Video: 1440p 15 FPS / VGA 15 FPS
Compresión: H.265 / H.264
Frecuencia de operación: 2.4 GHz / 5 GHz
Estándar: IEEE 802.11 a/b/g/n/ac/ax
Ángulo de visión: 75°
24 LEDs blancos y 8 LEDs IR
Protocolo: TCP/IP
Nivel de protección: IP66

PÓLIZA DE GARANTÍA

Producto: Cámara Wi-Fi 6 con panel solar 4 Mpx para exterior
Modelo: CCTV-641
Marca: Steren

Esta póliza garantiza el producto por el término de un año en todos sus componentes, piezas y mano de obra, además de tres meses en la batería, contra cualquier defecto de fabricación y funcionamiento, a partir de la fecha de entrega.

CONDICIONES

1. Para hacer efectiva la garantía, debe presentarse esta póliza o factura o recibo o comprobante de compra y el producto, en el lugar donde fue adquirido o en Electrónica Steren S.A. de C.V.
2. Electrónica Steren S.A de C.V. se compromete a reparar el producto en caso de estar defectuoso, sin ningún cargo al consumidor. Los gastos de transportación serán cubiertos por el proveedor.
3. El tiempo de reparación en ningún caso será mayor a 30 días, contados a partir de la recepción del producto en cualquiera de los sitios donde pueda hacerse efectiva la garantía.
4. El lugar donde se pueden adquirir partes, componentes, consumibles y accesorios, así como hacer válida esta garantía es en cualquiera de las direcciones mencionadas posteriormente.

ESTA PÓLIZA NO SE HARÁ EFECTIVA EN LOS SIGUIENTES CASOS:

1. Cuando el producto ha sido utilizado en condiciones distintas a las normales.
2. Cuando el producto no ha sido operado de acuerdo con el instructivo de uso.
3. Cuando el producto ha sido alterado o reparado por personal no autorizado por Electrónica Steren S.A. de C.V.

El consumidor podrá solicitar que se haga efectiva la garantía ante la propia casa comercial donde adquirió el producto.
Si la presente garantía se extraviara, el consumidor puede recurrir a su proveedor para que le expida otra póliza, previa presentación de la nota de compra o factura respectiva.

DATOS DEL DISTRIBUIDOR

Nombre del Distribuidor_____
Domicilio _____
Fecha de entrega _____

ELECTRÓNICA STEREN S.A. DE C.V.
Biólogo Maximino Martínez, núm. 3408, col. San Salvador Xochimanca, Azcapotzalco, Ciudad de México, C.P. 02870,
RFC: EST850628K51

STEREN PRODUCTO EMPACADO S.A. DE C.V.
Autopista México-Querétaro, km 26.5, sin número, Nave Industrial 3-A, col. Lomas de Boulevares, Tlalnepantla de Baz, Estado de México, C.P. 54020, RFC: SPE941215H43

En caso de que tu producto presente alguna falla, o si tienes alguna duda o pregunta, por favor, llama a nuestro Centro de Atención a Clientes, en donde con gusto te atenderemos en todo lo relacionado con tu producto Steren.

Centro de Atención a Clientes: (55) 15 16 60 00

Atención a clientes
(55) 1516 6000

steren.mexico
steren.oficial
SterenMedia
steren.oficial

comentarios@steren.com.mx

www.steren.com.mx

Steren