Steren | smart home

Mini cámara Wi-Fi 6 fija 4 Mpx

Manual de instrucciones



CCTV-625 V0.0 / 0225B

IMPORTANTE

Por favor, lee completamente y con atención este instructivo, antes de realizar cualquier acción con el equipo, para saber cómo utilizarlo adecuadamente.

La información es presentada únicamente como referencia; debido a actualizaciones pueden existir diferencias. Las imágenes mostradas son ilustrativas. El diseño y el funcionamiento del producto pueden variar sin previo aviso. Consulta nuestra página **www.steren.com** para obtener la versión más reciente de este manual.

PRECAUCIONES

- No intentes abrir el equipo; puede ocasionar un mal funcionamiento y se anulará la garantía.
- No coloques objetos pesados sobre la cámara.
- No utilices productos químicos o corrosivos para limpiarla.
- No instales o desinstales la memoria microSD mientras el equipo esté encendido.
- No deseches el producto en tiraderos comunes. Contacta a la autoridad encargada del correcto tratamiento de residuos o desechos electrónicos en tu localidad, o acude a una planta de reciclaje.
- Los niños deben ser supervisados para asegurarse de que no empleen el aparato como juguete.

La operación de este equipo está sujeta a las siguientes dos condiciones: (1) es posible que este equipo o dispositivo no cause interferencia perjudicial y (2) este equipo o dispositivo debe aceptar cualquier interferencia, incluyendo la que pueda causar su operación no deseada.

Para realizar este instructivo, se utilizó un dispositivo con sistema operativo Android (versión 14) y la aplicación *Steren Home* (versión 1.4.5). Las imágenes se muestran para ejemplificar el procedimiento; sin embargo, este puede ser distinto en otras versiones del sistema y de la aplicación.

ÍNDICE

CONTENIDO DEL EMPAQUE 4

DESCRIPCIÓN DE LA CÁMARA 5

CONEXIÓN 6

INSTALACIÓN DE UNA MEMORIA 7

REINICIO DEL SISTEMA 7

CONTROL DESDE LA APLICACIÓN *STEREN HOME* 8
Registrar una cuenta de usuario 8
Configuración Wi-Fi 13
Interfaz de la app 17
Menú de Opciones 18
Menú de Ajustes 21
Cómo compartir el control con otros usuarios 23
Activar una alarma por detección de movimiento 24
Activar el servicio de Almacenamiento en la Nube 25
Visualización WebRTC 25

INSTALACIÓN 26

ESPECIFICACIONES 29

CONTENIDO DEL EMPAQUE

Cámara

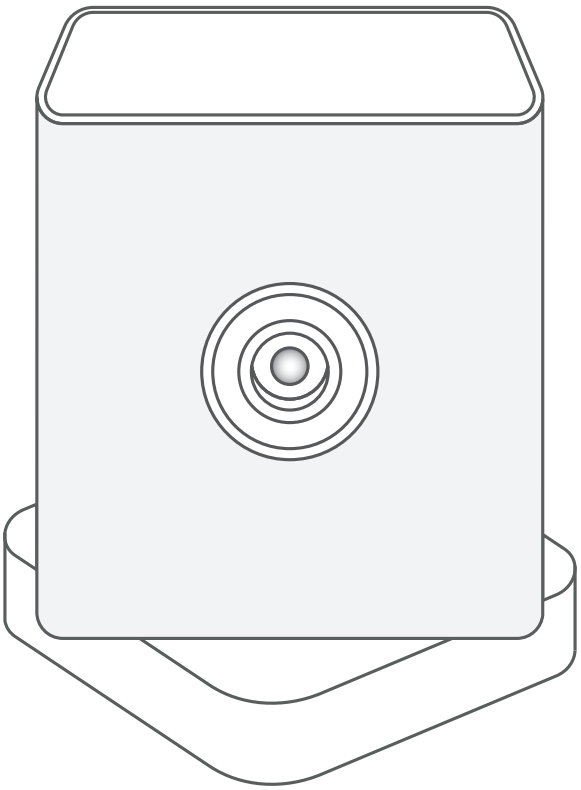

Cargador USB



Cable USB a USB C

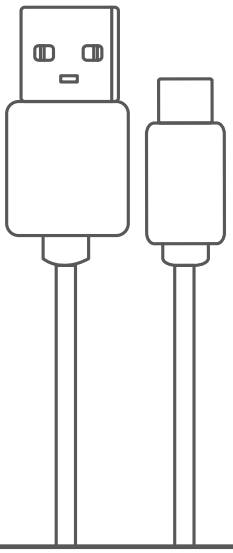

Tornillos y taquetes

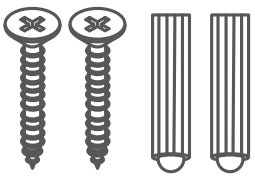

DESCRIPCIÓN DE LA CÁMARA

Vista frontal

Vista posterior

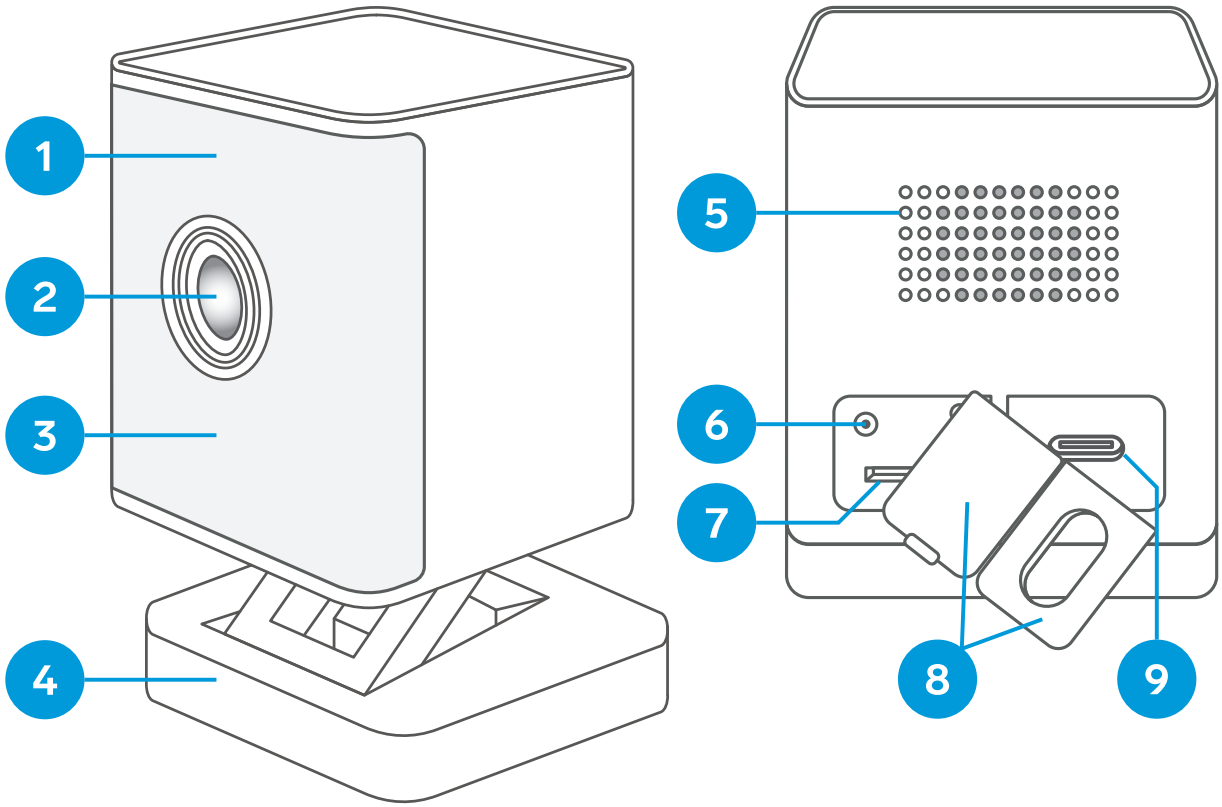

1. Indicador LED
2. Lente de la cámara
3. Iluminación LED
4. Base móvil para pared
5. Altavoz
6. Botón de reinicio (reset)
7. Ranura para memoria microSD
8. Cubiertas de silicón
9. Puerto USB C

Vista inferior

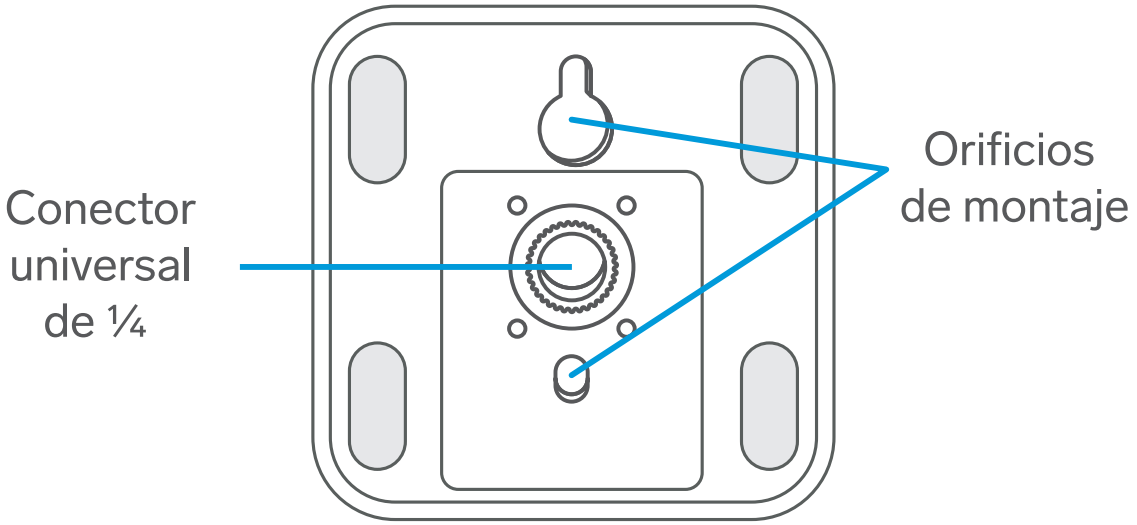

CONEXIÓN

Realiza la conexión como se muestra en la siguiente imagen:

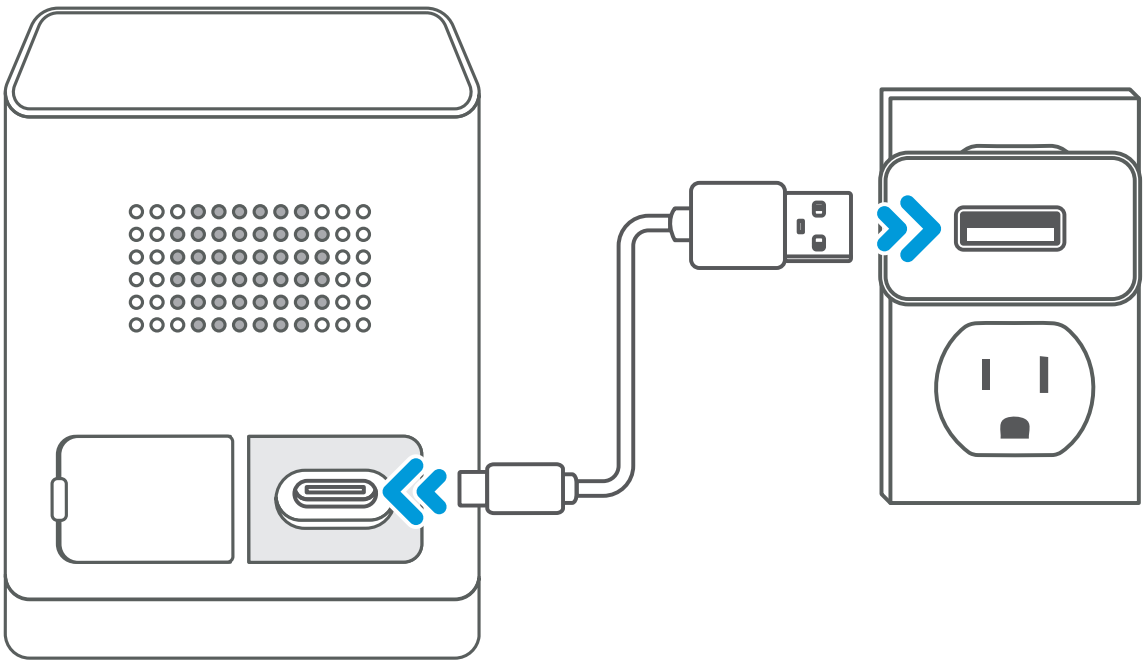

INSTALACIÓN DE UNA MEMORIA

¡ATENCIÓN!
Coloca o retira la memoria solo cuando la cámara no esté energizada.

1. Retira con cuidado la cubierta de silicón del compartimento donde se encuentra la ranura para la tarjeta.
2. Instala una memoria microSD (de venta por separado) de hasta 512 GB.
3. Coloca nuevamente la cubierta, verificando que cierre completamente en todos los bordes.

REINICIO DEL SISTEMA

Si por algún motivo la cámara presenta un mal funcionamiento, presiona el botón de reinicio hasta que se escuche un mensaje que indique la confirmación de esta acción y que la iluminación LED se encienda.

CONTROL DESDE LA APLICACIÓN *STEREN HOME*

Consideraciones

- Ten a la mano un dispositivo inteligente, como un teléfono móvil o una tablet.
- Es necesario tener acceso a la tienda de aplicaciones de Google o Apple, así como los datos para el inicio de sesión y las contraseñas correspondientes.
- Identifica el nombre de tu red Wi-Fi y la contraseña.
- Apaga cualquier extensor Wi-Fi durante la configuración.
- Verifica que el router no tenga limitaciones en la cantidad de dispositivos conectados.
- Este equipo es compatible tanto con redes 2.4 GHz como con 5 GHz. Toma en cuenta las ventajas y desventajas de cada banda para saber a cuál lo vincularás.
- Apaga los datos móviles del dispositivo inteligente.

Registrar una cuenta de usuario

1 En tu celular, ingresa a la tienda de aplicaciones para descargar e instalar la app *Steren Home.*



2 Abre la aplicación. Lee y acepta la **Política de privacidad**; selecciona **Crear cuenta nueva**.





3 Para registrar tu cuenta, selecciona el país e introduce tu correo electrónico. Luego, habilita la casilla **Estoy de acuerdo con la Política de privacidad y Acuerdo del usuario**. Al finalizar, toca en la opción **Obtenga el código de verificación**.

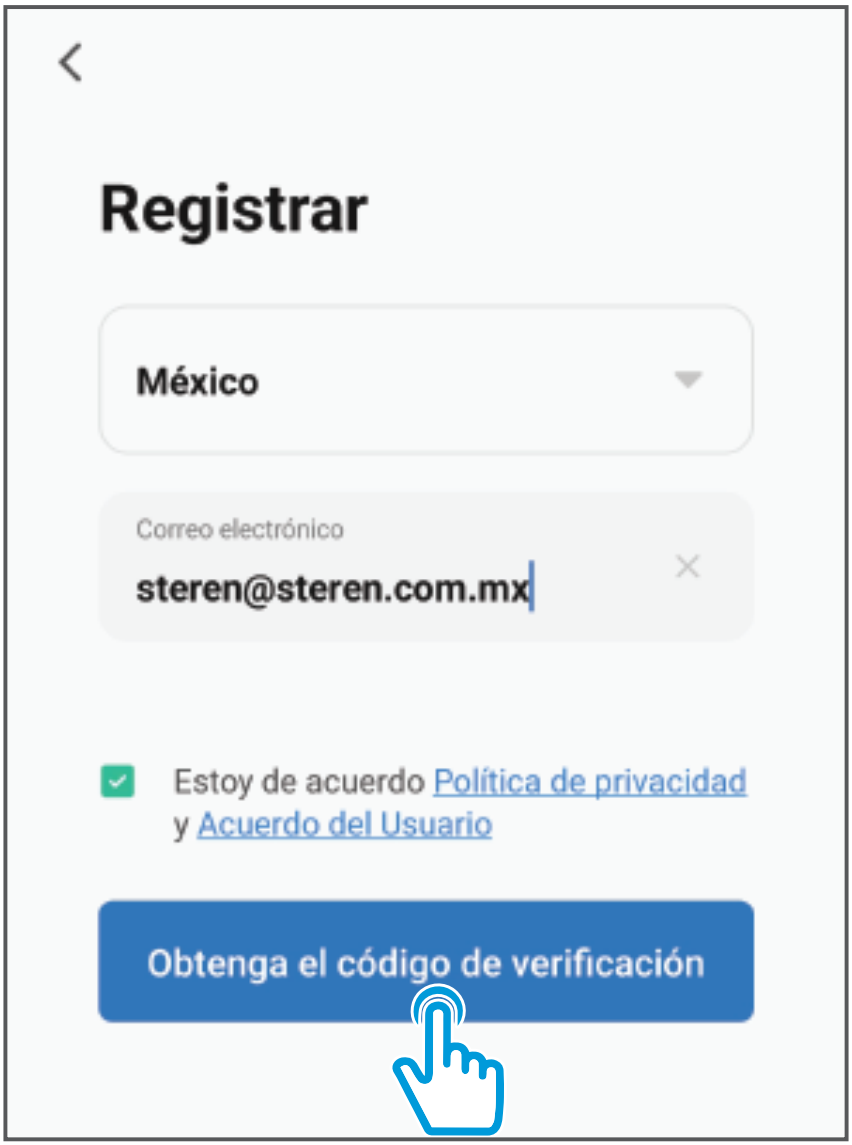

4 Introduce el código que recibiste, y crea una contraseña para la nueva cuenta. Presiona **Finalizado** .





5 Para concluir el proceso, habilita los permisos necesarios que te harán disfrutar de la experiencia completa y todas las funcionalidades de la aplicación.

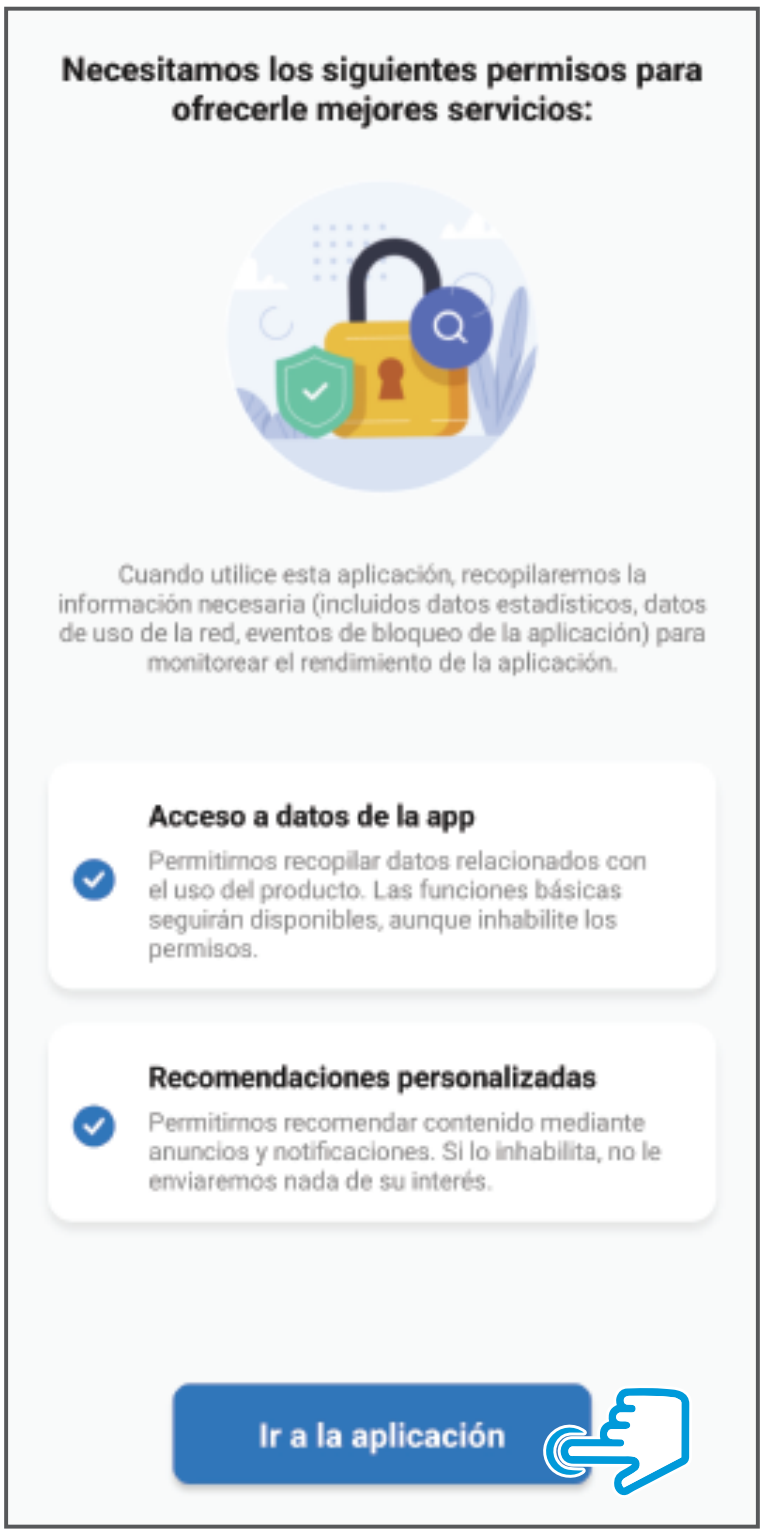

Configuración Wi-Fi

Antes de empezar, verifica que la cámara esté en modo de vinculación. (Cuando se realiza la conexión, la cámara entra en este modo automáticamente).

El LED debe estar destellando rápidamente en color azul para indicar que la cámara está en modo de vinculación; si esto no sucede, reinicia el equipo manteniendo presionado el botón de reset hasta escuchar un sonido de confirmación.

1. Enciende el Bluetooth de tu celular, para optimizar la conexión.

2. En la app, selecciona el ícono **+** (del lado derecho superior), para agregar un equipo.

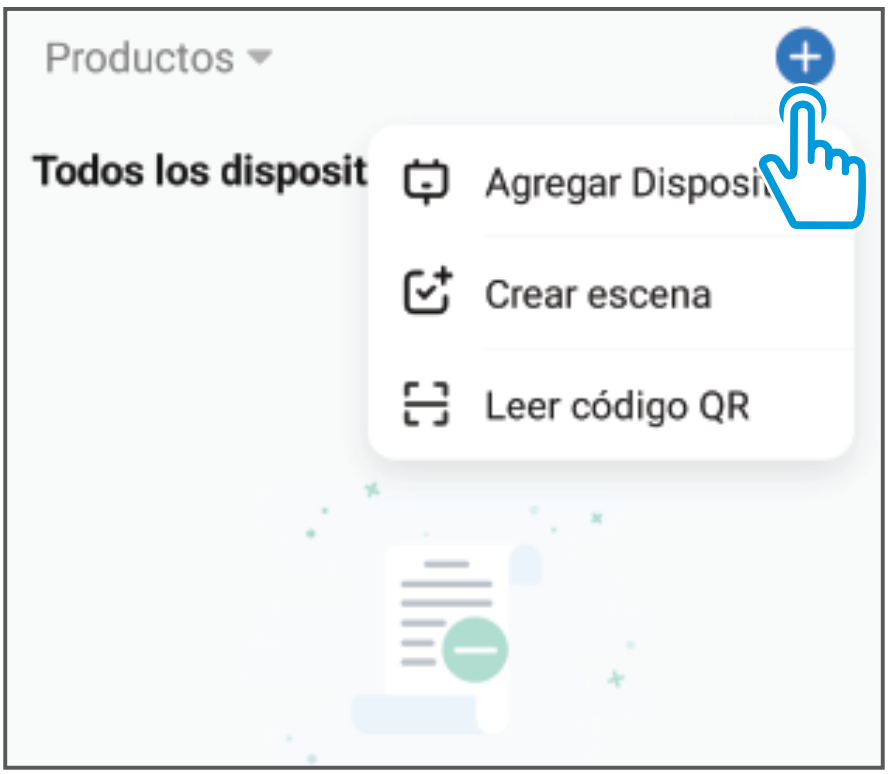

3 Espera hasta que el dispositivo sea localizado automáticamente; selecciona **Agregar**.

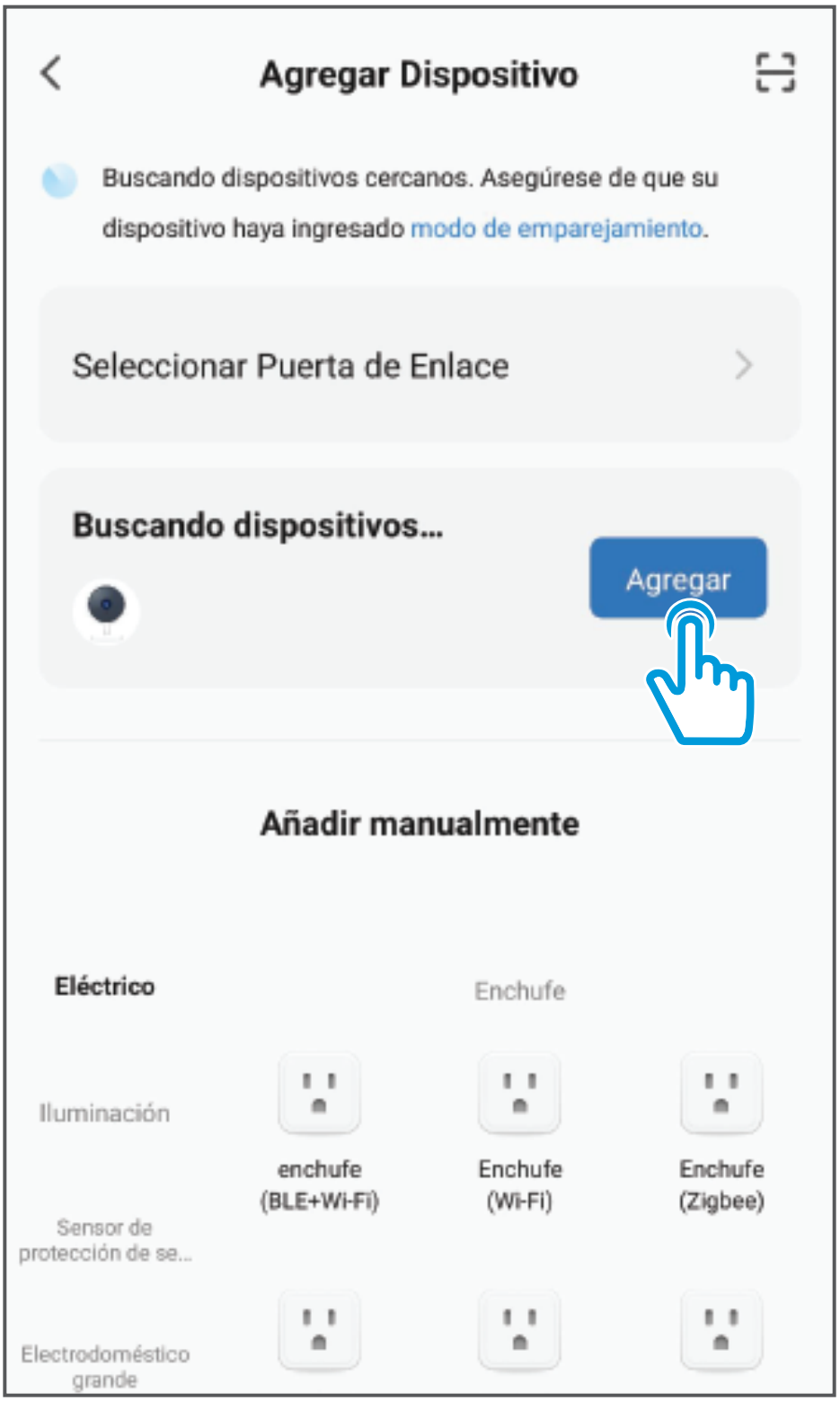

4 Introduce la contraseña de la red Wi-Fi en la que se conectará el equipo, y presiona **Siguiente**. *Si la contraseña de la red ya ha sido introducida previamente al vincular otro dispositivo, es probable que el sistema omita este paso automáticamente.*

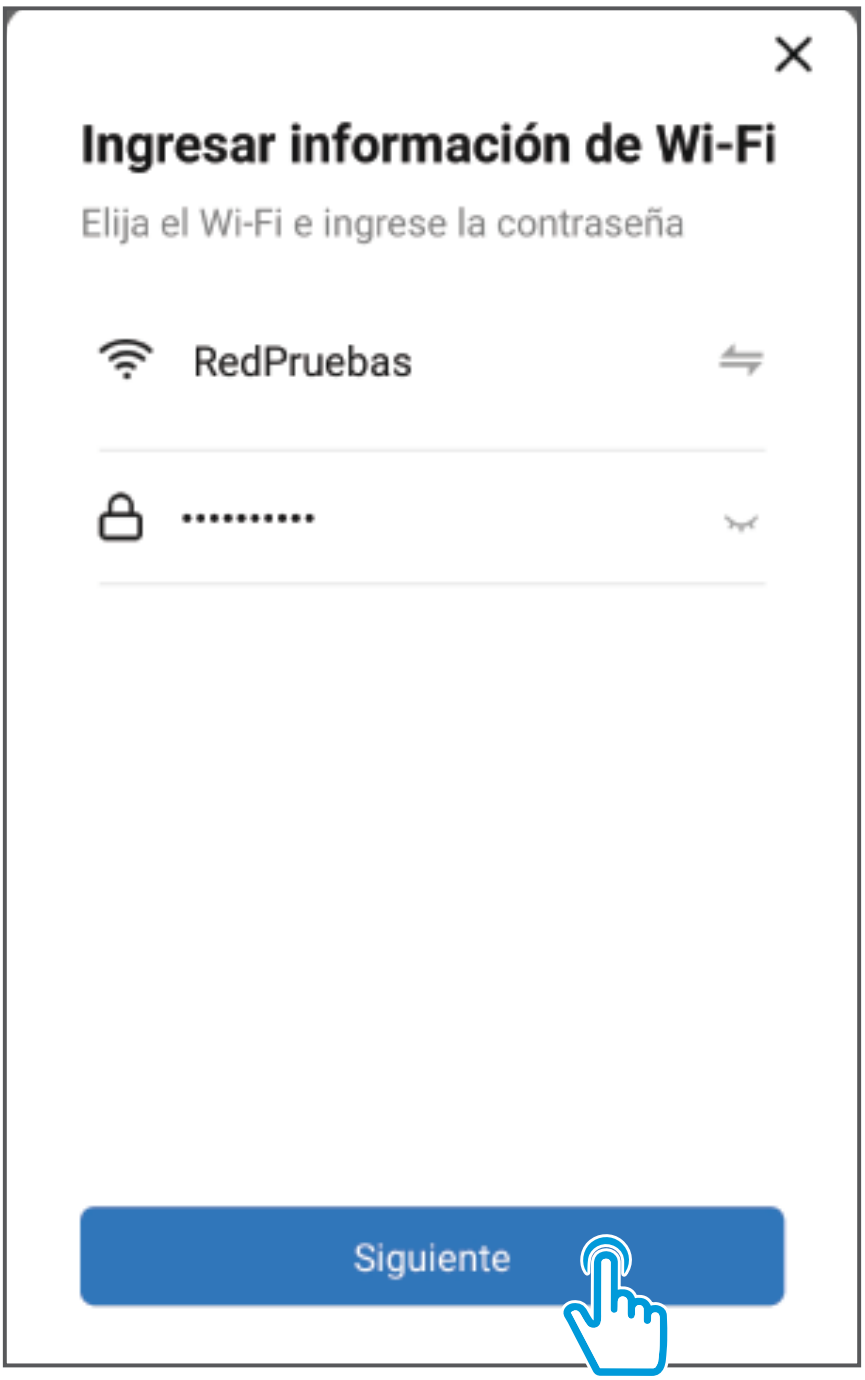

5 Espera hasta que se realice la conexión. Opcionalmente, podrás asignarle un nombre a la cámara. Presiona **Finalizado** para concluir el proceso. *La luz del indicador LED se apagará cuando la configuración Wi-Fi se haya establecido.*



Interfaz de la app

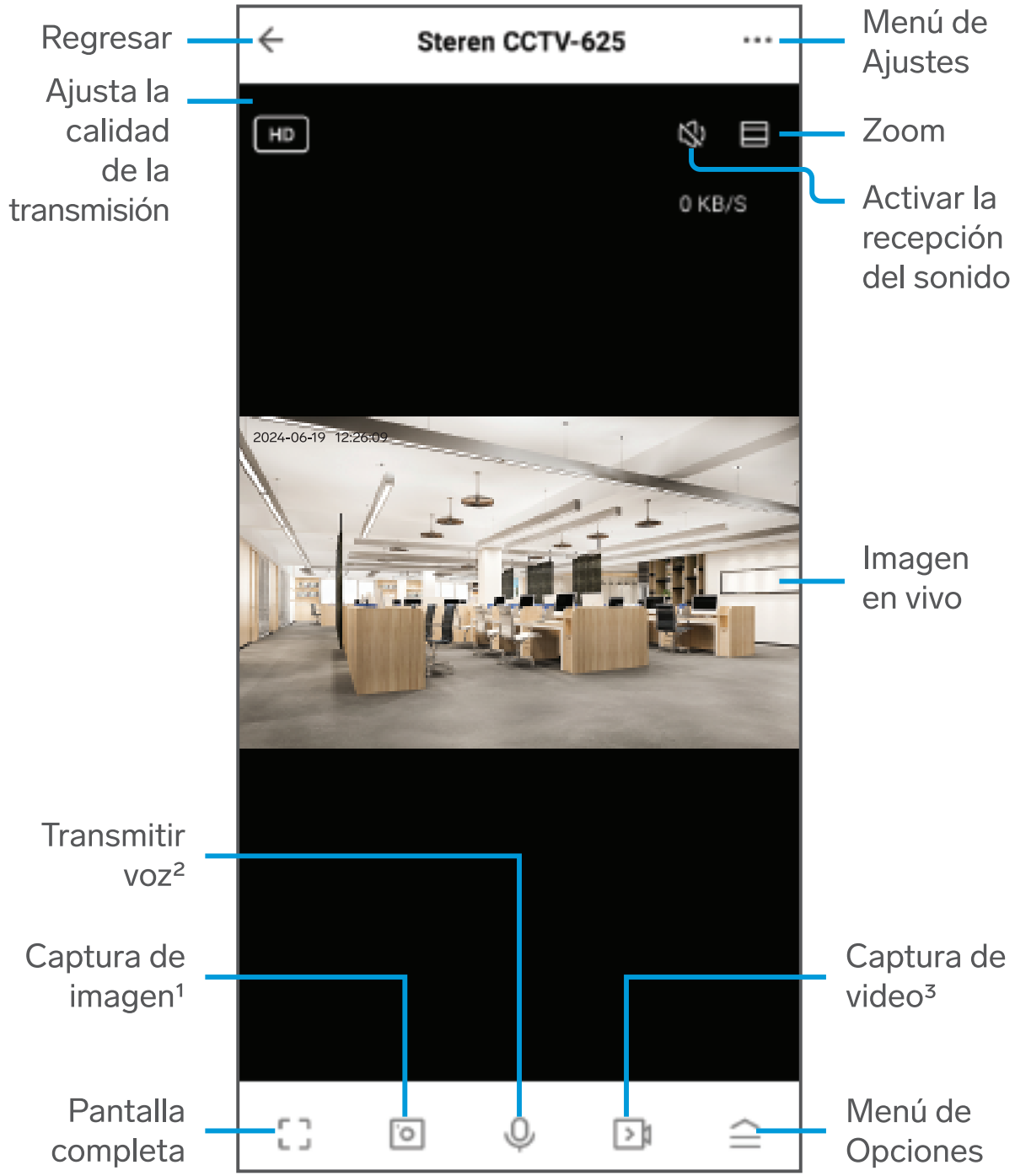

¹Presiona para capturar una fotografía que se almacene en la memoria del teléfono.
²Mantén presionado para transmitir un mensaje de voz que se escuche en la cámara.
³Presiona para iniciar/parar una grabación que se almacene en la memoria del teléfono.

Menú de Opciones

Al desplegar el menú de Opciones, podrás visualizar diferentes accesos de funcionalidad de la cámara que se describen a continuación:





Visualiza las grabaciones capturadas de eventos por alarmas (detección de movimiento). Puedes desplazar el tiempo, para identificar los diferentes momentos de grabación realizados, así como tomar una captura de imagen o de video para guardarla en la memoria de tu dispositivo. Si quieres ubicar las grabaciones de algún día en específico, siempre que la memoria instalada cuente con capacidad, selecciona para elegir el día deseado.



Revisa las capturas que hayas hecho en tiempo real o desde la reproducción del contenido de la memoria.



Cambia la apariencia de visualización de la app, como modo oscuro o de luz.



Activa el modo de reposo de la cámara.

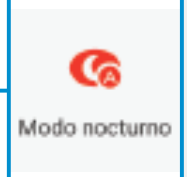

Ajusta el funcionamiento de los LED infrarrojos y blancos para la visión nocturna.

Modo inteligente:
Enciende la iluminación blanca para ver a color. Al visualizar en vivo, se encenderán los LED y, si está activo, se encenderán al detectar movimiento. Después de salir de la visualización o dejar de detectar movimiento, los LED se apagarán.

Modo infrarrojo:
Al encontrarse en un ambiente oscuro, los LED Infrarrojos se encenderán. El funcionamiento de encendido será igual que en el caso anterior.

Modo de luz a color:
Se apagan los infrarrojos y la iluminación LED.



Cambia la frecuencia, para evitar sobresaltos en la imagen.



Cambia el volumen de la recepción del audio.



Activa para detectar cualquier movimiento que capte el lente de la cámara.

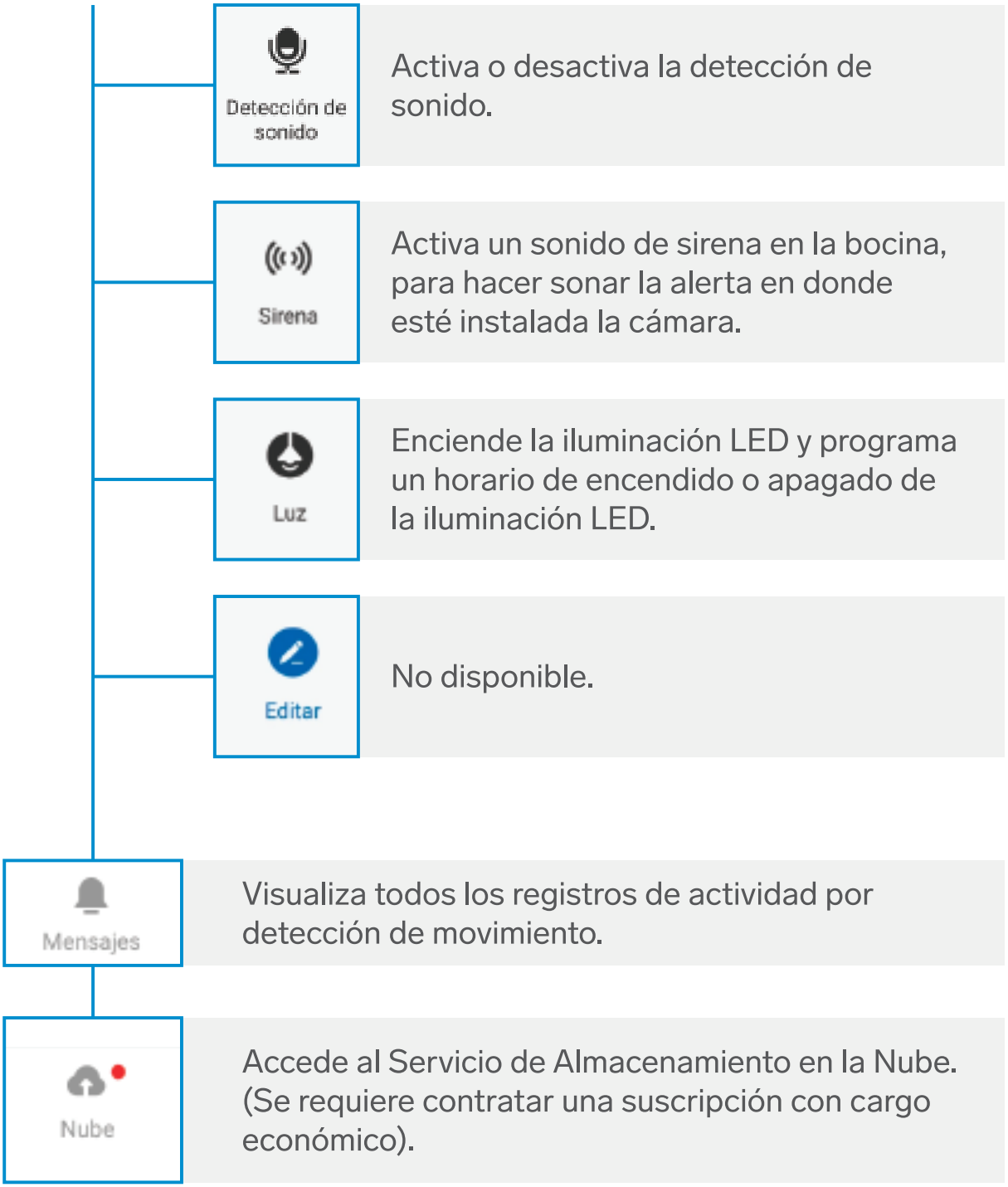
Detección de sonido
Activa o desactiva la detección de sonido.
Sirena
Activa un sonido de sirena en la bocina, para hacer sonar la alerta en donde esté instalada la cámara.
Luz
Enciende la iluminación LED y programa un horario de encendido o apagado de la iluminación LED.
Editar
No disponible.
Mensajes
Visualiza todos los registros de actividad por detección de movimiento.
Nube
Accede al Servicio de Almacenamiento en la Nube. (Se requiere contratar una suscripción con cargo económico).

Menú de Ajustes

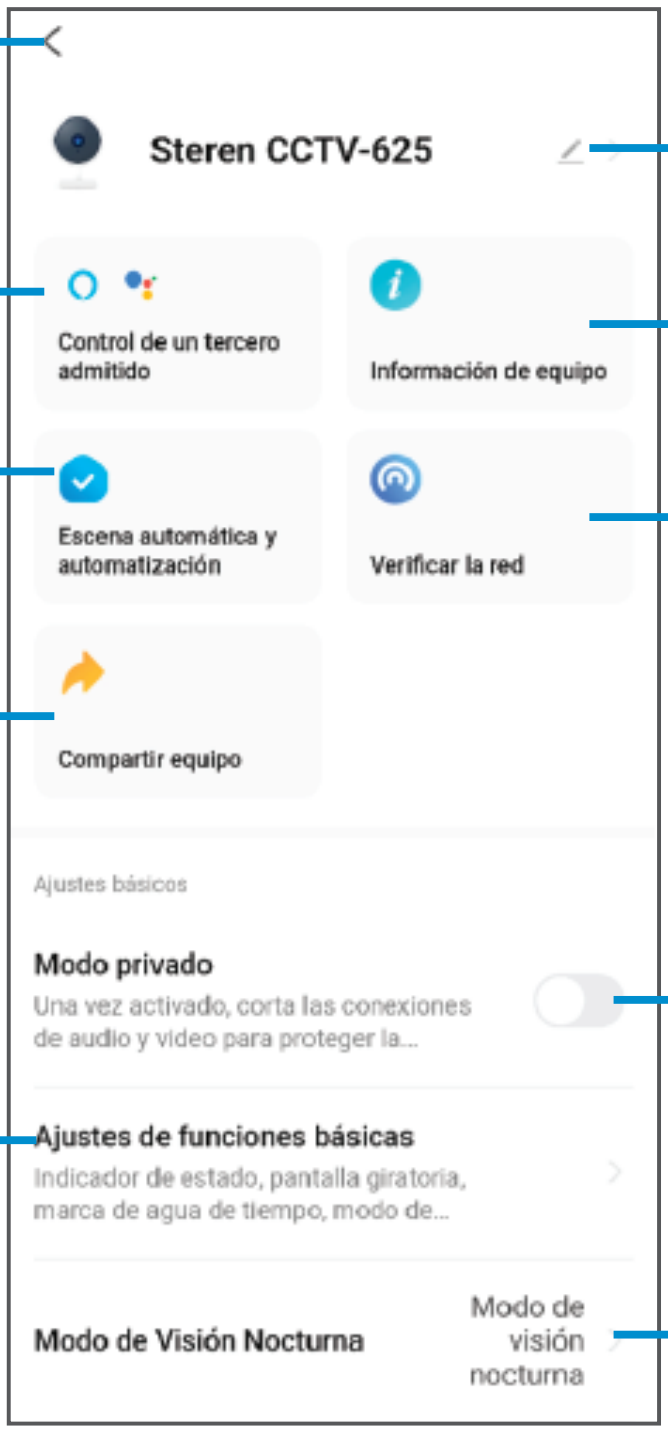

Regresar

Personalizar (nombre, ícono y ubicación)

No disponible

Ver información general del equipo

Vizualizar escenas automáticas

Revisar el estatus de la conexión Wi-Fi

Compartir el control con otros usuarios

Activar o desactivar el modo de reposo de la cámara

Opciones adicionales

Ajustar el funcionamiento de los LED infrarrojos y blancos para la visión nocturna

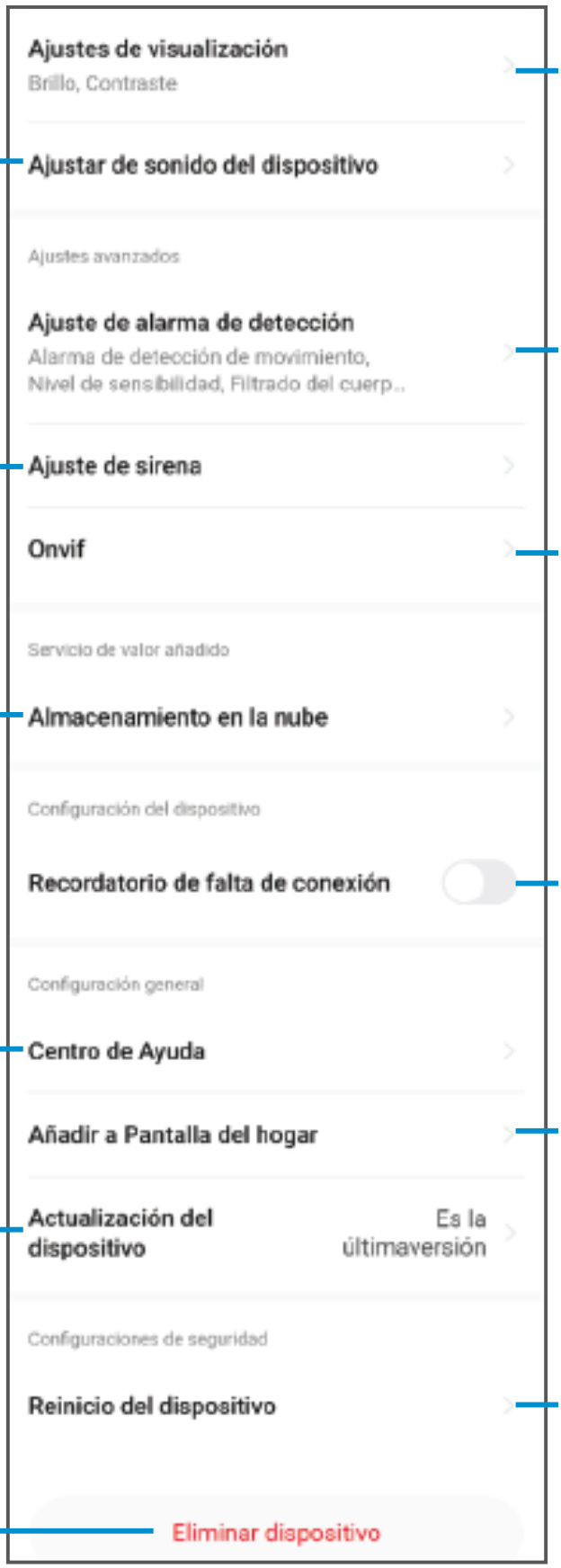

Cambiar el volumen de la recepción del audio

Ajustar el volumen y la duración de la sirena

Ver la información de la suscripción al servicio de almacenamiento en la nube

Solucionar problemas con la app o con el dispositivo

Actualizar el firmware

Eliminar el equipo de la app

Ajustar el brillo y contraste de la imagen de la cámara

Configurar la detección de movimiento, sensibilidad, contorno de objetos, entre otros

Activar el protocolo de compatibilidad

Activar una notificación por falta de conexión Wi-Fi

Crear un acceso rápido en la pantalla principal

Reiniciar la cámara de forma remota

Cómo compartir el control con otros usuarios

Para que otro usuario también pueda controlar este dispositivo desde su celular, previamente debe de haber instalado la aplicación *Steren Home* y tener una cuenta registrada.

1. Selecciona el ícono de menú de Ajustes.

2. Elige la opción **Compartir equipo**, y después **Agregar miembro al hogar**.

3. Introduce el correo electrónico de la persona con quien compartirás el dispositivo; presiona **Guardar** para finalizar.

En la pantalla principal de la app del otro usuario, se agregará automáticamente el dispositivo y podrá empezar a controlarlo.

Si el usuario con el que compartirás el control registró su cuenta con un número de celular antes de marzo del 2020, introduce el número.

Activar una alarma por detección de movimiento

1. En el menú de Ajustes, selecciona **Ajuste de alarma de detección**.

2. Desliza el interruptor **Activar alarma por movimiento**.

3. Activa y personaliza cada opción de detección, de acuerdo con tus necesidades:



NOTA

La grabación en la memoria se lleva a cabo en dos condiciones: Si se está visualizando en tiempo real y/o si se activa la detección de movimiento.

Activar el servicio de Almacenamiento en la Nube

Este servicio te permite almacenar en una “Nube virtual” los videos capturados desde la cámara. De esta manera, aunque tu cámara sea desconectada, destruida o robada, podrás acceder a las grabaciones de los últimos días.

Antes de activar este servicio, ten en cuenta que su uso genera un cargo monetario.

1. En la interfaz principal de la app, selecciona el menú de Ajustes.
2. Elige la opción **Almacenamiento en la nube.**
3. Una vez que hayas aceptado los términos, elige el paquete.
4. Realiza el pago.

Visualización WebRTC

1. Accede al sitio **https://protect-us.ismartlife.me/login**
2. En la app *Steren Home*, en la pantalla principal, selecciona ⊕ y después **Leer código QR.**
3. Escanea el código que se muestre en la página web.
4. Otorga el permiso a los accesos tanto en la app como en la página web, y espera a que se cargue la imagen de la o las cámaras que tengas en la aplicación.

INSTALACIÓN

Opción 1 - En una superficie

Ajusta la articulación de la cámara para alcanzar el ángulo de visión deseado, y colócala en una superficie nivelada.

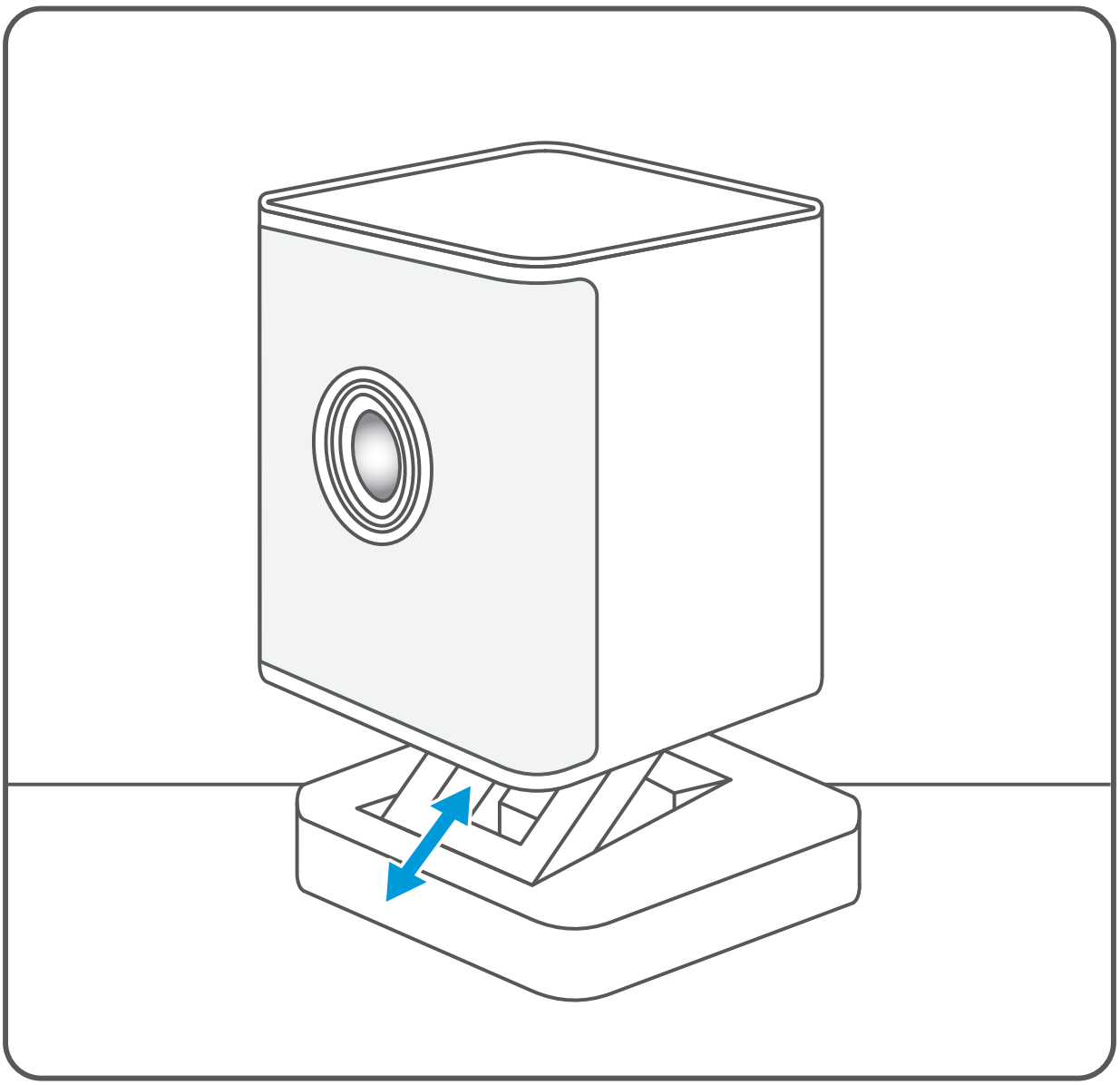

Opción 2 – Fijación en un soporte

Puedes usar un soporte o tripié que tenga tornillo universal de ¼” (0,635 cm) y atornillar la cámara a él.

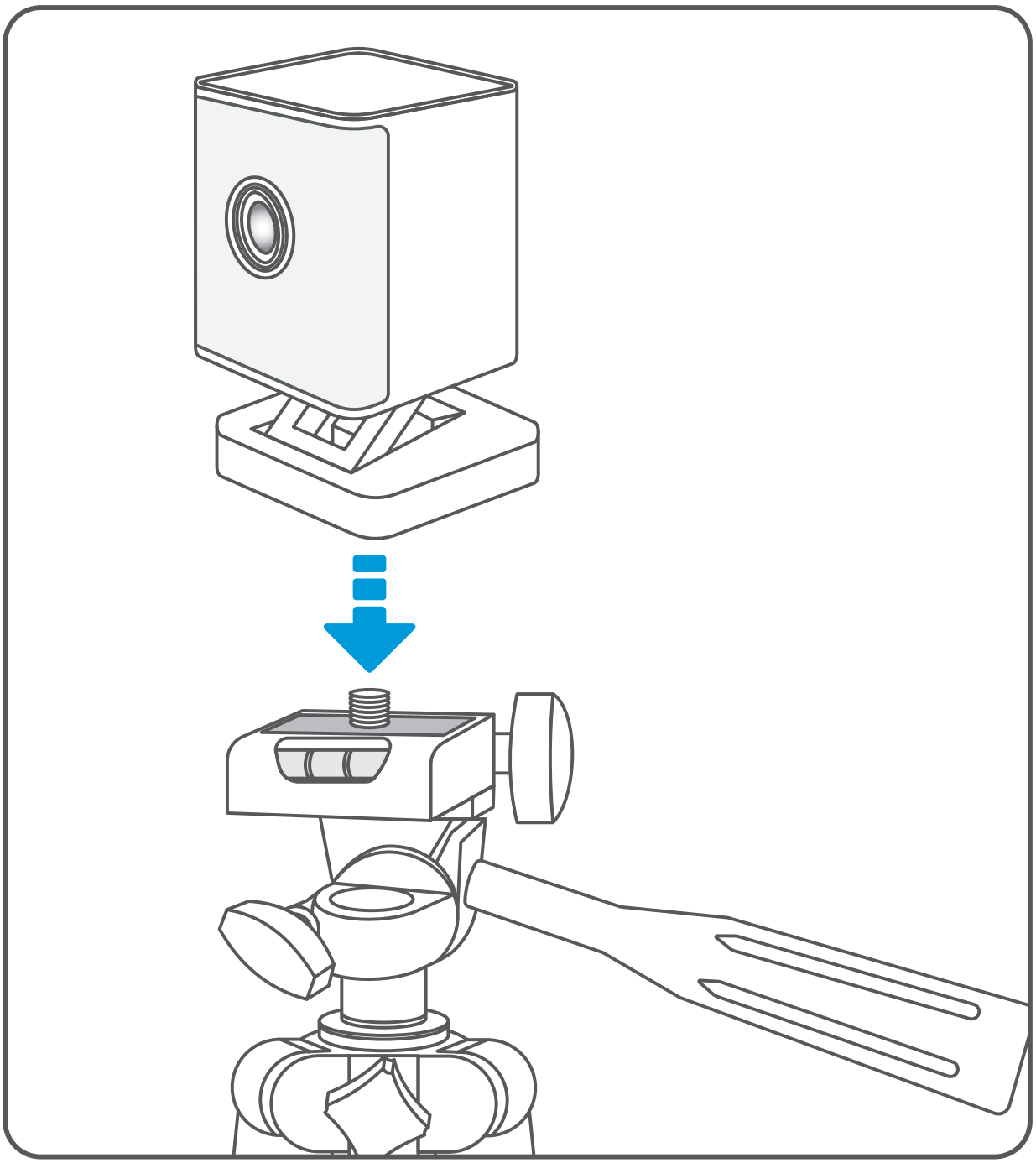

Opción 3 – Fijación con tornillos

Fija la cámara a la pared usando los tornillos y taquetes incluidos.

La distancia entre los centros de los orificios de montaje de la base de la cámara es de 21 mm aprox.

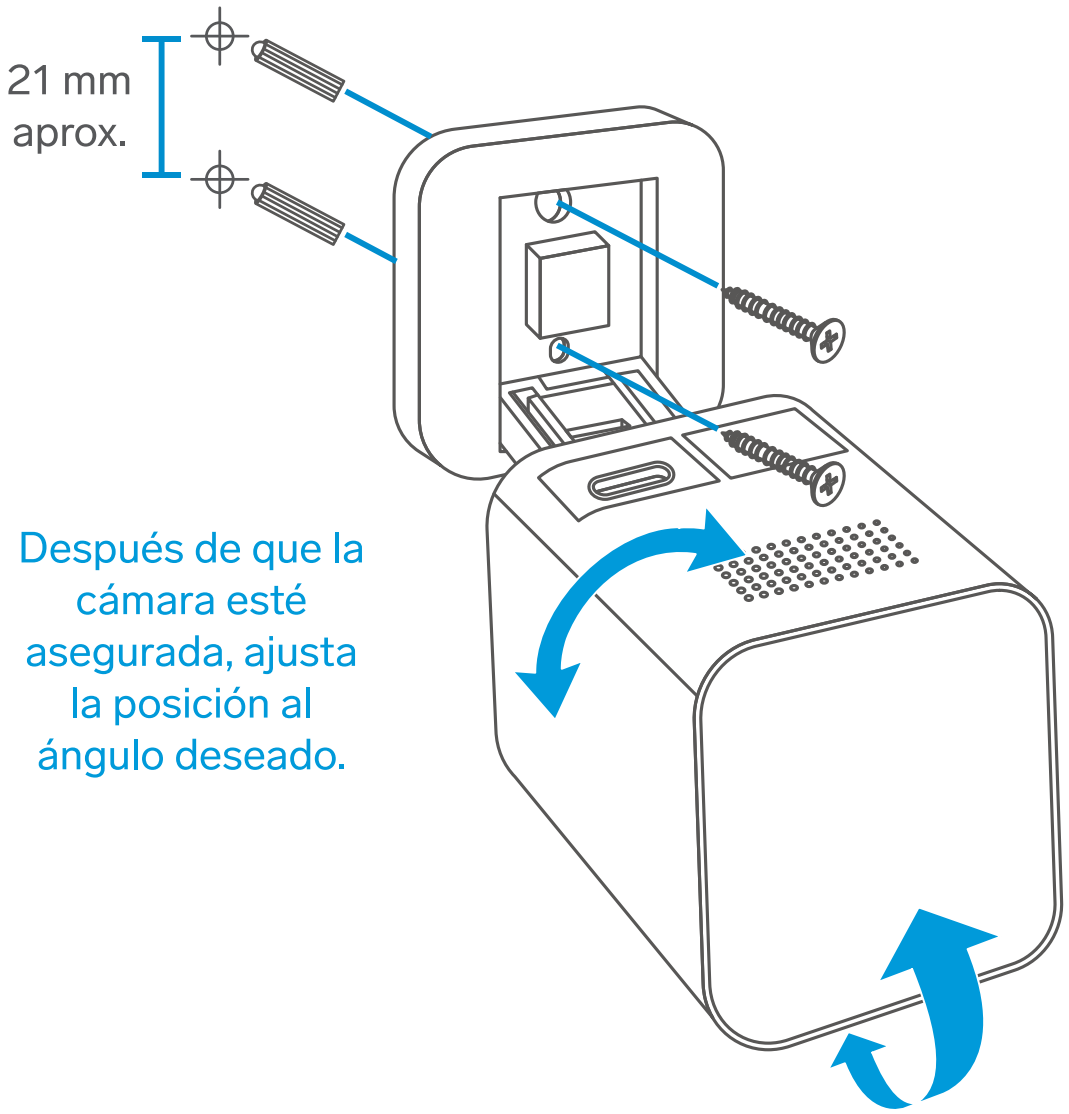

ESPECIFICACIONES

Convertidor de voltaje:
Entrada: 100 – 240 Vca 50/60 Hz 300 mA
Salida: 5 Vcc 1,5 A

Cámara:
Alimentación: 5 Vcc 1,5 A
Imagen: 4 Mpx / VGA
Video: 1 440p 15 FPS / VGA 15 FPS
Compresión de video: H.265
Slot para memoria microSD de hasta 512 GB
Nivel de protección: IP66
Detección de movimiento: 10 m
Ángulo de visión: 85°
Frecuencia de operación: 2.4 GHz / 5 GHz
Estándar: IEEE 802.11 a/b/g/n/ac/ax

PÓLIZA DE GARANTÍA

Producto: Mini cámara Wi-Fi 6 fija 4 Mpx
Modelo: CCTV-625
Marca: Steren

Esta póliza garantiza el producto por el término de un año en todos sus componentes, piezas y mano de obra, contra cualquier defecto de fabricación y funcionamiento, a partir de la fecha de entrega.

CONDICIONES

1. Para hacer efectiva la garantía, debe presentarse esta póliza o factura o recibo o comprobante de compra y el producto, en el lugar donde fue adquirido o en Electrónica Steren S.A. de C.V.
2. Electrónica Steren S.A de C.V. se compromete a reparar el producto en caso de estar defectuoso, sin ningún cargo al consumidor. Los gastos de transportación serán cubiertos por el proveedor.
3. El tiempo de reparación en ningún caso será mayor a 30 días, contados a partir de la recepción del producto en cualquiera de los sitios donde pueda hacerse efectiva la garantía.
4. El lugar donde se pueden adquirir partes, componentes, consumibles y accesorios, así como hacer válida esta garantía es en cualquiera de las direcciones mencionadas posteriormente.

ESTA PÓLIZA NO SE HARÁ EFECTIVA EN LOS SIGUIENTES CASOS:

1. Cuando el producto ha sido utilizado en condiciones distintas a las normales.
2. Cuando el producto no ha sido operado de acuerdo con el instructivo de uso.
3. Cuando el producto ha sido alterado o reparado por personal no autorizado por Electrónica Steren S.A. de C.V.

El consumidor podrá solicitar que se haga efectiva la garantía ante la propia casa comercial donde adquirió el producto.
Si la presente garantía se extraviara, el consumidor puede recurrir a su proveedor para que le expida otra póliza, previa presentación de la nota de compra o factura respectiva.

DATOS DEL DISTRIBUIDOR

Nombre del Distribuidor_____
Domicilio _____
Fecha de entrega _____

ELECTRÓNICA STEREN S.A. DE C.V.
Biólogo Maximino Martínez, núm. 3408, col. San Salvador Xochimanca, Azcapotzalco, Ciudad de México, C.P. 02870, RFC: EST850628K51

STEREN PRODUCTO EMPACADO S.A. DE C.V.
Autopista México-Querétaro, km 26.5, sin número, Nave Industrial 3-A, col. Lomas de Boulevares, Tlalnepantla de Baz, Estado de México, C.P. 54020, RFC: SPE941215H43

En caso de que tu producto presente alguna falla, o si tienes alguna duda o pregunta, por favor, llama a nuestro Centro de Atención a Clientes, en donde con gusto te atenderemos en todo lo relacionado con tu producto Steren.

Centro de Atención a Clientes: (55) 15 16 60 00

Atención a clientes
(55) 1516 6000

steren.mexico
steren.oficial
SterenMedia
steren.oficial

comentarios@steren.com.mx

www.steren.com.mx

Steren