Soplador con turbina de super potencia

Manual de instrucciones

BLO-800

V0.1 / 0326B

eliteline

IMPORTANTE

Por favor, lee completamente y con atención este instructivo, antes de realizar cualquier acción con el equipo, para saber cómo utilizarlo adecuadamente.

La información es presentada únicamente como referencia; debido a actualizaciones pueden existir diferencias. Las imágenes mostradas son ilustrativas. El diseño y el funcionamiento del producto pueden variar sin previo aviso. Consulta nuestra página **www.steren.com** para obtener la versión más reciente de este manual.

PRECAUCIONES ⚠

- No intentes abrir el equipo. Esto puede provocar un mal funcionamiento y anulará la garantía.
- No coloques objetos pesados sobre el soplador.
- No utilices productos químicos ni sustancias corrosivas para limpiarlo.
- No deseches el producto en la basura común. Contacta a la autoridad local para el correcto manejo de residuos electrónicos o llévalo a un centro de reciclaje autorizado.
- No obstruyas la entrada ni la salida de aire, ni las rejillas de ventilación.
- No utilices el equipo con las manos mojadas.
- No introduzcas objetos en la entrada o salida de aire.
- No coloques el producto cerca de fuentes de calor (como estufas o calentadores) ni dentro de un automóvil expuesto al sol.
- No lo dejes caer ni lo golpees. Esto puede dañarlo y provocar un funcionamiento anormal.
- Si el equipo emite ruidos inusuales, olores extraños, presenta sobrecalentamiento o un giro irregular de la turbina, suspende su uso inmediatamente.
- Mantén el dispositivo en un rango de temperatura de -20 °C — 60 °C cuando lo almacenes y utilízalo en un rango de 0 °C — 40 °C.
- No lo uses ni lo guardes en lugares con humedad, goteras o exceso de polvo.
- Mantén el equipo fuera del alcance de los niños. Supervísalos para evitar que lo usen como juguete.
- Utiliza los tapones incluidos para proteger tus oídos y evitar posibles daños auditivos.

CÓMO CARGAR LA BATERÍA

Antes de usar el producto por primera vez, cárgalo completamente (100%).

1 Conecta el convertidor de voltaje a una toma eléctrica y el extremo con el plug en la entrada de alimentación del soplador.

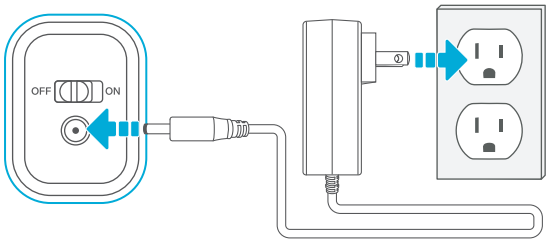

2 Visualiza el porcentaje de carga en el indicador LED, conforme a la siguiente tabla:

Color	Estado	Porcentaje de carga
	Fijo	10% – 30%
	Fijo	30% – 60%
	Fijo	100%

3 Desconecta el soplador cuando la carga esté completa.

CONTENIDO Y DESCRIPCIÓN

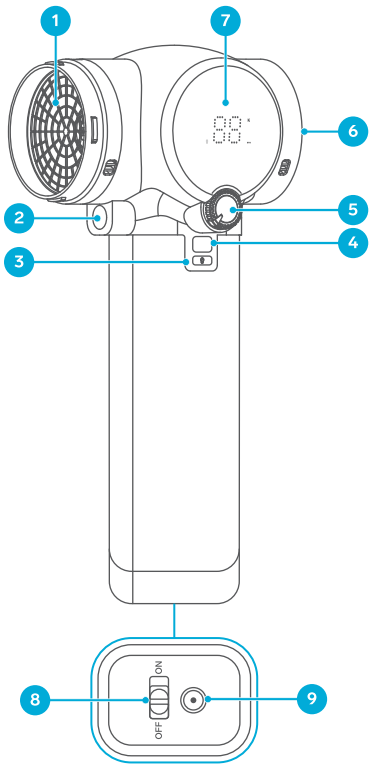

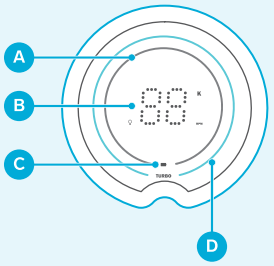

PANTALLA DIGITAL

A. Indicador de la batería
B. Velocidad
C. Indicador de carga
D. Indicador turbo

1. Salida de aire
2. Linterna LED
3. Botón de linterna
4. Botón Turbo
5. Perilla de ajuste de velocidad
6. Entrada de aire
7. Pantalla digital
8. Interruptor principal
9. Puerto de alimentación
10. Boquilla
11. Convertidor de voltaje
12. Tapones para los oídos

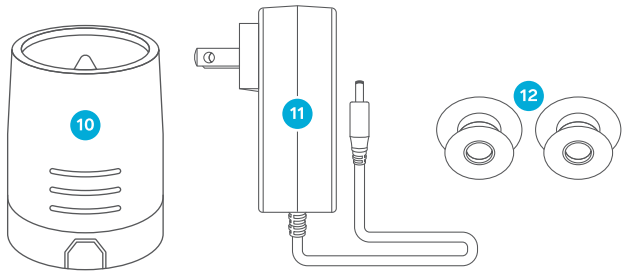

ESPECIFICACIONES

Alimentación: 16,8 V⎓ 2 A
Batería recargable (Ion-Litio): 14,8 V⎓ 4 000 mAh
Duración de la batería a máxima velocidad de forma continua: 13 minutos
Temperatura de operación: 0 °C — 40 °C
Temperatura de almacenamiento: -20 °C — 60 °C
Velocidad de giro del motor: 50 000 r/min
Empuje: 1,2 kgf máx.

Convertidor de Voltaje
Entrada: 100-240 V~ 50/60 Hz 0,5 A
Salida: 16,8 V⎓ 2 A

MODO DE USO

IMPORTANTE
Antes de utilizar el equipo, colócate los tapones para los oídos para protegerlos del ruido generado por el soplador.

1. Coloca la boquilla alineando las ranuras de ambas piezas y gírala hasta asegurarla correctamente.

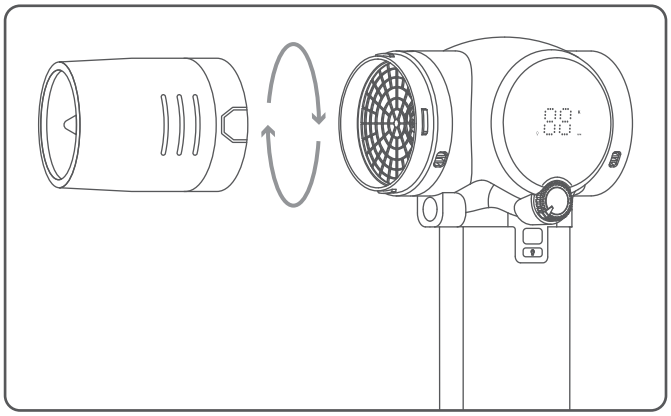

2. Asegúrate de que la perilla de ajuste esté en la posición **MIN** (mínimo). *Si no está en esa posición, el equipo emitirá un "beep" constante al encenderse como medida de seguridad.*

3. Coloca el interruptor principal en la posición **ON**. Luego, gira la perilla de ajuste gradualmente para regular la velocidad de la turbina según tus necesidades.

4. Opcionalmente, mantén presionado el botón Turbo para activar la potencia máxima. *Al soltarlo, el equipo regresará a la velocidad previamente ajustada.*

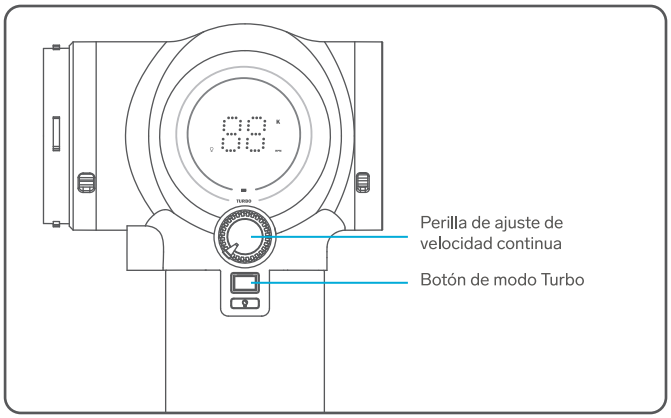

Durante el modo Turbo, la luz del indicador cambiará de color para mostrar el nivel de energía disponible:

Color	Nivel de energía
	Turbo con energía completa
	Turbo con energía en consumo
	Turbo agotado

5. Verifica constantemente el indicador LED para conocer el estado de la batería:

Color	Estado	Porcentaje de batería
	Fijo	60% – 100%
	Fijo	30% – 60%
	Fijo	10% – 30%
	Destellando	0% – 10%

6. Cuando termines de usar el equipo, coloca el interruptor principal en la posición **OFF**.

NOTA
Si el equipo está encendido pero la turbina no se activa durante un periodo determinado, emitirá "beeps" constantes como medida de seguridad. Será necesario presionar una vez el botón de la linterna para desbloquear el uso de la perilla.

Uso de la linterna LED
Presiona el botón de la linterna para encenderla o apagarla según sea necesario.

PÓLIZA DE GARANTÍA

Producto: Soplador con turbina de super potencia
Modelo: BLO-800
Marca: Steren

Esta póliza garantiza el producto por el término de un año en todos sus componentes, piezas y mano de obra, además de tres meses en la batería, contra cualquier defecto de fabricación y funcionamiento, a partir de la fecha de entrega.

CONDICIONES
1. Para hacer efectiva la garantía, debe presentarse esta póliza o factura o recibo o comprobante de compra y el producto, en el lugar donde fue adquirido o en Electrónica Steren S.A. de C.V.
2. Electrónica Steren S.A de C.V. se compromete a reparar el producto en caso de estar defectuoso, sin ningún cargo al consumidor. Los gastos de transportación serán cubiertos por el proveedor.
3. El tiempo de reparación en ningún caso será mayor a 30 días, contados a partir de la recepción del producto en cualquiera de los sitios donde pueda hacerse efectiva la garantía.
4. El lugar donde se pueden adquirir partes, componentes, consumibles y accesorios, así como hacer válida esta garantía es en cualquiera de las direcciones mencionadas posteriormente.

ESTA PÓLIZA NO SE HARÁ EFECTIVA EN LOS SIGUIENTES CASOS:
1. Cuando el producto ha sido utilizado en condiciones distintas a las normales.
2. Cuando el producto no ha sido operado de acuerdo con el instructivo de uso.
3. Cuando el producto ha sido alterado o reparado por personal no autorizado por Electrónica Steren S.A. de C.V.

El consumidor podrá solicitar que se haga efectiva la garantía ante la propia casa comercial donde adquirió el producto.
Si la presente garantía se extraviara, el consumidor puede recurrir a su proveedor para que le expida otra póliza, previa presentación de la nota de compra o factura respectiva.

DATOS DEL DISTRIBUIDOR
Nombre del Distribuidor _____
Domicilio _____
Fecha de entrega _____

ELECTRÓNICA STEREN S.A. DE C.V.
Biólogo Maximino Martínez, núm. 3408, col. San Salvador Xochimanca, Azcapotzalco, Ciudad de México, C.P. 02870, RFC: EST850628K51

STEREN PRODUCTO EMPACADO S.A. DE C.V.
Autopista México-Querétaro, km 26.5, sin número, Nave Industrial 3-A, col. Lomas de Boulevares, Tlalnepantla de Baz, Estado de México, C.P. 54020, RFC: SPE941215H43

En caso de que tu producto presente alguna falla, o si tienes alguna duda o pregunta, por favor, llama a nuestro Centro de Atención a Clientes, en donde con gusto te atenderemos en todo lo relacionado con tu producto Steren. **Centro de Atención a Clientes: (55) 15 16 60 00**