Extensor HDMI inalámbrico AVS-850

Manual de instrucciones

V0.0 / 0325B

IMPORTANTE

Por favor, lee completamente y con atención este instructivo, antes de realizar cualquier acción con el equipo, para saber cómo utilizarlo adecuadamente.

La información es presentada únicamente como referencia; debido a actualizaciones pueden existir diferencias. Las imágenes mostradas son ilustrativas. El diseño y el funcionamiento del producto pueden variar sin previo aviso. Consulta nuestra página **www.steren.com** para obtener la versión más reciente de este manual.

PRECAUCIONES ⚠

- No intentes abrir o reparar el extensor.
- Mantenlo lejos de fuentes de calor.
- Evita golpear o dejar caer el equipo.
- No uses ni almacenes el producto en lugares donde existan goteras, salpicaduras de líquidos, humedad o agua.
- Límpialo con un paño suave y seco.
- No deseches este o cualquier equipo electrónico en tiraderos comunes. Contacta a la autoridad encargada del correcto tratamiento de residuos o desechos electrónicos en tu localidad, o acude a una planta de reciclaje.
- Los niños deben ser supervisados para asegurarse de que no empleen el aparato como juguete.

La operación de este equipo está sujeta a las siguientes dos condiciones: (1) es posible que este equipo o dispositivo no cause interferencia perjudicial y (2) este equipo o dispositivo debe aceptar cualquier interferencia, incluyendo la que pueda causar su operación no deseada.

CONTENIDO Y DESCRIPCIÓN

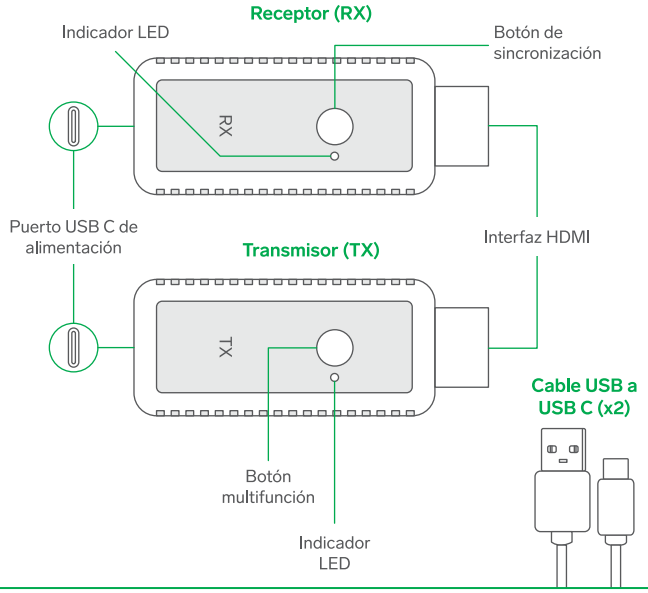

CONEXIÓN

1. Conecta el receptor en un puerto HDMI disponible de tu pantalla o proyector.
2. Coloca el cable USB C en la entrada del receptor y el otro extremo en un convertidor de voltaje USB* o en un puerto USB de la misma pantalla.
   En la pantalla se mostrará un diagrama de conexión.

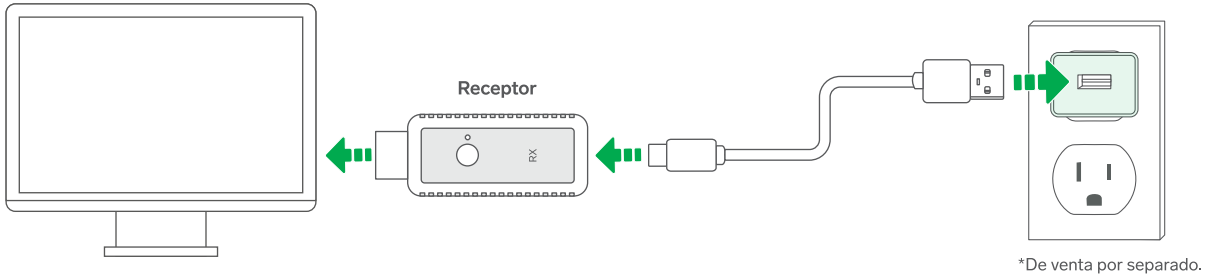

*De venta por separado.

CONEXIÓN

3. Conecta el transmisor en la salida HDMI de tu fuente de video.
4. Coloca el cable USB C en la entrada del transmisor y el otro extremo en un convertidor de voltaje USB* o en un puerto USB de la misma fuente de video.

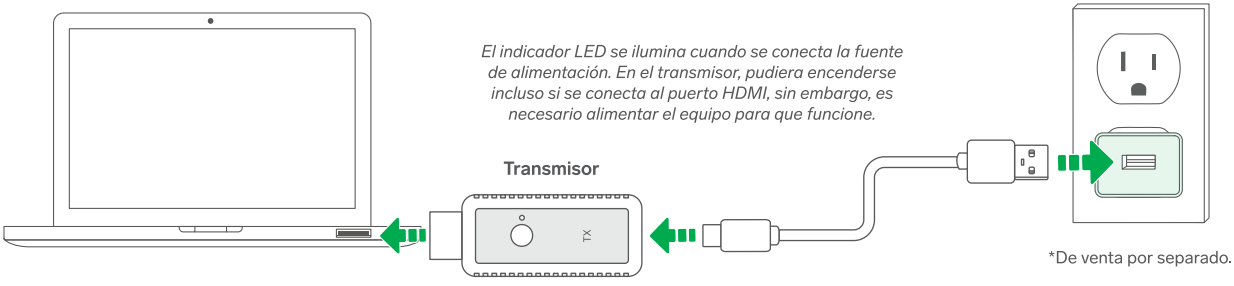

*De venta por separado.

FUNCIONES DE LOS BOTONES

En el receptor

Vinculación:
Presiona el botón de sincronización por 5 segundos para iniciar el proceso de enlace con el transmisor. *La imagen en la pantalla cambiará para darte indicaciones.*

En el transmisor

Detener / iniciar conexión:
Cuando la conexión esté establecida y haya imagen en la pantalla conectada, presiona el botón multifunción una vez para detener la conexión y presiónalo nuevamente para retomarla.

Vinculación:
En caso de que no estén vinculados el transmisor y el receptor, presiona el botón durante 5 segundos para iniciar el proceso de enlace.

¡Atención!
El receptor y el transmisor están vinculados de origen, realiza el proceso de vinculación solo si no lo están.

ESPECIFICACIONES

Transmisor: 5 Vcc 1 A (x USB)
Receptor: 5 Vcc 1 A (x USB)
Protocolo HDMI 1.3
Distancia de operación: 15 m máx.
Resolución máxima 1 920 * 1 080 @ 60 Hz
Protocolo de trasmisión 802.11 a/n
Frecuencia de operación: 5 GHz

PÓLIZA DE GARANTÍA

Producto: Extensor HDMI inalámbrico
Modelo: AVS-850
Marca: Steren

Esta póliza garantiza el producto por el término de un año en todos sus componentes, piezas y mano de obra, contra cualquier defecto de fabricación y funcionamiento, a partir de la fecha de entrega.

CONDICIONES

1. Para hacer efectiva la garantía, debe presentarse esta póliza o factura o recibo o comprobante de compra y el producto, en el lugar donde fue adquirido o en Electrónica Steren S.A. de C.V.
2. Electrónica Steren S.A de C.V. se compromete a reparar el producto en caso de estar defectuoso, sin ningún cargo al consumidor. Los gastos de transportación serán cubiertos por el proveedor.
3. El tiempo de reparación en ningún caso será mayor a 30 días, contados a partir de la recepción del producto en cualquiera de los sitios donde pueda hacerse efectiva la garantía.
4. El lugar donde se pueden adquirir partes, componentes, consumibles y accesorios, así como hacer válida esta garantía es en cualquiera de las direcciones mencionadas posteriormente.

ESTA PÓLIZA NO SE HARÁ EFECTIVA EN LOS SIGUIENTES CASOS:

1. Cuando el producto ha sido utilizado en condiciones distintas a las normales.
2. Cuando el producto no ha sido operado de acuerdo con el instructivo de uso.
3. Cuando el producto ha sido alterado o reparado por personal no autorizado por Electrónica Steren S.A. de C.V.

El consumidor podrá solicitar que se haga efectiva la garantía ante la propia casa comercial donde adquirió el producto.
Si la presente garantía se extraviara, el consumidor puede recurrir a su proveedor para que le expida otra póliza, previa presentación de la nota de compra o factura respectiva.

DATOS DEL DISTRIBUIDOR
Nombre del Distribuidor _____
Domicilio _____
Fecha de entrega _____

ELECTRÓNICA STEREN S.A. DE C.V.
Biólogo Maximino Martínez, núm. 3408, col. San Salvador Xochimanca, Azcapotzalco, Ciudad de México, C.P. 02870, RFC: EST850628K51

STEREN PRODUCTO EMPACADO S.A. DE C.V.
Autopista México-Querétaro, km 26.5, sin número, Nave Industrial 3-A, col. Lomas de Boulevares, Tlalnepantla de Baz, Estado de México, C.P. 54020, RFC: SPE941215H43

En caso de que tu producto presente alguna falla, o si tienes alguna duda o pregunta, por favor, llama a nuestro **Centro de Atención a Clientes**, en donde con gusto te atenderemos en todo lo relacionado con tu producto Steren: **(55) 15 16 60 00**