Steren

Adaptador universal de contactos con cargador GaN

ADA-CRG70

Manual de instrucciones

V0.0 / 0825B

eliteline

IMPORTANTE

Por favor, lee completamente y con atención este instructivo, antes de realizar cualquier acción con el equipo, para saber cómo utilizarlo adecuadamente.

La información es presentada únicamente como referencia; debido a actualizaciones pueden existir diferencias. Las imágenes mostradas son ilustrativas. El diseño y el funcionamiento del producto pueden variar sin previo aviso. Consulta nuestra página **www.steren.com** para obtener la versión más reciente de este manual.

PRECAUCIONES ⚠

- No coloques objetos pesados sobre el adaptador.
- No uses ni almacenes el equipo en lugares con goteras, salpicaduras o con humedad.
- Límpialo con un paño suave y seco.
- Verifica la corriente eléctrica del equipo que conectarás.
- No excedas la potencia máxima soportada (2 500 W). Úsalo solo con equipos eléctricos de baja potencia como celulares, productos electrónicos, laptops, computadoras o electrodomésticos pequeños.
- No debe usarse para aplicaciones eléctricas que requieran conexión a tierra física.
- Este producto es para uso exclusivo en interiores.
- Los niños deben ser supervisados para asegurarse de que no empleen el aparato como juguete.

DESCRIPCIÓN

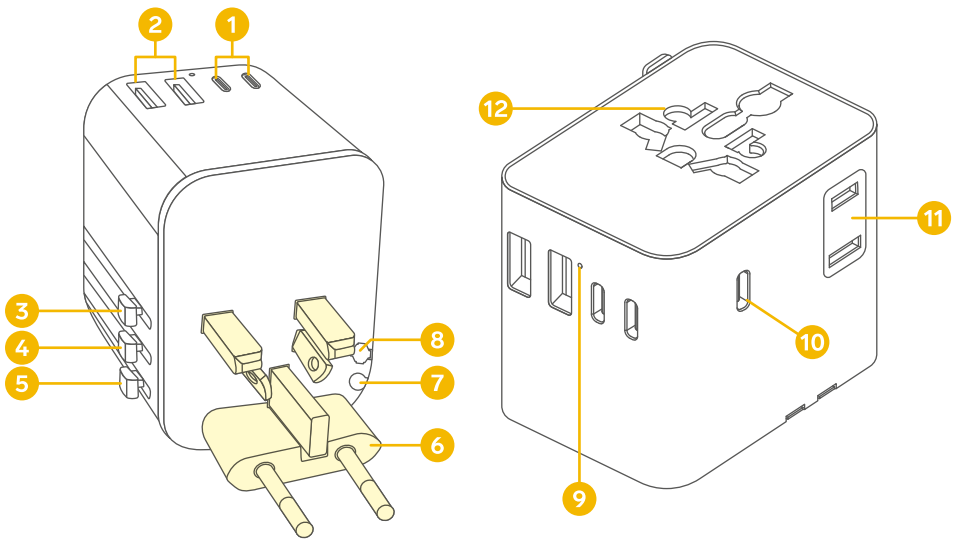

1. Puertos USB C de hasta 15 W
2. Puertos USB A de hasta 12 W
3. Palanca de navajas para contactos de Reino Unido
4. Palanca de navajas para contactos de Estados Unidos / Australia
5. Palanca de navajas para contactos de Europa
6. Salidas de navajas
7. Compartimento del fusible de repuesto
8. Compartimento del fusible instalado
9. Indicador LED
10. Puerto USB C (PD) de hasta 70 W
11. Contacto o salida tipo americana
12. Contacto o salida múltiple para América, Asia, Europa, Reino Unido y Australia

RECOMENDACIONES DE SEGURIDAD IMPORTANTES

¡ATENCIÓN!
ESTE PRODUCTO NO ES UN CONVERTIDOR DE TENSIÓN

- Verifica las especificaciones marcadas para cada aparato y utiliza este adaptador únicamente con equipos designados para 120 V y 240 V.
- Desconecta siempre el adaptador y el aparato de la salida de energía cuando no los utilices.

GUARDA ESTAS INSTRUCCIONES

Producto: Adaptador universal de contactos con cargador GaN
Modelo: ADA-CRG70
Marca: Steren

Steren

Esta póliza garantiza el producto por el término de un año en todos sus componentes, piezas y mano de obra, contra cualquier defecto de fabricación y funcionamiento, a partir de la fecha de entrega.

CONDICIONES

1.- Para hacer efectiva la garantía, debe presentarse esta póliza o factura o recibo o comprobante de compra y el producto, en el lugar donde fue adquirido o en Electrónica Steren S.A. de C.V.
2.- Electrónica Steren S.A de C.V. se compromete a reparar el producto en caso de estar defectuoso, sin ningún cargo al consumidor. Los gastos de transportación serán cubiertos por el proveedor.
3.- El tiempo de reparación en ningún caso será mayor a 30 días, contados a partir de la recepción del producto en cualquiera de los sitios donde pueda hacerse efectiva la garantía.
4.- El lugar donde se pueden adquirir partes, componentes, consumibles y accesorios, así como hacer válida esta garantía es en cualquiera de las direcciones mencionadas posteriormente.

ESTA PÓLIZA NO SE HARÁ EFECTIVA EN LOS SIGUIENTES CASOS:

1.- Cuando el producto ha sido utilizado en condiciones distintas a las normales.
2.- Cuando el producto no ha sido operado de acuerdo con el instructivo de uso.
3.- Cuando el producto ha sido alterado o reparado por personal no autorizado por Electrónica Steren S.A. de C.V.

El consumidor podrá solicitar que se haga efectiva la garantía ante la propia casa comercial donde adquirió el producto.
Si la presente garantía se extraviara, el consumidor puede recurrir a su proveedor para que le expida otra póliza, previa presentación de la nota de compra o factura respectiva.

DATOS DEL DISTRIBUIDOR
Nombre del Distribuidor_____
Domicilio _____
Fecha de entrega _____

ELECTRÓNICA STEREN S.A. DE C.V.
Biólogo Maximino Martínez, núm. 3408, col. San Salvador Xochimanca, Azcapotzalco, Ciudad de México, C.P. 02870, RFC: EST850628K51

STEREN PRODUCTO EMPACADO S.A. DE C.V.
Autopista México-Querétaro, km 26.5, sin número, Nave Industrial 3-A, col. Lomas de Boulevares, Tlalnepantla de Baz, Estado de México, C.P. 54020, RFC: SPE941215H43

En caso de que tu producto presente alguna falla, o si tienes alguna duda o pregunta, por favor, llama a nuestro Centro de Atención a Clientes, en donde con gusto te atenderemos en todo lo relacionado con tu producto Steren.
Centro de Atención a Clientes: (55) 15 16 60 00

MODO DE USO

1 Según el tipo de contacto en el que conectarás el adaptador, desliza la palanca de navajas correspondiente hasta el tope.

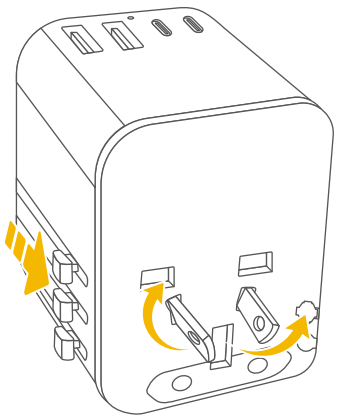

Nota
Si se requiere utilizar el adaptador en contactos de Australia, una vez que hayas deslizado la palanca correspondiente, mueve manualmente las navajas.

2 Conecta el equipo en la salida de energía.

3 Conecta el adaptador en el contacto eléctrico. *El indicador LED se encenderá.*

4 Cuando termines de utilizar el adaptador, desconéctalo de la toma de corriente. Oprime y al mismo tiempo desliza la palanca hasta el tope.

Cargadores USB A / USB C

Conecta el equipo o los equipos que utilizarás (a través de su cable USB) a uno o más de los puertos de carga del adaptador.

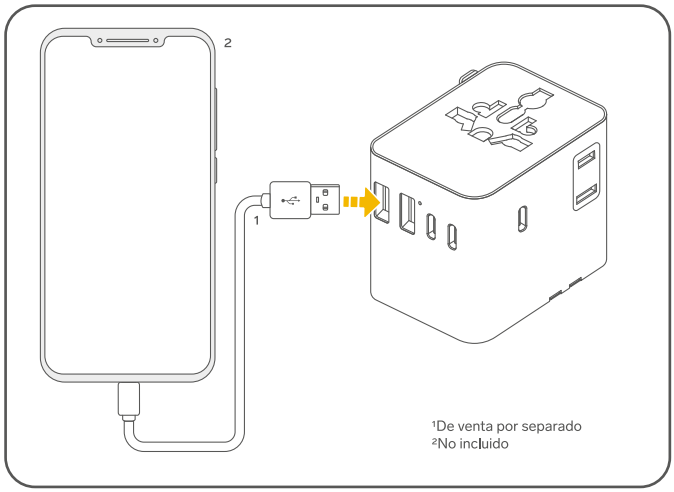

[1]De venta por separado
[2]No incluido

Notas

- La potencia de salida del adaptador está balanceada entre los puertos USB A y USB C, lo que significa que, al utilizar solo uno de ellos, se obtiene la máxima potencia disponible. Si se utilizan ambos puertos USB A al mismo tiempo, la potencia se dividirá entre los dos. Del mismo modo, si se conectan dispositivos a los puertos USB C, la potencia total se distribuirá entre ellos.
- En el caso del puerto USB PD, su rendimiento no se ve afectado por el uso simultáneo de los demás puertos USB.

CAMBIO DEL FUSIBLE

En caso de que el equipo conectado al adaptador no reciba energía (aunque el indicador LED de funcionamiento esté encendido), es probable que el fusible se haya quemado.

1 Con una cuña de plástico, haz palanca para quitar la tapa del compartimento del fusible de repuesto y retíralo. Vuelve a colocar la tapa.

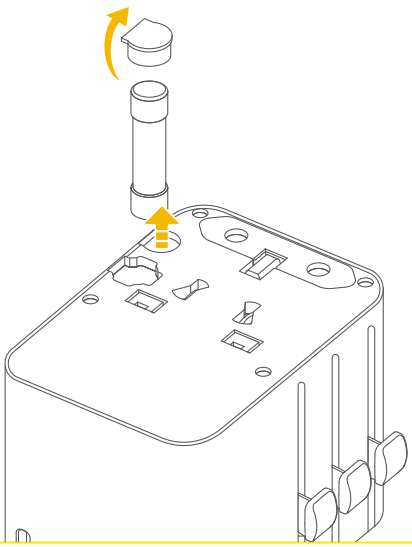

2 Con una cuña de plástico, haz palanca para retirar el compartimento del fusible instalado y reemplázalo por el fusible nuevo.

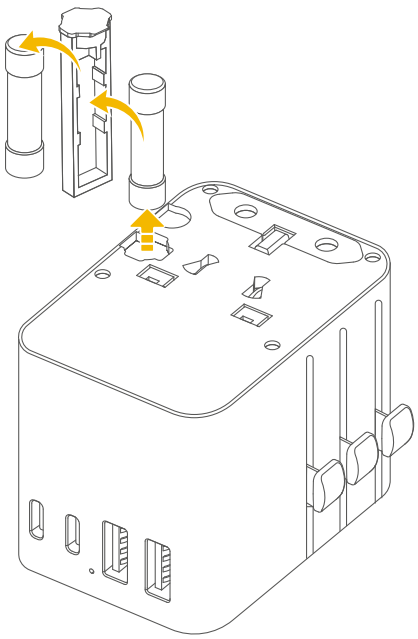

3 Coloca el compartimento en su posición original.

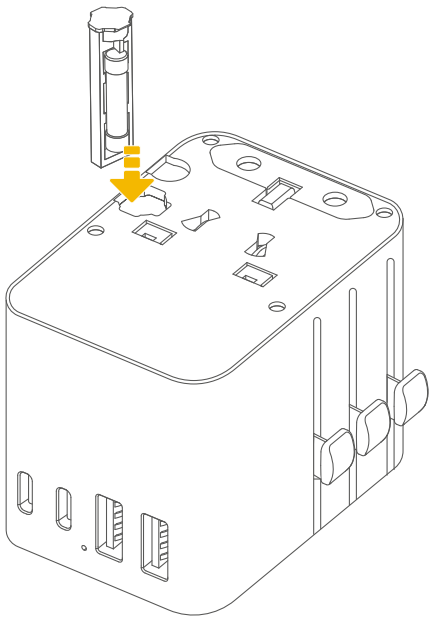

ESPECIFICACIONES

Alimentación: 120-240 Vca 50-60 Hz 10 A
Potencia máx.: 2 500 W
Puerto USB C1 y C2 (15 W): 5 Vcc 3 A
Puerto USB C3 PD 3.0 (70 W): 5/9/12/15/20 Vcc 3,5 A
Puerto USB A1 +A2 (12 W): 5 Vcc 2,4 A